OMCN S.p.A.

Art. 802$_3$

ELEVADOR ELECTROHIDRÁULICO PARA VEHÍCULOS

ES

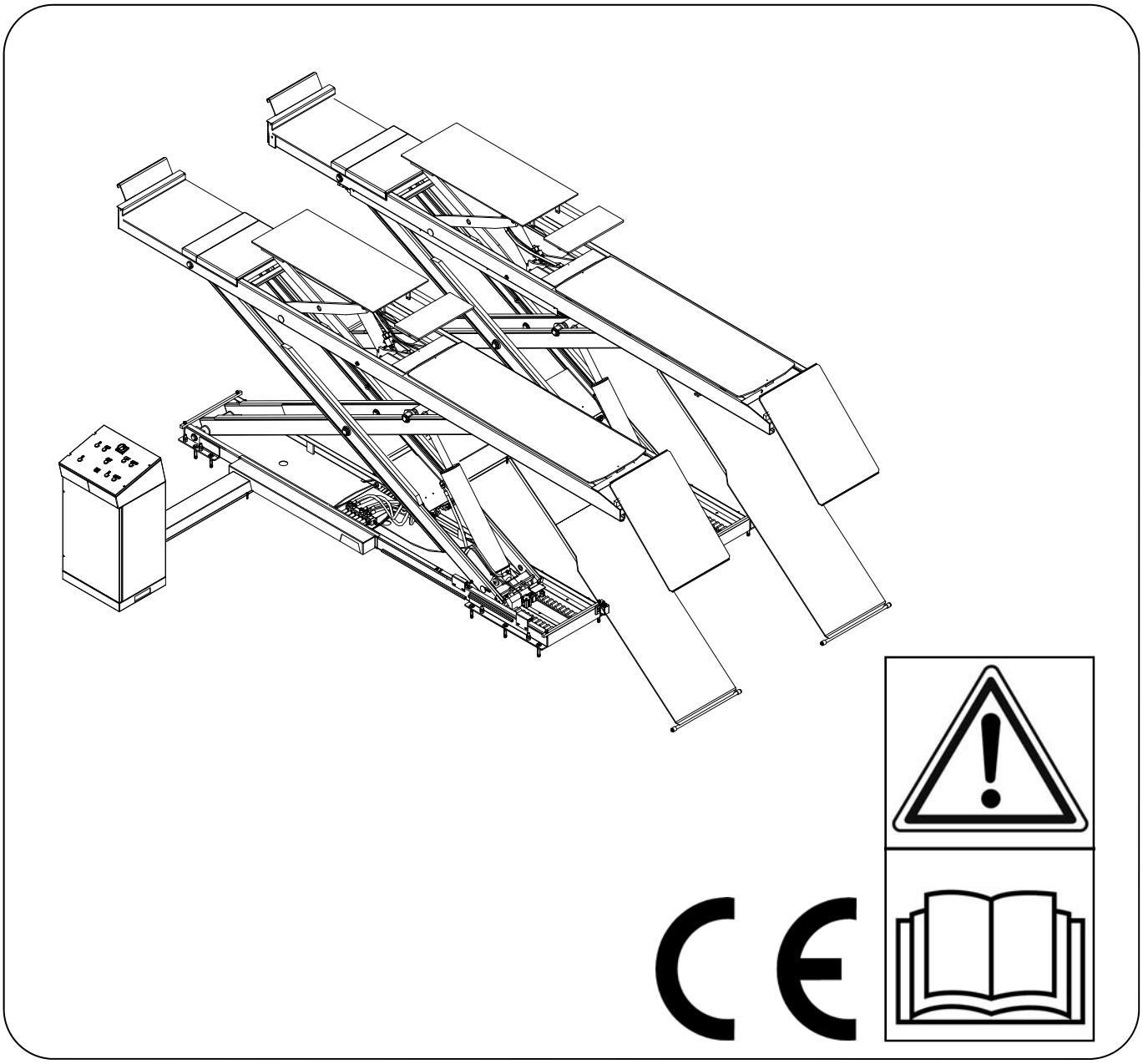

INSTRUCCIONES DE USO,
MANTENIMIENTO Y RECAMBIOS

TRADUCCIÓN DEL MANUAL ORIGINAL

Esta publicación no puede ser reproducida, ni siquiera parcialmente,
sin la autorización por escrito de la empresa OMCN S.p.A.

Página en blanco debido a la disposición

DICHIARAZIONE CE DI CONFORMITÀ ai sensi dell'Art. 12, paragrafo 3.,lettera a), della Direttiva 2006/42/CE
EC DECLARATION OF CONFORMITY in accordance with Art. 12, paragraph 3.,letter a), Directive 2006/42/EC
EG-KONFORMITÄTSERKLÄRUNG gemäß des Art. 12, Paragraph 3.,Buchstabe a), der Richtlinie 2006/42/EG
DÉCLARATION CE DE CONFORMITÉ conformément à la Directive 2006/42/CE, Art. 12, paragraphe 3., lettre a)
DECLARACIÓN CE DE CONFORMIDAD con arreglo al Art. 12, paràgrafo 3., letra a) de la Directiva 2006/42/CE

Noi/We/Wir/Nous/Nosotros:
OMCN S.p.A. via Divisione Tridentina 23, 24020 Villa di Serio (Bergamo), ITALIA

dichiariamo sotto la nostra esclusiva responsabilità che il prodotto
declare, with sole responsibility on our part, that the product
erklären unter unserer alleinigen Verantwortung, daß das Produkt
déclarons, sous notre entière responsabilité, que le produit
declaramos bajo nuestra exclusiva responsabilidad que el producto

Sollevatore elettroidraulico per veicoli
Electrohydraulic vehicle lift
Elektrohydraulische Hebebühne für Fahrzeuge
Élévateur électro-hydraulique pour véhicules
Elevador electrohidráulico para vehículos

Art.

Matricola
Serial number
Kennummer
Matricule
Matricula

N°:

al quale questa dichiarazione si riferisce è conforme alle seguenti disposizioni legislative:
to which this declaration refers conforms to the following legislative dispositions:
auf die sich diese Erklärung bezieht entspricht den folgenden rechtlichen Vorschriften:
[illegible]

2[illegible]
D[illegible]va a[illegible]chine / M[illegible]tive / Maschi[illegible] / Dir[illegible]e Ma[illegible] / Di[illegible]le m[illegible]nas

2[illegible]
D[illegible]va relativa a[illegible]patibilit[illegible]ro[illegible]etica / EMC [illegible]ctive [illegible]MV-R[illegible]inie [illegible]ve [illegible]irec[illegible]e C[illegible]

2[illegible]35/UE
D[illegible]va Bassa T[illegible] Low [illegible]ge Dir[illegible]ve / Niders[illegible]ngsrichtlinie [illegible]ecti[illegible]e T[illegible] Dir[illegible]a Ba[illegible]nsión

2[illegible]65/UE - Ro[illegible]
D[illegible]r la [illegible]ne [illegible]tilizzo di determinat[illegible]e per[illegible]se [illegible]ct[illegible] Haz[illegible]us [illegible]stances D[illegible]ichtlinie V[illegible]sbe[illegible]ärt[illegible]g bes[illegible]nter gefährlicher Stoffe[illegible] sur [illegible]itati[illegible]le [illegible]nes [illegible]tances dan[illegible]Directiva s[illegible]icci[illegible]e [illegible]s su[illegible]ias peligrosas.

N[illegible]493[illegible]0 - [illegible]icl[illegible]s (O.J. of 08.04.2011)
S[illegible] 14[illegible]201[illegible]Vehi[illegible]ts (O.J. of 08[illegible]11)
N[illegible]93[illegible]0 – [illegible]cle [illegible]O.J. of 08.04[illegible]
N[illegible]e EN 149[illegible]10 - [illegible]icle[illegible](O.J. of 08.0[illegible])
N[illegible]a EN 149[illegible]icle[illegible](O.J. of 08.0[illegible])

S[illegible] state uti[illegible]uer[illegible]rme e[illegible]c[illegible]n[illegible]niche
T[illegible]llowing s[illegible]ecl[illegible] spec[illegible]io[illegible]e [illegible] used
E[illegible]rden folg[illegible]und[illegible]nisch[illegible]ezifikation[illegible]rwen[illegible]
G[illegible]utilisé les [illegible]spe[illegible]or[illegible]niques sui[illegible]s :
S[illegible]n utiliza[illegible]s no[illegible]ficaciones [illegible]s:

B[illegible]O 3746	EN [illegible]112[illegible]	EN ISO 138[illegible]	EN [illegible]04-1[illegible]
B[illegible]O 4413	EN [illegible]210[illegible]	EN ISO 138[illegible]	EN [illegible]00-6[illegible]
B[illegible]O 4414	EN [illegible]384[illegible]	EN 55032/A[illegible]	EN [illegible]00-6[illegible]1/A[illegible]

Il sollevatore è stato fabbricato in conformità a quanto previsto dall'Allegato VIII, paragrafo 3., della Direttiva 2006/42/CE
The lift was built according Annex VIII, paragraph 3., Directive 2006/42/EC
Die Hebebühne war gemäß der Anlage VIII, Paragraph 3 der Richtlinie 2006/42/EG hergestellt
L'élévateur a été fabriqué suivant ce qui est prévu par l'Annexe VIII, paragraphe 3., Directive 2006/42/CE
El elevador se ha costruido según lo previsto por lo anexo VIII, paràgrafo 3. de la Directiva 2006/42/CE

Nome ed indirizzo della persona autorizzata alla costituzione del fascicolo tecnico:
Name and address of the person authorized to compile the technical file:
Name und Anschrift der Person, die bevollmächtigt ist, die technischen Unterlagen zusammenzustellen:
Nom et adresse de la personne autorisée à constituer le dossier technique :
Nombre y dirección de la persona facultada para elaborar el expediente técnico:
PAOLO CORTINOVIS, via Divisione Tridentina 23, 24020 Villa di Serio (Bergamo), ITALIA

Luogo e data:
Place and date:
Ort und Datum:
Lieu et date:
Lugar y fecha:

Villa di Serio (BG),

Paolo Cortinovis
AMMINISTRATORE
MANAGER
ADMINISTRATOR
ADMINISTRATEUR
GERENTE

FAC-SIMILE DELL'ORIGINALE ALLEGATO ALLA MACCHINA
FAC-SIMILE OF THE ORIGINAL ATTACHED TO THE MACHINE
FAC-SIMILE DE L'ORIGINAL LIVRÉ AVEC LA MACHINE
FAC-SIMILE DES ORIGINALS AN DAS GERÄT ANGESCHLOSSEN IST

Atención durante la consulta del manual cuando se encuentre una de las siguientes señales que indican la presencia de condiciones o situaciones de peligro más o menos relevante.

PELIGRO

El incumplimiento de esta señal causa graves riesgos para la salud; muerte, daños permanentes a medio o largo plazo.

ADVERTENCIA

El incumplimiento de esta señal causa graves riesgos para la salud; muerte, daños permanentes a medio o largo plazo.

CAUTELA

El incumplimiento de esta señal puede causar accidentes o daños al elevador.

ADVERTENCIA

Antes de efectuar cualquier operación en el elevador es necesario leer y comprender claramente las instrucciones contenidas en el presente manual.

TERMINOLOGÍA Y DEFINICIONES (Anexo I, Directiva 2006/42/CE)

«Peligro»: una potencial fuente de lesión o daño a la salud.
«Zona peligrosa»: cualquier zona en el interior y/o cerca de una máquina donde la presencia de una persona expuesta constituya un riesgo para la seguridad y la salud de dicha persona.
«Persona expuesta»: cualquier persona que se encuentre enteramente o en parte en una zona peligrosa.
«Operador»: la o las personas encargadas de instalar, de poner en funcionamiento, de regular, de limpiar, de reparar y de transportar una máquina o de llevar a cabo el mantenimiento.
«Uso previsto»: el uso de la máquina conforme con las informaciones suministradas en las instrucciones para el uso.
«Técnico especializado»: persona encargada por el fabricante de efectuar especiales operaciones de mantenimiento que requieren una preparación y competencias específicas en el campo de la mecánica y de la oleodinámica. El técnico especializado está informado de los eventuales riesgos presentes en el aparato y de las modalidades que efectuar para evitar daños a sí mismo o a otros durante dichas intervenciones de mantenimiento.
«Usuario»: cualquier persona que adquiera o conserve bajo cualquier forma (préstamo de uso, alquiler, etc.) el aparato con el fin de usarlo en los límites establecidos por el fabricante.

Antes de usar el elevador aplicar al mismo las placas adhesivas adjuntas al manual como se ilustra en el Diseño 1 respetando la correspondencia de la numeración, antes de efectuar la aplicación de los pictogramas limpiar cuidadosamente la zona de aplicación.
Las placas posición n. 3 está aplicada ya por el fabricante.

ADVERTENCIA

La falta de aplicación de las placas causa la decadencia de las condiciones de garantía y declina al fabricante de cualquier responsabilidad por daños causados por el uso del elevador.

En caso de daños, por ilegibilidad o desaparición de una o más placas adhesivas presentes en el elevador, solicitar a la empresa OMCN S.p.A el número de posición correspondiente para la sustitución necesaria. Aplicar la placa sustitutiva según el esquema ilustrado en DIS. 1.

KG. 5000

1

ESTÁ PROHIBIDO SUBIR O SER TRANSPORTADO POR EL ELEVADOR

2

OMCN S.p.A.
Via Divisione Tridentina, 23
24020 VILLA DI SERIO (BG) ITALIA
www.omcn.com - www.omcn.it
info@omcn.it

CE
MADE IN ITALY

SOLLEVATORE ELETTROIDRAULICO PER VEICOLI
ELECTROHYDRAULIC VEHICLE LIFT
ÉLÉVATEUR ÉLECTRO-HYDRAULIQUE POUR VÉHICULES
ELEKTROHYDRAULISCHE HEBEBÜHNE FÜR FAHRZEUGE

Art.

CAPACITÀ DI CARICO - CAPACITY CAPACITE - TRAGFÄHIGKEIT:	
ALIMENTAZIONE - FEEDING ALIMENTATION - SPANNUNG:	
POTENZA - POWER PUISSANCE - LEISTUNG:	
ANNO DI FABBR. - YEAR OF MANUFAC. ANNEE DE FABRICATION - BAUJAHR:	
MATRICOLA - MATRICULATION MATRICULE - HERSTELL NR.:	

3

RIPARTIZIONE DEL CARICO - LOAD DISTRIBUTION
RÉPARTITIONS DES CHARGES - DISTRIBUCIÓN DE LA CARGA

Il carico C_{MAX} da sollevare deve essere ripartito ai quattro vertici del rettangolo indicato nello schema.
I carichi possono essere invertiti.
The C_{MAX} load to be lifted should be spread over the four vertexes of the rectangle shown in the diagram. Loads can be inverted.
La charge C_{MAX} à soulever doit être distribuée aux quatre sommets du rectangle indiqué dans le schéma.
Les charges peuvent être inversées.
La carga C_{MAX} que elevar debe distribuirse en los cuatro vértices del rectángulo indicado en el esquema.
Las cargas pueden invertirse.

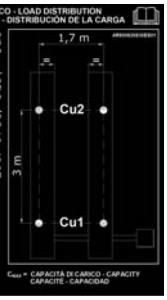

$Cu1 = \frac{2}{3} C_{MAX}$

$Cu2 = \frac{1}{3} C_{MAX}$

$C_{MAX} = Cu1 + Cu2$

C_{MAX} = CAPACITÀ DI CARICO - CAPACITY
CAPACITE - CAPACIDAD

4

PRESION HIDRAULICA MÁX.:	BAR 280
PRESIÓN NEUMÁTICA MÁX.	BAR 8
PRESIÓN MÁX. MESA AUXILIAR:	BAR 140

5

USARE SOLO ARIA LUBRIFICATA

6

KG. 4000

8

NORMAS DE USO Y SEGURIDAD

Leer atentamente el manual "Uso y Mantenimiento" antes del uso y antes de cada mantenimiento de la máquina

- El elevador debe ser utilizado únicamente por personas autorizadas.
- Está prohibido utilizar el elevador diferentemente de lo especificado en el manual "Uso y Mantenimiento".
- Prohibido elevar cargas superiores a las indicadas por el fabricante.
- Prohibido subir al vehículo y sobre las partes móviles cuando está en movimiento.
- Está prohibido subir en el vehículo o en las tarimas cuando estén elevadas.
- Está prohibido estacionar en la zona de trabajo del elevador durante el movimiento.
- Comprobar la eficiencia del dispositivo de señalización acústica todos los días antes del uso: en primer lugar elevar completamente las plataformas principales y a continuación bajarlas.
- Antes de cada elevación comprobar que el vehículo está colocado correctamente en las tarimas, después de que el vehículo se ha elevado un breve tramo asegúrese de que todavía esté posicionado correctamente.
- El operador deberá controlar el apoyo del vehículo durante el movimiento del elevador, antes del descenso eliminar todos los objetos que se encuentran en la zona de trabajo del elevador y en las tarimas.
- Cuando se pare, colocar las plataformas en los estacionamientos de seguridad.
- Trabajar debajo el vehículo elevado solamente después de haber conmutado el interruptor general (1) en posición "OFF".
- Es necesario consultar el libro de "Uso y Mantenimiento", sobretodo para determinar las eventuales averías. Respetar los controles periódicos.

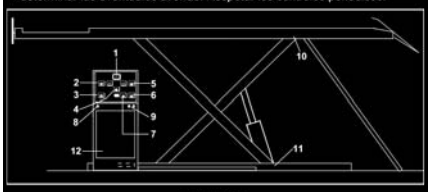

COMANDOS

Interruptor general: - Posición 1: Marcha - Posición 0: Paro	N. 1
Pulsador de comando ascenso:	N. 2
Pulsador de comando descenso:	N. 3
Pulsador de estacionamiento:	N. 4
Pulsador de mando para subida de plataforma auxiliar:	N. 5
Pulsador de mando para bajada de plataforma auxiliar:	N. 6
Pulsador de bajada final:	N. 7
Palanca de mando placas giratorias:	N. 8
Palanca de mando extensiones plataformas auxiliares:	N. 9

MANUTENZIONE

Antes de los mantenimientos asegúrese de que el interruptor esté siempre en posición "0".
Mantener siempre limpios las bisagras y el dispositivo de estacionamiento.

Mensualmente
- Limpiar y engrasar una vez al mes las guías de desplazamiento de los rodillos (10-11).

Cada 5 años
- Cambiar el aceite de la central oleodinámica (12). Utilizar aceite hidráulico **"AGIP ACER 46"** o similar.

Art. 802. - 812. A8023SS001

7

RIPARTIZIONE DEL CARICO TAVOLA AUSILIARIA
LOAD DISTRIBUTION AUXILIARY TABLE
RÉPARTITIONS DES CHARGES TABLE AUXILIARIE
MESA AUXILIAR REPARTICIÓN DE LA CARGA

Il carico C_{MAX} da sollevare deve essere ripartito ai quattro vertici del rettangolo indicato nello schema.
I carichi possono essere invertiti.
The C_{MAX} load to be lifted should be spread over the four vertexes of the rectangle shown in the diagram.
Loads can be inverted.
La charge C_{MAX} à soulever doit être distribuée aux quatre sommets du rectangle indiqué dans le schéma.
Les charges peuvent être inversées.
La carga C_{MAX} que elevar debe distribuirse en los cuatro vértices del rectángulo indicado en el esquema.
Las cargas pueden invertirse.

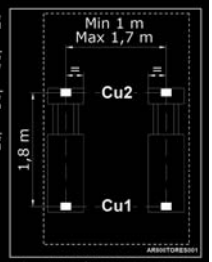

$Cu1 = \frac{3}{4} C_{MAX}$

$Cu2 = \frac{1}{4} C_{MAX}$

$C_{MAX} = Cu1 + Cu2$

C_{MAX} = CAPACITÀ DI CARICO - CAPACITY
CAPACITE - CAPACIDAD

9

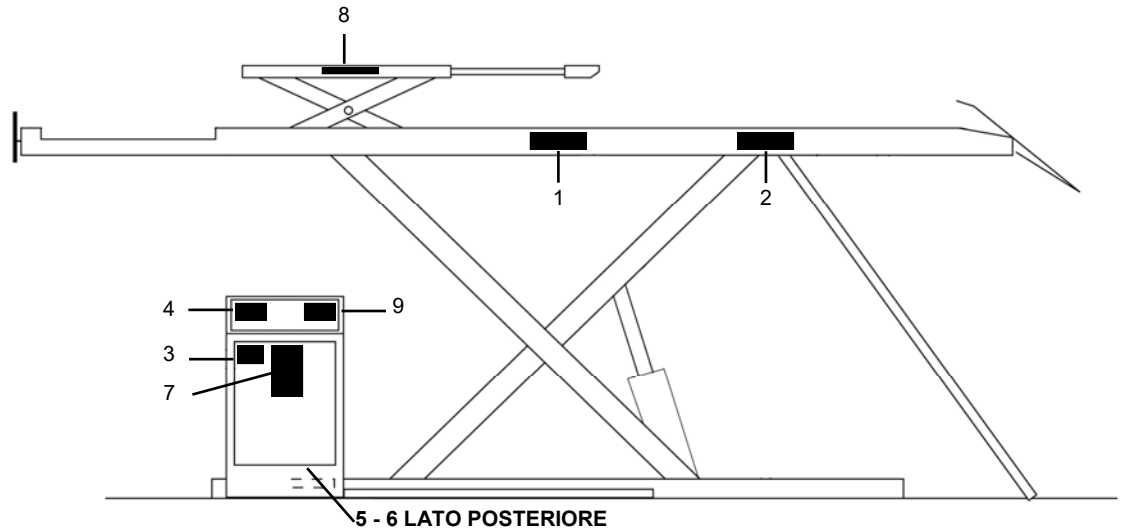

5 - 6 LATO POSTERIORE

Diseño 2

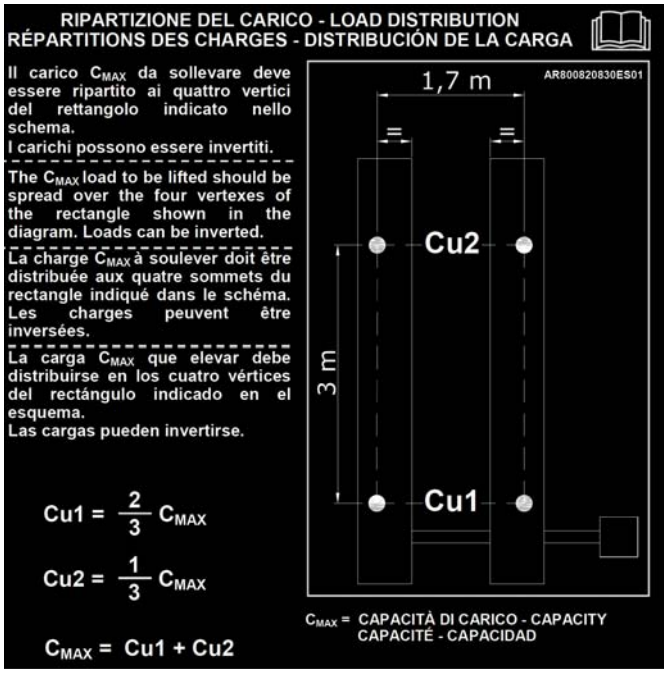

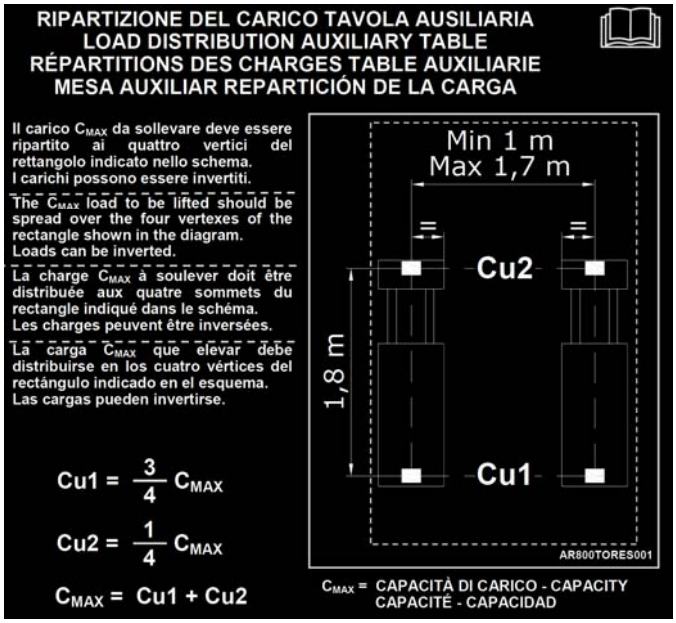

ESQUEMA DE REPARTICIÓN DE LA CARGA

El esquema de repartición de la carga indicado en la Diseño 2 respeta las prescripciones previstas por la norma EN 1493.

INSTRUCCIONES DE USO, MANTENIMIENTO Y REPUESTOS

ÍNDICE GENERAL

1.0. GENERALIDADES
1.1. Descripción genera del elevador
2.0. DESTINO DE USO
2.1. Usos permitidos
2.2. Usos incorrectos
2.3. Placa d'identificación
3.0. NORMAS GENERALES DE SEGURIDAD
3.1. Indumentaria y dispositivos de protección individual
3.2. Nivel sonoro
4.0. DATOS TÉCNICOS
5.0. TRANSPORTE
6.0. DESEMBALAJE
7.0. MONTAJE Y PUESTA EN FUNCIONAMIENTO
7.1. Área de instalación
7.2. Conexiones oleodinámicas y neumáticas
7.3. Conexiones a la línea eléctrica
7.4. Sincronización plataforma o descarga aire
7.5. Alineación plataformas
7.6. Conexiones eléctricas
7.7. Conexiones eléctricas
7.8. Comprobación de funcionalidad
7.9. Iniciar ajuste
7.10. Puesta en funcionamiento final y prueba de continuidad
7.11. Aptitud al empleo
7.12. Zona peligrosas del elevador
8.0. FUNCIONAMIENTO
8.1. Dispositivo de estacionamiento
8.2. Subida
8.3. Bajada
8.4. Bajada en emergencia
8.5. Accionamiento placas giratorias
9.0. FUNCIONAMIENTO PLATAFORMA AUXILIAR
9.1. Subida plataformas auxiliares
9.2. Salida – introducción extensiones plataformas auxiliares
9.3. Bajada plataformas auxiliares
9.4. Alineamiento plataforma auxiliar
9.5. Bajada emergencia plataformas auxiliares
10.0. DISPOSITIVOS DE SEGURIDAD
11.0. MANTENIMIENTO ORDINARIO
12.0. TABLA BÚSQUEDA AVERÍAS
13.0. ESQUEMA OLEODINÁMICO
14.0. ESQUEMA NEUMÁTICO
15.0. ESQUEMA ELÉCTRICO
15.1. Componentes instalación eléctrica
16.0. MESA RECAMBIOS CUADRO DE MANDO
17.0. MESA RECAMBIOS GRUPO
18.0. MESA RECAMBIOS CENTRAL OLEODINÁMICA
19.0. MESA REPUESTOS CILINDROS PLATAFORMAS PRINCIPALES
20.0. MESA REPUESTOS CILINDROS PLATAFORMAS AUXILIAR
21.0. ALMACENAMIENTO Y PUESTA EN FUNCIONAMIENTO
22.0. DESGUACE
23.0. ACCESORIOS POR ENCARGO
24.0. COME SOLICITAR UN RECAMBIO
25.0. PROVE DI COLLAUDO
26.0. REGISTRO DE CONTROL
26.1. Instrucciones para la compilación
26.2. Instrucciones para la conservación del presente registro
26.3. Datos de identificación del aparato
26.4. Datos relativos al primer propietario
26.5. Registro de cesiones de propiedad
26.6. Registro de intervenciones mantenimento ordinario
26.7. Control periódico y registro de intervenciones
26.8. Registro de la reparación de averías y sustitución de partes (mecánicas, eléctricas, oleodinámicas y estructurales)
26.9. Relación de instalación y ensayo funcional

1.0. GENERALIDADES

ADVERTENCIA

- **El manual constituye parte integrante del producto, conservarlo con atención para permitir la consulta durante la vida del mismo producto.**
- **En caso de pérdida o daño del presente manual se pueden requerir ulteriores copias a la empresa OMCN S.p.A.**
- **En el caso de cambio de propiedad del elevador suministrar con el mismo elevador también el presente manual.**
- **El manual debe ser vigilado durante toda la vida del elevador, no debe ser manipulado y debe ser conservado en un lugar protegido de la humedad y del calor.**
- **Para cualquier duda inherente al montaje, la puesta en servicio, el uso y el mantenimiento del elevador diríjase a la empresa OMCN S.p.A.**
- **La falta de aplicación de las siguientes indicaciones puede causar la decadencia de las condiciones de garantía y libera al fabricante de cualquier responsabilidad por daños causados por el uso del elevador.**
- **Antes de efectuar cualquier operación en el elevador es obligatorio leer escrupulosamente las instrucciones contenidas en el presente manual pues contiene importantes informaciones relativas a la seguridad de uso, el mantenimiento, el montaje y la puesta en servicio del mismo.**
- **Además de las instrucciones contenidas en el presente manual, es obligatorio atenerse a todas las disposiciones legislativas y directrices en materia de prevención y seguridad en el trabajo en vigor en el País de uso de la máquina.**
- **El manual de instrucciones, mantenimiento y piezas de repuesto deben estar siempre cerca de los remontes de manera que es accesible por el personal autorizado para la instalación, uso, mantenimiento y limpieza de l'elevador.**
- **OMCN S.p.A. declina toda responsabilidad por daños directos o indirectos a personas, animales o cosas debidos al incumplimiento de las instrucciones contenidas en el presente manual.**

El presente manual contiene las informaciones consideradas necesarias para utilizar en seguridad los ELEVADOR ELECTROHIDRÁULICO PARA VEHÍCULOS Art. 802_3 fabricados por:

OMCN S.p.A.
Via Divisione Tridentina n. 23
24020 Villa di Serio (BG)
Italia.

En particular en este manual se encuentra:
- el resumen de las indicaciones previstas para la marca
- las condiciones de utilización previstas
- las instrucciones para efectuar el transporte y la puesta en funcionamiento
- las características técnicas principales
- las informaciones relativas a la posición de trabajo y a los mandos
- las instrucciones para el uso en seguridad
- las advertencias sobre los usos impropios o no autorizados
- instrucciones para realizar las operaciones de mantenimiento
- las indicaciones relativas al ruido aéreo producido
- los esquemas funcionales
- la tabla relativa a las piezas de recambio

Además, las páginas finales del presente manual deben ser utilizadas como *Registro de control* con el objetivo de permitir el registro de:
- cesiones de propiedad
- operaciones de mantenimiento ordinario
- operaciones periódicas de verificación y control
- reparación de averías y sustitución de partes (mecánicas, eléctricas, oleodinámicas y estructurales).

En el presente manual, el término "Máquina" y el término "Elevador" se utilizarán indiferentemente por el término "Elevador electrohidráulico para vehiculos".

La empresa OMCN S.p.A declina toda responsabilidad por eventuales daños a personas o cosas provocados por comportamientos y /o usos incorrectos de la máquina causados por errónea comprensión de la traducción del presente manual respecto a la versión original en idioma italiano.
El constructor provee a introducir en el mercado el elevador con:
- manual de instrucciones de uso,
- marca CE,
- declaración CE de conformidad.

1.1. Descripción genera del elevador

El Art. 718_2 es un elevador electrohidráulico para vehículos, fijo, de accionamiento electrohidráulico, proyectado y realizado para ser utilizado según lo indicado en el parágrafo 2.0. – Finalidad de uso.
El elevador está compuesto de dos unidades de elevación sincronizadas, cada una accionada por un cilindro oleodinámicos.
La centralita oleodinámica y el motor están situados dentro del armario.
En la parte posterior del armario está colocado el cuadro eléctrico y el panel de mandos.

Elevador auxiliar equipado con extensión.

Elevador equipado con platos oscilantes.

Diseño 2A

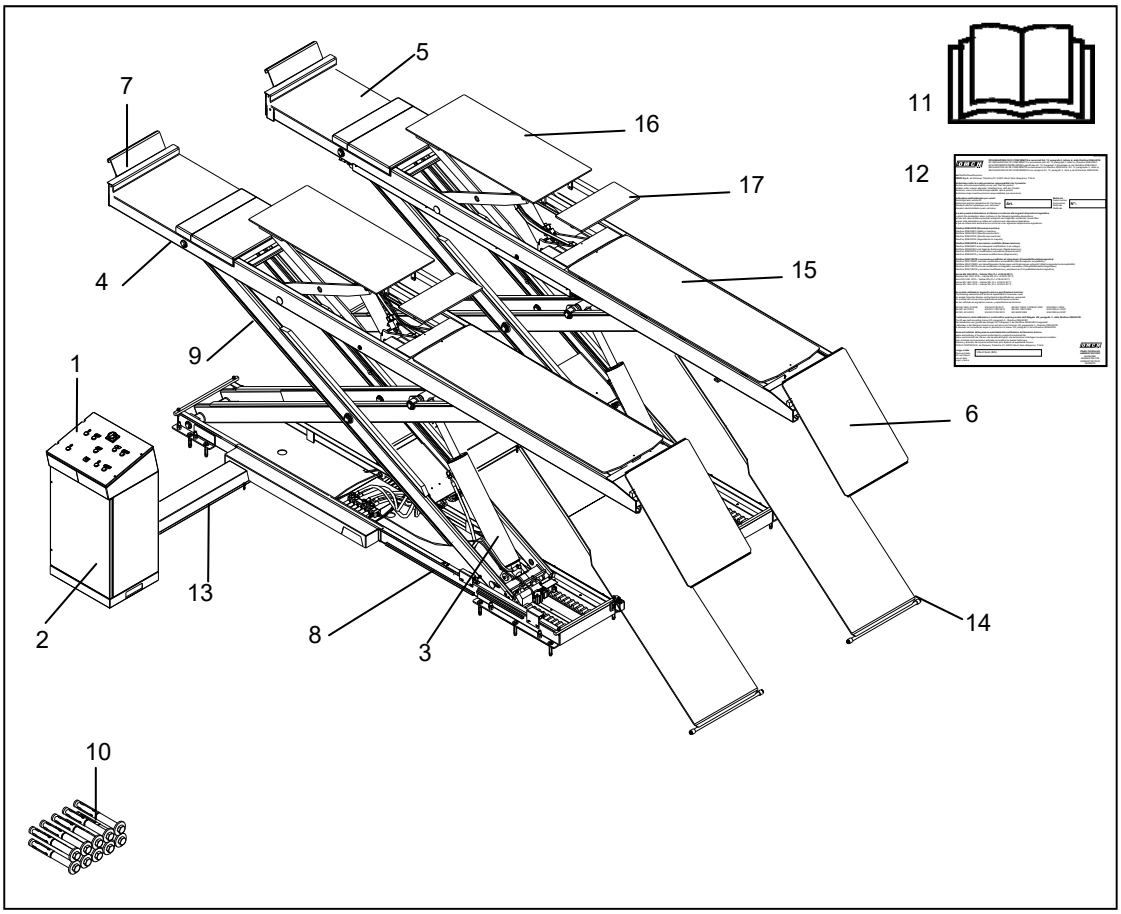

1) Panel mandos
2) Central oleodinámica
3) Cilindro
4) Plataformas de elevación P1
5) Plataformas de elevación P2
6) Deslizamiento trasero
7) Parada delantera
8) Basamentos de fijación
9) Bastidores de elevación
10) Taco
11) Libro instrucciones de uso y mantenimiento
12) Declaración CE de conformidad
13) Canal
14) Rampa arriba
15) Platos oscilantes
16) Plataformas elevadoras auxiliares
17) Extensiones de elevación auxiliares

2.0. DESTINO DE USO

En el destino de uso están indicados los usos permitidos para los cuales el fabricante ha proyectado y construido la máquina.
Solo el respeto riguroso de los usos permitidos garantiza al operador y a las personas expuestas un uso seguro del aparato y para tal finalidad también se han determinado los usos incorrectos razonablemente previsibles que el fabricante, según la propia experiencia, ha determinado en el uso del elevador.
Por tal motivo, en los parágrafos sucesivos, además de los usos permitidos se indican, a título no exhaustivo sino enunciativo, también los usos incorrectos previsibles razonablemente.

2.1. Usos permitidos

El elevador se ha proyectado y realizado para la elevación de coches de cuatro ruedas de peso total no superior a la capacidad de carga del elevador indicada en la placa de identificación del fabricante (Diseño 4), respetando la distribución de la carga y las prescripciones previstas por el fabricante.

La capacidad nominal del elevador principal es de 5000 kg.
La capacidad nominal del elevador auxiliar es de 4000 kg.

ADVERTENCIA

Los usos no indicados expresamente en el presente manual se consideran impropios y por lo tanto prohibidos: el fabricante declina toda responsabilidad por daños directos o indirectos a personas, animales o cosas causados por un uso impropio del elevador.

2.2. Usos incorrectos

A título enunciativo y no limitativo se indican a continuación ejemplos de uso impropio previsibles razonablemente.

Está prohibida la elevación de coches de peso superior a la capacidad del elevador,
Está prohibida la elevación de personas y/o animales,
Está prohibida la elevación de coches con personas y/o animales a bordo,
Está prohibida la elevación de motocicletas, sidecar y similares,
Está prohibida la elevación de vehículos de tres ruedas en general,
Está prohibida la elevación de vehículos especiales tipo: carros elevadores de horquilla, máquinas y tractores agrícolas, máquinas para movimiento tierra (palas, excavadoras, traíllas, etc.)
Está prohibida la elevación de coches con material potencialmente peligrosos a bordo (materiales inflamables, explosivos, corrosivos, etc),
Está prohibida la elevación de máquinas y/o materiales en general (uso como monta cargas o plataforma de elevación),
Está prohibida la elevación de materiales y/u objetos (piezas elaboradas, herramientas, etc.),
Está prohibida la elevación de coches utilizando accesorios no originales o no previstos por OMCN S.p.A.

2.3. Placa d'identificación

ADVERTENCIA

Está prohibido alterar de cualquier modo, manipular o eliminar la placa de identificación de la máquina. Mantener la placa siempre bien limpia de modo que los datos indicados en la misma puedan leerse siempre.

Diseño 3

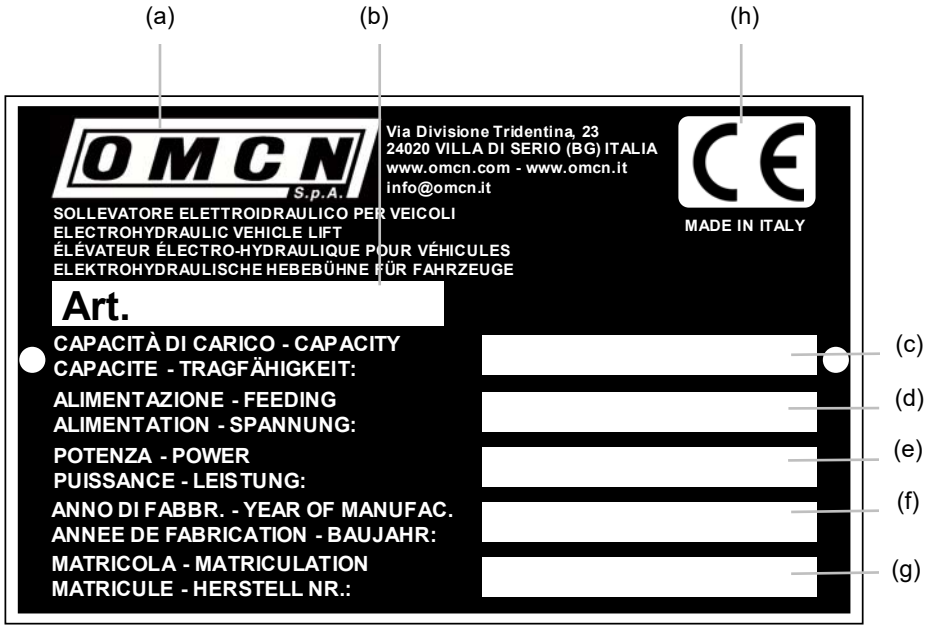

Cada elevador está dotado de una placa de identificación del fabricante (DIS. 5) aplicada a la máquina según lo indicado en Diseño 1. En la placa de identificación del fabricante están indicados los siguientes datos:

a) Generalidades, dirección completa del fabricante.
b) Modelo del elevador.
c) Capacidad de elevación.
d) Tensión de alimentación en V y frecuencia en Hz.
e) Potencia motor kW.
f) Año di fabricación.
g) N° de matrícula del elevador.
h) Marca CE.

3.0.
NORMAS GENERALES DE SEGURIDAD

PELIGRO

Es obligatorio respetar las normas generales de seguridad y prevención indicadas a continuación: quien no respete las prescripciones contenidas en este manual puede provocar daños a sí mismo y/o personas, animales o cosas.

El uso del elevador está permitido

- El uso del elevador está permitido solo a personal autorizado, en buen estado de salud, responsable y entrenado especialmente sobre los usos permitidos y riesgos presentes en el elevador.
- El uso del elevador está permitido solo a operadores que hayan leído completamente, comprendido y asimilado perfectamente el contenido del presente manual.
- El uso del elevador está permitido solamente en el interior de locales cerrados al resguardo de agentes atmosféricos: nieve, lluvia, viento, etc.
- El uso del elevador está permitido a un único usuario, está prohibido utilizar el elevador por dos o más personas contemporáneamente.

Es obligatorio

- Es obligatorio comprobar que el ambiente donde se pretende colocar el elevador esté ventilado y correctamente iluminado (lugar suficientemente iluminado pero no sometido a deslumbramientos o luces intensas).
- Es obligatorio comprobar que el suelo en el cual se ha instalado el elevador debe ser sólido, plano, perfectamente nivelado y capaz de soportar las cargas máximas previstas.
- Es obligatorio colocar el elevador lejos de fuentes de calor o de dispositivos que puedan emitir radiaciones electromagnéticas.
- Es obligatorio colocar el elevador de manera que el área de trabajo del elevador no esté expuesta a movimientos peligrosos de partes de otras máquinas en funcionamiento.
- Es obligatorio, antes de empezar a trabajar con el elevador, asegurarse que los órganos de elevación sean íntegros. en caso contrario está prohibido trabajar con el elevador.
- Es obligatorio antes de empezar a trabajar, asegurarse del perfecto funcionamiento de los dispositivos de seguridad instalados: en caso de mal funcionamiento está prohibido trabajar con el elevador.
- Es obligatorio colocar el vehículo a bordo del elevador de modo que el eje de simetría esté lo más cerca posible del eje de simetría del elevador.
- Es obligatorio, antes de efectuar la fase de subida o de bajada, comprobar la estabilidad del sistema elevador-vehículo.
- Es obligatorio controlar durante las fases de subida o descenso del elevador que el vehículo permanece perfectamente estable en las plataformas.
- Es obligatorio, antes de efectuar el descenso, controlar que en la zona de protección del elevador y en la zona colocada debajo del vehículo no haya obstáculos, objetos, herramientas que puedan ocasionar peligros.
- Es obligatorio controlar que durante el funcionamiento no se comprueben condiciones de peligro para personas expuestas. En caso de que se manifestaran dichas condiciones parar inmediatamente los movimientos en curso y alejar a las personas.
- Es obligatorio cuando se detectan ruidos no habituales o anomalías de funcionamiento, interrumpir inmediatamente todo accionamiento en curso y buscar la causa de dichas irregularidades. En caso de duda evitar operaciones impropias dirigiéndose al servicio de asistencia técnica del fabricante.
- Es obligatorio cada vez que se deba acceder a la zona de riesgo seccionar el elevador de las fuentes de energía conmutando el interruptor sigilable en el “0” (OFF).
- Es obligatorio después de haber elevado el vehículo y antes de efectuar cualquier intervención en el mismo colocar el interruptor que se sigila en “0” (OFF) y colocar el candado correspondiente.
- Es obligatorio comprobar que el desmontaje de partes del vehículo colocado a bordo del elevador no provoque desequilibrios de la carga (véase tabla repartición de la carga, Diseño 2)
- Para las operaciones de mantenimiento utilizar exclusivamente repuestos originales OMCN; el fabricante declina toda responsabilidad por los daños causados por el uso de accesorios no originales. El uso de repuestos no originales comporta la automática pérdida de la garantía.
- Es obligatorio comprobar que el freno de estacionamiento del vehículo colocado en las plataformas esté activado y funcione correctamente.
- Es obligatorio cuando se inicia la elevación del vehículo, parar el movimiento después de los primeros 200 mm de elevación y comprobar la estabilidad del vehículo.
- Es obligatorio supervisar la carga durante el ascenso y descenso.
- Es obligatorio verificar que eventuales cargas posicionadas a bordo del vehículo estén imposibilitadas para el movimiento.

- Es obligatorio prestar mucha atención cuando dejamos los carros elevados, pueden producirse golpes inesperados.
- Es obligatorio tener mucho cuidado con las manos y los pies.
- Es obligatorio mantener limpia la zona inferior del elevador y sus alrededores, limpiar inmediatamente cualuquier mancha de aceite para evitar posibles caidas del operario.

Elevador auxiliar :

- Es obligatorio, antes del uso posicionar los tampones debajo de los puntos de agarre del vehículo previstos por el fabricante del mismo, verificando que estos no estén sucios, manchados o corroídos.
- Está prohibido utilizar cualquier otro dispositivo de elevación adicional cuando se utiliza el elevador auxiliar (por ejemplo, barra transversal de elevación, gato de botella, etc.).

Está prohibido

- Está prohibido utilizar el elevador de manera impropia o errónea, este debe usarse exclusivamente como se indica en el parágrafo 2.0. - DESTINO DE USO.
- Está prohibido utilizar el elevador para elevar materiales u objetos de cualquier tipo (como por ejemplo piezas elaboradas, herramientas, etc.).
- Está prohibido utilizar el elevador para elevar revestimientos a cargar en los medios de transporte o emplear el elevador como montacargas.
- Está prohibido usar las plataformas principales y las plataformas auxiliares del elevador para elevar cargas de peso superior de la capacidad nominal de las mismas (indicadas en el capítulo 2.0. - DESTINO DE USO), atenerse a las tablas de repartición de la carga (DIS. 2).
- Está prohibido utilizar el elevador para levantar solamente un lado del vehículo.
- Está prohibido el uso del elevador para el lavado de los vehículos.
- Está prohibido subir o detenerse en los órganos de soporte del elevador o transportarse por el mismo elevador.
- Está prohibido subir a bordo del vehículo tanto durante las fases de movimiento como después de que el vehículo se haya elevado.
- Está prohibido provocar oscilaciones del vehículo.
- Está prohibido abandonar el elevador por cualquier motivo, sin haber quitado tensión antes actuando en el interruptor correspondiente.
- Está prohibido el uso del elevador en ambientes en el que puedan producirse mezclas de gas o vapores inflamables o explosivos.
- Está prohibido utilizar el elevador si la temperatura ambiente es inferior a 5°C o superior a 40 °C.
- Está prohibido manipular o modificar el elevador: cualquier manipulación o modificación del elevador comportan automáticamente la inmediata pérdida de la garantía y liberan al constructor de toda responsabilidad por daños directos o indirectos causados por dichas manipulaciones.
- Está prohibido usar accesorios no suministrados por OMCN SpA
- Está prohibida la elevación de un vehículo con el motor en movimiento.
- Está prohibido utilizar vigas de elevación accesorias (no incluidas) en los rieles naranjas.

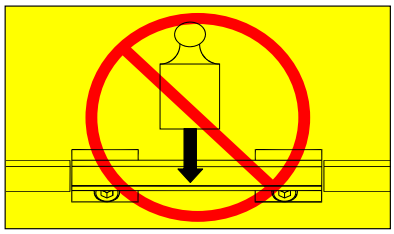

3.1. Indumentaria y dispositivos de protección individual

Para trabajar en el elevador en condiciones de seguridad es obligatorio utilizar ropa adecuada para el elevador y el ambiente de trabajo.

- no use ropa ancha, corbatas, bufandas y otra indumentaria similar que pueda engancharse en las partes móviles del elevador.
- el cabello largo se recogerá, las extremidades de las mangas deben ser estrechas evitando el uso de relojes, anillos, collares y otros objetos que puedan provocar daños a la persona que los lleva.
- Utilizar calzado contra accidentes, casco protector para la cabeza, guantes protectores para las manos y, en caso de presencia en el medio ambiente de un nivel de ruido no inferior a 85 dB(A), orejeras u otros dispositivos de protección del oído.

En cualquier caso haga referencia a las disposiciones de seguridad previstas para el ambiente de trabajo del país en donde usará el elevador.

3.2. Nivel sonoro

El elevador se ha sometido a pruebas de nivel de ruido.
Las pruebas se han efectuado con el elevador en movimiento y equipado con las dotaciones de serie.
Las pruebas han detectado un ruido inferior a 70 dB (A).

Diseño 4

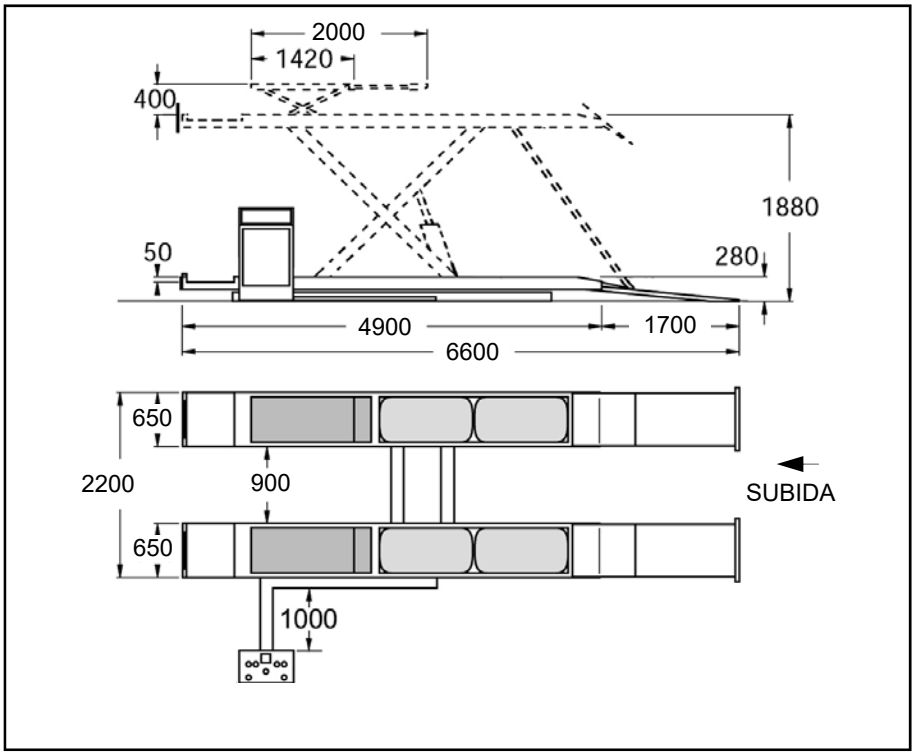

Modelo:	**Art. 802_3**
Capacidad elevador principal:	5000 kg
Capacidad elevador auxiliar:	4000 kg
Potencia motor:	4 kW
Alimentación motor:	Trifásico, 400 V / 50 Hz
Peso:	2890 kg

5.0. TRANSPORTE

El elevador se suministra subdividido en paquetes ensamblados como sigue:

- cada una de las dos cajas de madera (Diseño 6) contiene una plataforma con basamento completo de cilindro hidráulico, tope rueda y rampa de subida.
- la central de mando, con peso equivalente a 132 kg, está embalada por separado.

El movimiento de las cajas debe ser efectuado con medios de elevación con capacidad superior al peso de las mismas (Diseño 6).

PELIGRO

- **Es obligatorio, para el transporte, fijar adecuadamente las cajas y la central de mando de manera que no hayan desplazamientos en el plano del vehículo o del medio.**
- **Si se utilizan carros de horquilla para los desplazamientos de las cajas, efectuar la cogida y la elevación como se indica en el Diseño 6.**

Diseño 6

Peso por caja:
Art. 802_3: ~1400 kg

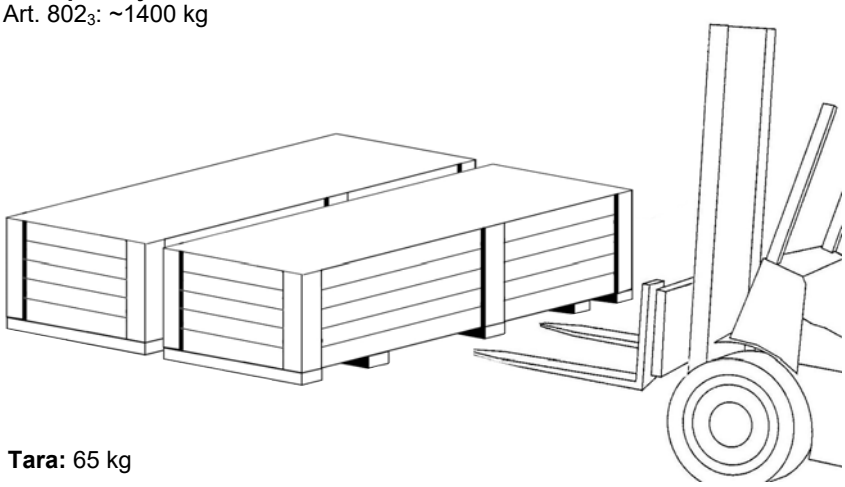

Tara: 65 kg

Diseño 7

Peso sólo basamento con plataforma
Art. 802_3: 1330 kg

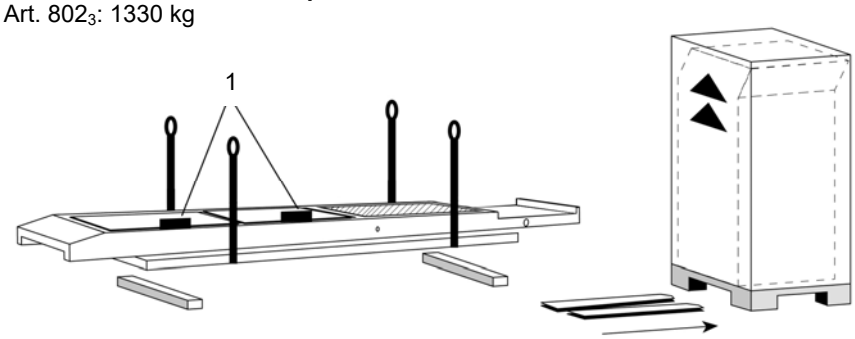

Central mando: 132 kg

Cuando, para el transporte del elevador, no se utiliza la caja de madera correspondiente, las plataformas del elevador están embaladas por separado (Diseño 7) y envueltas en un papel plastificado (pluriboll) para proteger eficazmente todos los componentes.
El transporte del elevador embalado deberá efectuarse siguiendo las instrucciones indicadas a continuación.

- Proteger la central de mando de la exposición a la intemperie y manejarla con cuidado.
- Proteger las esquinas y las extremidades de la pieza a transportar con material idóneo (pluriboll o cartón).
- No utilice cables metálicos para la elevación.
- Embragar con correas de al menos 2000 mm de longitud y con capacidad mayor de 3000 kg.
- Verificar que los placas giratorias (1 Diseño 7) estén bloqueadas en una posición extrema, sin la posibilidad de movimiento.

6.0. DESEMBALAJE

Después de haber quitado el embalaje asegúrese de que la máquina y los dispositivos de mando estén perfectamente íntegros y no hayan sufrido daños durante el transporte. Eventuales carencias deben ser señaladas al constructor dentro de 8 días desde la entrega. **En caso de duda no utilice el elevador y diríjase al servicio de asistencia técnica del distribuidor autorizado.**
Los materiales utilizados para el embalaje (bolsas de plástico, poliesterol expandido, clavos, tornillos, madera, etc.) representan una potencial fuente de peligro: ¡no los deje al alcance de los niños o animales!
Se aconseja conservar el material de embalaje con el fin de volver a utilizarlo para sucesivos transportes. En caso de eliminación dichos materiales se llevarán a lugares especiales de recogida según las disposiciones locales.

CAUTELA

Preste atención y no tire con el material de embalaje la caja que contiene los accesorios.

Etiquetado medioambiental de envases:

Tipología: cajas, sábanas y protectores de esquinas
Material: cartón corrugado

Tipología: plástico de burbujas, film estirable, bolsas
Material: polietileno de baja densidad

Tipología: paletas de madera, jaulas, cajones, cuñas de madera
Material: madera

Tipología: correas metálicas
Material: acero

7.0. MONTAJE Y PUESTA EN FUNCIONAMIENTO

PELIGRO

- **La instalación del elevador requiere la intervención de personal profesionalmente cualificado.**
- **Las intervenciones en la parte eléctrica, incluso de leve entidad, necesitan la ayuda de personal profesional cualificado.**
- **Elegir el lugar de instalación observando las normas vigentes en materia de seguridad del trabajo.**
- **Está prohibido instalar el elevador en planos frágiles o desconectados.**
- **Está prohibido el uso del elevador en ambientes en los que puedan producirse mezclas de gas o vapores inflamables o explosivos.**
- **Es obligatorio colocar el elevador en el interior de locales cerrados al resguardo de los agentes atmosféricos: nieve, lluvia, viento, etc.**
- **Es obligatorio colocar el elevador lejos de fuentes de calor o de dispositivos que puedan emitir radiaciones electromagnéticas.**
- **Es obligatorio verificar que el ambiente donde se pretende colocar el elevador sea un ambiente aireado e iluminado correctamente.**
- **Comprobar que la altura y las características del techo del local en los que se desea instalar el elevador sean tales que garanticen la completa subida del elevador incluso en presencia de vehículos especialmente altos.**
- **Es obligatorio, antes de efectuar el movimiento de las diferentes partes que componen el elevador, asegurar la entidad de los pesos que se pretende mover y que los aparatos de elevación utilizados tengan una capacidad adecuada a los mismos pesos.**

7.1. Área de instalación

En la detección del área de instalación se debe tener en cuenta la dimensión máxima del elevador (véase § 4.0. - DATOS TÉCNICOS) y se debe considerar el espacio practicable por el operador alrededor del perímetro del aparato (respetar una distancia de al menos 800 mm de cada parte del elevador de eventuales paredes o de cualquier herramienta para permitir las necesarias operaciones de mantenimiento y control). Además es necesario tener en cuenta el espacio necesario para las operaciones de subida y bajada de los vehículos.

El elevador y la central de mando deben instalarse de manera que desde el lugar de mando el operador sea capaz de visualizar todo el aparato y el área circundante de manera que comprueben en dicha área, la ausencia de personas expuestas y/o de objetos que podrían obstaculizar los movimientos del elevador y ser fuente de peligro.

Si el elevador está instalado en ambientes donde la temperatura puede descender por debajo de 10°C, introducir en el circuito neumático el correspondiente aditivo para prevenir la formación de hielo.

PELIGRO

Está prohibido instalar el elevador en superficies con características diferentes a las descritas precedentemente, como por ejemplo planos frágiles o libres o en planos no nivelados.

ADVERTENCIA

La instalación de la máquina en suelos sobrealzado , suelos que tienen construcción de losa o bien que queda encima espacios intersticios debe ser autorizada de un técnico cualificado en construcciones civiles, OMCN declina cada rensponsabilidad

REQUISITOS MÍNIMOS PARA EL SUELO:

El elevador debe instalarse en un suelo plano, horizontal, nivelado y regular, capaz de soportar los esfuerzos transmitidos a la superficie de apoyo durante las operaciones de carga

Las características mínimas del suelo deben ser:

1) **Hormigón utilizado clase 35 RcK (resistencia de al menos 35 N/mm^2)**
2) **Espesor del hormigón con buena consistencia, neto de cualquier alicatado y solera relativa: 150 mm**
3) **Armadura superior e inferior con red electrosoldada Fe44K alambre 8 mm de diámetro, malla no superior a 200 mm x 200 mm. Cubierta de hierro no superior a 25 mm**
4) **Capacidad portante en el suelo no inferior a 1,3 kg/cm^2.**

Además de lo anterior, en un área mínima indicada en la Diseño 8 no deben existir juntas de dilatación o cortes que interrumpan la continuidad de la armadura superior
Recomendamos que coloque el elevador directamente sobre el hormigón

Diseño 8

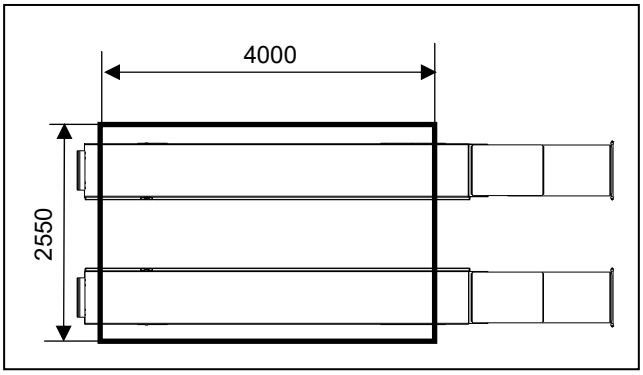

<u>NOTA</u>:
SÓLO EN EL CASO DE SUELOS EXISTENTES PARA LOS QUE NO SEA POSIBLE VERIFICAR CON CERTEZA EL CUMPLIMIENTO DE LAS CARACTERÍSTICAS MÍNIMAS INDICADAS DESDE EL PUNTO 1) AL 4), SERÁ NECESARIO REALIZAR LOS SIGUIENTES TRABAJOS DE CONSTRUCCIÓN

Proporcionar un chorro de cimentación adecuado como se muestra en la Diseño 8A.

Diseño 8A

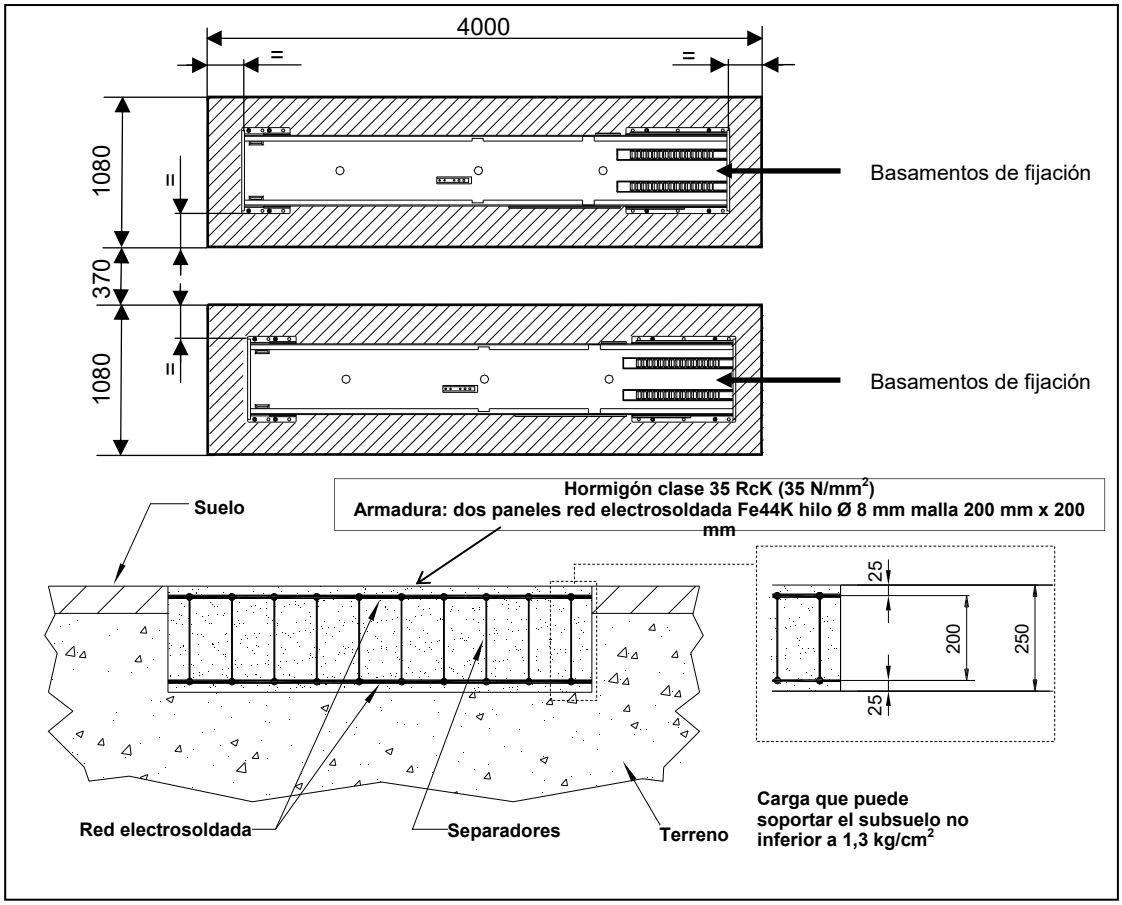

7.2. Conexiones oleodinámicos y neumáticos

- Posicionar las dos plataformas del elevador y el armario con la central oleodinámica como se indica en la Diseño 10, manteniendo las dos plataformas alineadas en las extremidades y paralelas entre ellas.
- Conectar los tubos flexibles de unión de las dos plataformas (A Diseño 10).
  Para dicho fin, con referencia a la línea coloreada colocada en la extremidad de cada tubo, hacer corresponder los colores correspondientes para cada par de tubos, para los tubos de conducción oleodinámica y para los tubos de conducción neumática. Apretar a fondo las uniones de los diferentes tubos de manera que se evite cualquier pérdida.
- Conectar con el mismo criterio (correspondencia colores) los tubos de conexión de la plataforma principal (plataforma con cilindro P1) con la central de mando agrupando de manera lineal todos los tubos (B Diseño 10).

Diseño 10

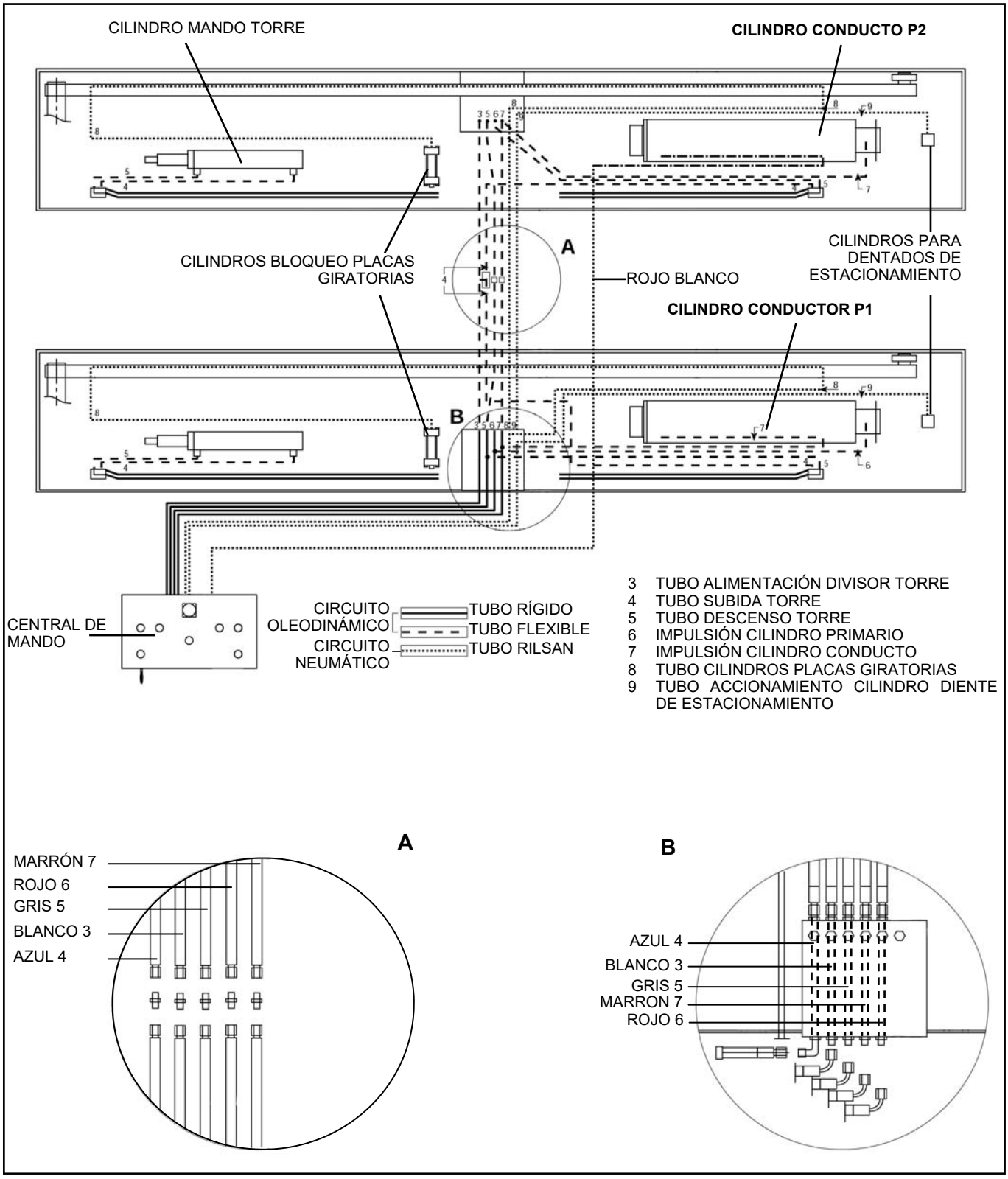

- Controlar que estén cerrados a fondo las uniones de los diferentes tubos, para prevenir cualquier pérdida de aceite.
- Controlar la cantidad de aceite a través del nivel en el depósito de la central oleodinámica. Con el puente bajado la línea del aceite debe ser de más de la mitad del nivel indicado.
- **Para reajustar los niveles utilizar solo aceite hidráulico "AGIP OSO 46" o equivalentes.**
- Mediante los dos enganches, colocados en el lado posterior del armario de control, conectar el tubo de alimentación neumática (1 Diseño 11) y el cable para la alimentación eléctrica (2 Diseño 11).
- **Para realizar la conexión antes mencionada se requiere una tubería de ø 8 x 1, y una presión de red (para su correcto funcionamiento) de 8 bar; una presión más baja o más alta puede causar mal funcionamiento.**

Diseño 11

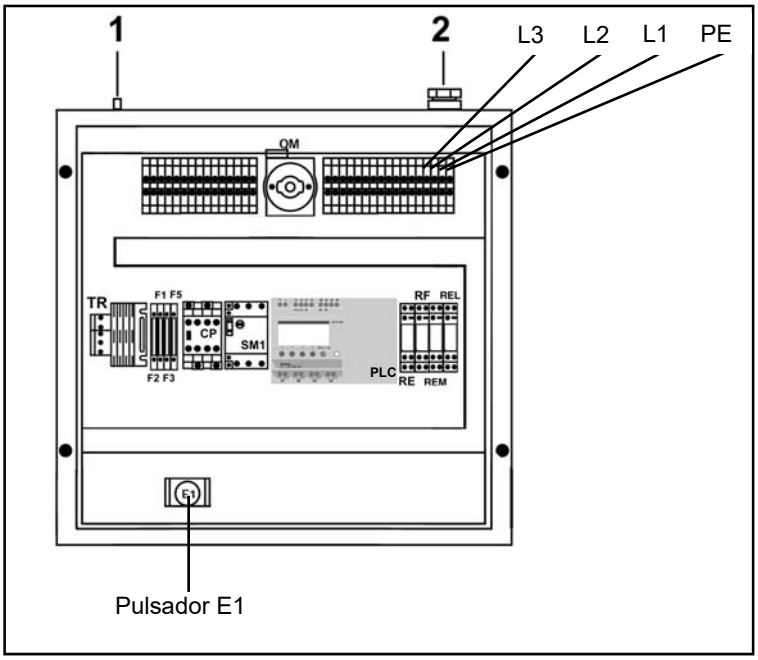

7.3. Conexiones a la línea eléctrica

PELIGRO

- **Las intervenciones en la parte eléctrica, incluso de leve entidad, necesitan la ayuda de personal profesional cualificado.**
- **Es obligatorio, antes de efectuar cualquier operación, asegurarse de que los dispositivos en los que desea intervenir estén desconectados de manera segura de la fuente de energía eléctrica.**
- **La conexión del cuadro de mando a la red de alimentación debe ser efectuada por medio de un cuadro de distribución predispuesto por el usuario, este debe estar dotado de seccionador, dispositivo de protección contra las sobrecorrientes y de interrupción diferencial (salvavida debitamente calibrado): está totalmente prohibido conectar el cuadro de mando directamente a la red de distribución del establecimiento o de la oficina!**
- **ESTÁ SEVERAMENTE PROHIBDO REALIZAR UNIONES EN EL CABLE DE LÍNEA!**
- **Antes de realizar las conexiones controlar que los datos relativos a la alimentación eléctrica indicados en la placa de identificación del elevador (DIS. 4) correspondan con las características del cuadro de distribución predispuesto por el usuario.**
- **Efectuar la puesta a tierra del elevador.**

Diseño 11A

El elevador está equipado con conexión para el sistema externo de puesta a tierra reconocible por el símbolo ilustrado en la Diseño 11A aplicado en el mismo: efectuar la puesta a tierra según la normativa vigente, utilizando un cable eléctrico revestido y marcado con el color amarillo-verde y de sección apropiada.

- Controlar que la tensión sea la solicitada para el funcionamiento (400 V, 50 Hz).
- Verificar la condición de los conductores y la presencia del conductor de tierra.
- Conectar los cables de línea PE – L1 – L2 – L3 en la caja de bornas colocada en el cuadro eléctrico dentro de la central de mando (Diseño 11), utilizar un cable eléctrico con sección mínima 4 mm^2 de 3 polos + tierra para una longitud máxima de 3 m.
- El cable de alimentación suministrado con el elevador se suministra con el solo fin de monstrar como efectuar correctamente la conexión en el borne colocado en el interior del cuadro eléctrico: por lo tanto este cable debe sustituirse con uno de longitud adecuada.

Si la distancia entre la central de mando y el cuadro eléctrico de pared es superior a 10 m es necesario utilizar un cable eléctrico con una sección superior (proporcionada a la distancia entre el cuadro eléctrico de pared y la central), **para dicho propósito contacte el servicio de asistencia técnica de OMCN S.p.A. para las indicaciones en la sección de cable en relación a la longitud.**

Sin conectar los cables eléctricos que llegan de las plataformas a la central de mandos, poner tensión en la central misma, girar el interruptor general en posición « ON », presionar brevemente el pulsador de subida y comprobar que el motor gire en sentido horario. Si el motor gira en sentido contrario, quitar tensión e invertir dos fases del cable de alimentación.

N.B.:
durante las operaciones de “sincronización plataformas y descarga aire” y de “alineación plataformas” (descritas detalladamente en los capítulos siguientes), los cables eléctricos que llegan de las plataformas no deben conectarse en las bornas de la central eléctrica sino deben dejarse los puentes eléctricos ya predispuestos, de manera que al final de estas dos operaciones pueda comprobarse la buena funcionalidad de la parte oleodinámica independientemente de la parte eléctrica.

PELIGRO

Durante las operaciones de montaje y sucesiva alineación de las plataformas actuar con cuidado ya que dentro de la central de mando las bornas de los interruptores de los finales de carrera y de los dispositivos de seguridad, colocados en las plataformas, están sobrepuestas y por lo tanto son inoperantes.

7.4. Sincronización plataforma o descarga aire

Después de la cuidadosa ejecución de las operaciones descritas en los parágrafos precedentes es posible pasar a la operación de sincronización de las plataformas y descarga aire.

Los mandos a través de los cuales se efectúan las operaciones de sincronización de las plataformas son:

- el pulsador <SUBIDA> y el pulsador <BAJADA> (plataformas principales),
- el pulsador de <ESTACIONAMIENTO>,
- el pulsador <E1> colocado en el interior de la central de mando, debajo del panel de los componentes eléctricos (Diseño 13).

El pulsador <E1> conmuta la posición de la electroválvula M (Diseño 13) seleccionando de esta manera la bajada o la subida del cilindro P2 (plataforma P2) a través de los normales pulsadores de mando, de manera independiente del cilindro P1 (o plataforma P1).

Modalidad de ejecución

A) Elevar completamente las dos plataformas presionando solo el pulsador <SUBIDA> (Diseño 14), asegurarse de que el final de carrera esté desconectado.
Si la plataforma P2 queda más baja, presionar el pulsador <E1> contemporáneamente al pulsador <SUBIDA> hasta el alcance de la misma altura de la plataforma P1 (controlar que el aceite contenido en el depósito de la central oleodinámica no esté bajo el nivel mínimo y añadir aceite si necesario).
Mantener presionado el pulsador <E1> y contemporáneamente presionar el pulsador <SUBIDA> dos o tres veces para enviar aceite en el cilindro P2 y permitir la descarga de aire a través de una válvula correspondiente colocada en el interior del mismo cilindro P2.
Aflojar el tornillo (6 Diseño 13) del cilindro P1 luego, manteniendo contemporáneamente presionado el pulsador <E1>, presionar con breves golpes el pulsador <SUBIDA> (sin insistir) hasta que del tornillo (6 Diseño 13) salga solo aceite. Luego apretar el tornillo (6 DIS. 13). Con el pulsador bajada bajar completamente las plataformas principales.

Diseño 13

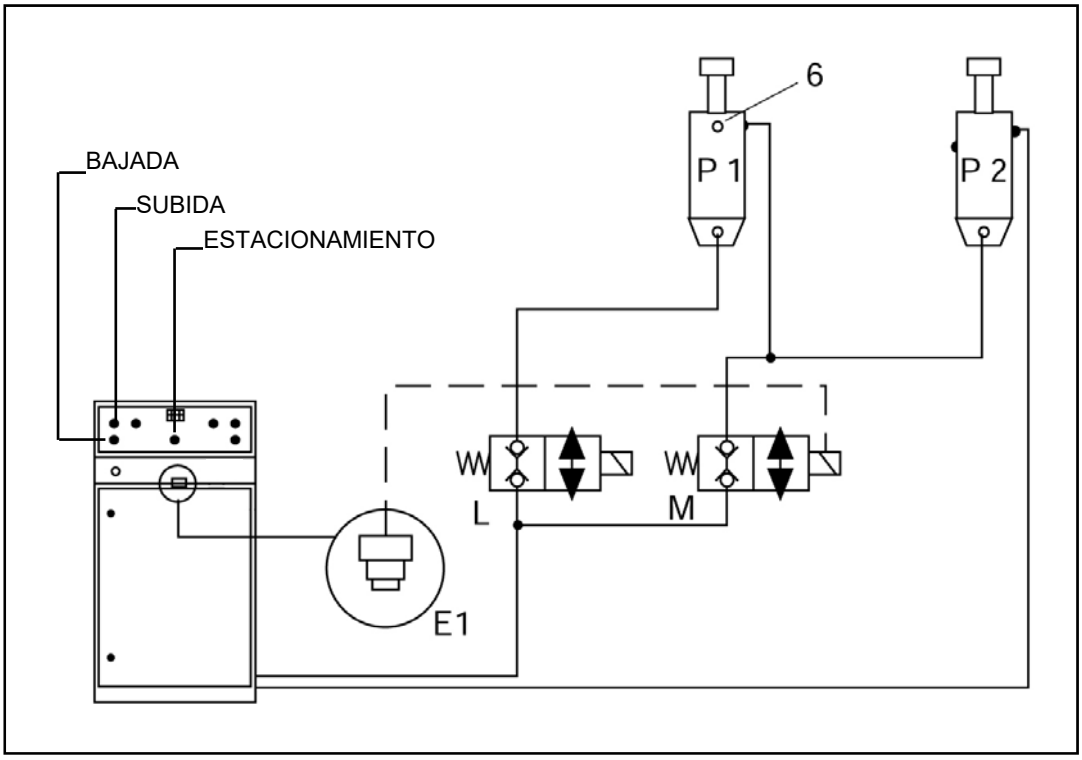

B) Manteniendo presionado el pulsador <E1> efectuar dos o tres carreras completas de la plataforma P2 a través de los pulsadores <BAJADA> y >SUBIDA>.
Cuando el cilindro de la plataforma P2 llega en tope mecánico de final de carrera subida, mantener presionado brevemente (2 o 3 segundos) el pulsador <E1> y el pulsador <SUBIDA> para permitir la completa descarga de aire dentro del cilindro conducto P2.
Presionando el pulsador <E1> y contemporáneamente el pulsador <BAJADA> bajar completamente la plataforma P2.

C) Elevar hasta una altura de 400 – 500 mm las dos plataformas principales y comprobar la sincronización en el tope de tierra. En caso de desigualdad alinear la plataforma P2 y si necesario repetir la operación más veces, hasta el alcance del sincronismo.

Después de unas horas de funcionamiento, en caso de desalineación, puede ser necesario repetir la descarga del aire.
Para este fin, repetir correctamente las operaciones siguiendo los precedentes puntos b) y c).

Para la sincronización de las plataformas auxiliares:

- efectuar la subida completa de las plataformas auxiliares presionando el pulsador <SUBIDA TORRE> luego
- efectuar la bajada completa presionando el pulsador <BAJADA TORRE>.

Diseño 14

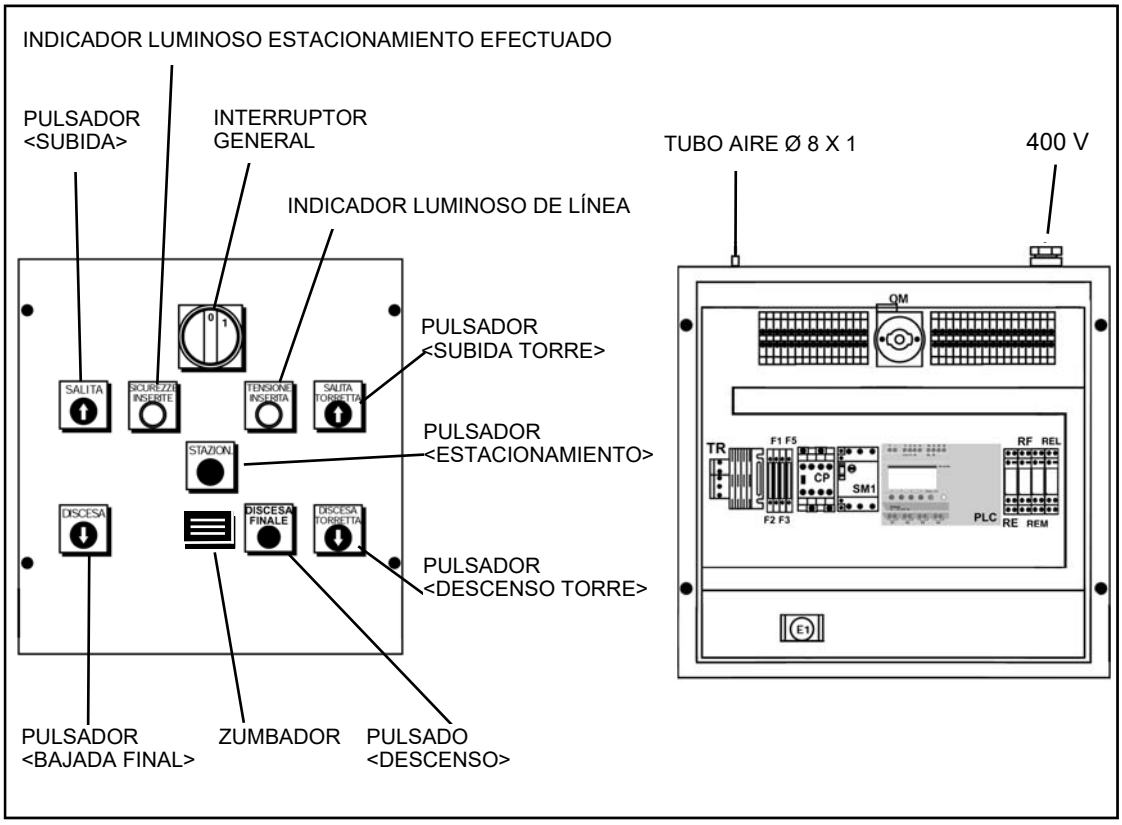

7.5. Alineamiento plataformas

En el caso en el que, durante el uso normal, es necesario alinear las dos plataformas principales, abrir la tapa anterior del armario de mando e individuar el pulsador <E1> (Diseño 13). Presionando el pulsador <E1> accionar el pulsador <SUBIDA>, <BAJADA> o <ESTACIONAMIENTO> para mover la plataforma P2 independientemente de la plataforma P1 hasta la ejecución de la nivelación.

El alineamiento de las plataformas auxiliares se efectúa automáticamente cada vez que se realiza una carrera completa de subida-bajada de las mismas.

7.6. Conexiones eléctricas

PELIGRO

- **Las intervenciones en la parte eléctrica, incluso de leve entidad, necesitan la ayuda de personal profesional cualificado.**
- **Es obligatorio, antes de efectuar cualquier operación, asegurarse de que los dispositivos en los que desea intervenir no estén bajo tensión y estén desconectados de manera segura de la fuente de energía eléctrica.**

Después de haber efectuado la operación de sincronización de las plataformas y la descarga de aire, conectar los cables eléctricos que llegan de las dos plataformas a la caja de bornas del armario de mando (Diseño 15) colocando cada cable en la borna numerada correspondiente. Eliminar los puentes provisorios marcados en Diseño 15 con 1 – 2 – 3 utilizados en la fase de montaje.

Efectuar dos o tres carreras completas “subida y bajada” para controlar la intervención del final de carrera de subida. La intervención del final de carrera debe parar la carrera del elevador.

Diseño 15

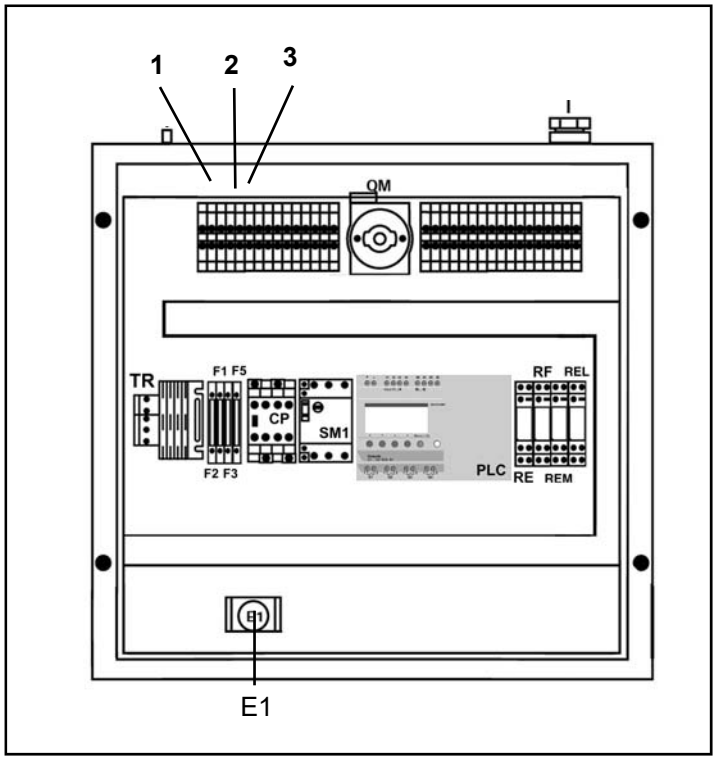

7.7. Fijación a tierra y nivelación

ADVERTENCIA

- **Desplazar las plataformas usando medios adecuados al peso de las mismas.**
- **Las operaciones de fijación y nivelación deben ser efectuadas por personal técnico profesionalmente cualificado. El fabricante declina toda responsabilidad por los daños causados por la falta de aplicación de dichas indicaciones. La falta de observación es motivo de la decadencia de la garantía.**

- Colocar los dos basamentos con las plataformas correspondientes en el plano en que se desea instalar el elevador de manera que estén paralelas entre ellas y que se respete la distancia indicada en Diseño 16.
- Presionar el pulsador <SUBIDA> y llevar las plataformas principales aproximadamente a 1500 mm del plano de paso, luego presionar el pulsador <ESTACIONAMIENTO> para efectuar el apoyo en los estacionamientos mecánicos.
- Nivelar los basamentos, utilizando para la nivelación los tornillos correspondientes (2 Diseño 17) y colocar espesores, si necesario.
- Luego bajar completamente las plataformas y controlar la nivelación a tierra, para dicho fin utilizar los tornillos (3 Diseño 17) para la regulación y el apoyo del tope de tierra.

Diseño 16

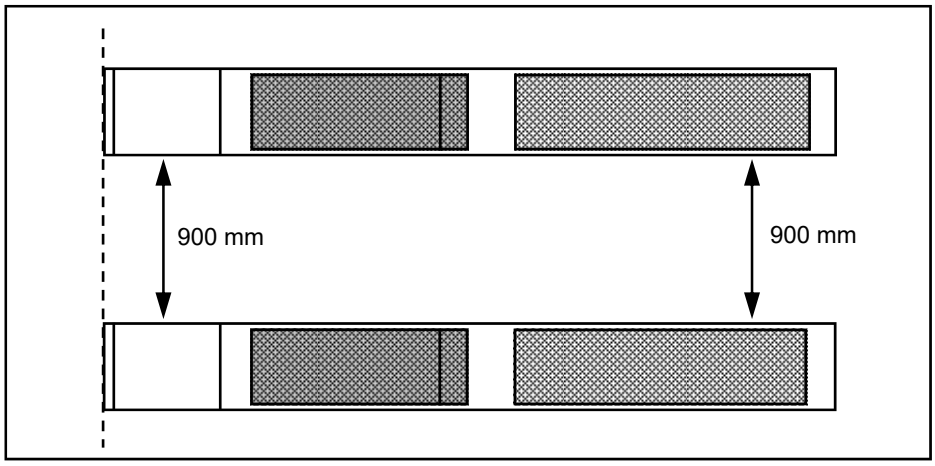

Diseño 17

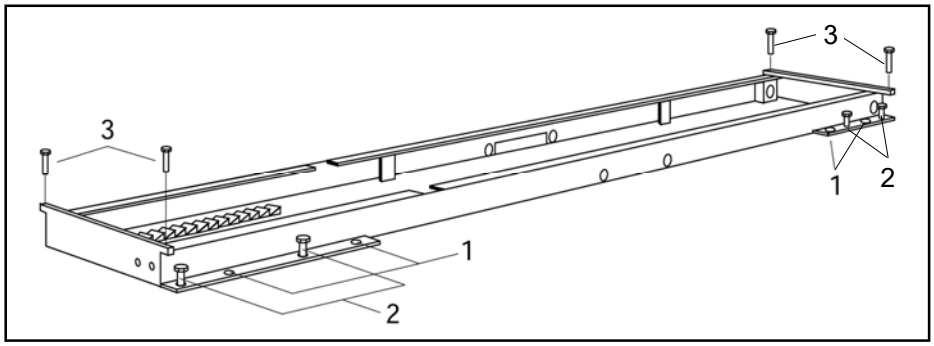

Después de haber establecido el exacto nivel para las dos plataformas es posible proceder con la fijación de los basamentos de las plataformas.
Efectuar la fijación a tierra de los basamentos de cada plataforma usando los tacos suministrados (n° 8 tacos para cada uno de los dos basamentos) efectuando las operaciones siguientes:

- Perforar durante al menos 150 mm (1 Diseño 18) con punta correspondiente al diámetro del taco (Ø 18 mm) en los 8 puntos de fijación (1 Diseño 17) predispuestos en el basamento de cada una de las dos plataformas.
- Limpiar el orificio (2 Diseño 18).
- Empujar cada taco en cada orificio con ligeros golpes de martillo (3 Diseño 18).
- Apretar los pernos con llave dinamométrica, calibrada a 70 N·m (4 Diseño 18).
- Si dicho valor no permite el bloqueo de los tacos la causa se busca en el erróneo perforado (diámetro demasiado grande) o en la insuficiente consistencia del hormigón de la fundación.

Diseño 18

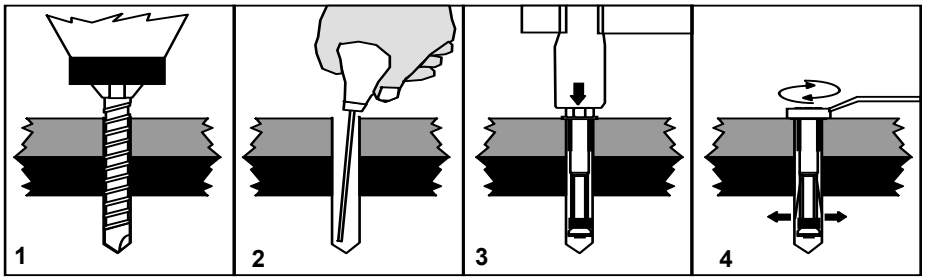

PELIGRO

- **Es obligatorio fijar cuidadosamente los basamentos de las dos plataformas al suelo pues una fijación defectuosa puede ser causa de accidentes muy graves!**
- **Está prohibido el uso de atornilladores de aire comprimido para el cierre de los tacos: peligro de extracción.**
- **Después de 10 carreras de plena carga controlar que los bulones de los tacos estén apretados.**
- **Es obligatorio controlar cada 3 meses que los tacos de fijación no estén aflojados!**
- **En caso de duda sobre la consistencia del suelo o de la posición en el suelo portante, consultar el servicio de asistencia técnica del vendedor autorizado.**

Fijar la chapa de cobertura (1 Diseño 19) de los tubos entre las dos plataformas.
Proceder con el montaje de las dos rampas de subida (1 Diseño 20A) acercándolos a las plataformas del elevador, lado subida, de manera que la cremallera de la plataforma esté alineada con la de la rampa, luego introducir el perno suministrado de manera que se unan las dos cremalleras.

Fijar el canal de cobertura de los tubos (2 Diseño 19) entre la central de mando y la plataforma P1 usando para la fijación los tornillos suministrados (punta ø 18 mm durante al menos 150 mm) además, para ambas las plataformas del elevador, instalar en el soporte previsto (2 Diseño 20B) la rampa suplementaria de subida (3 Diseño 20B) introduciendo y apretando a fondo los tornillos de fijación (1 Diseño 20B).

Diseño 19

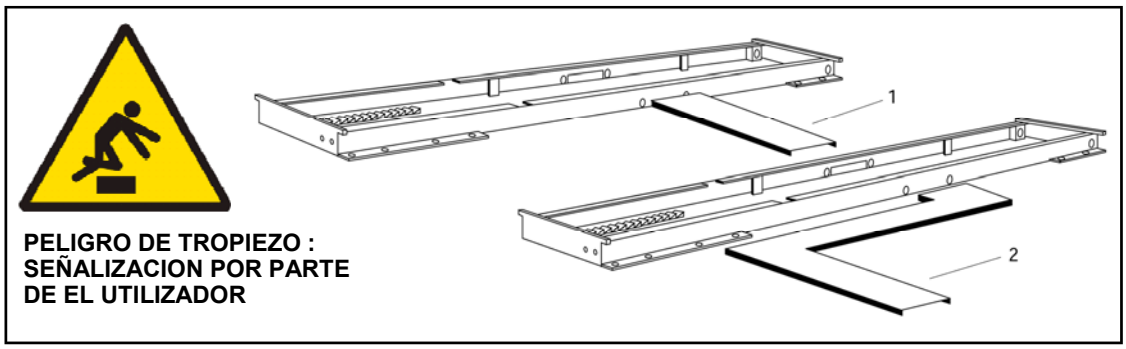

Diseño 20A

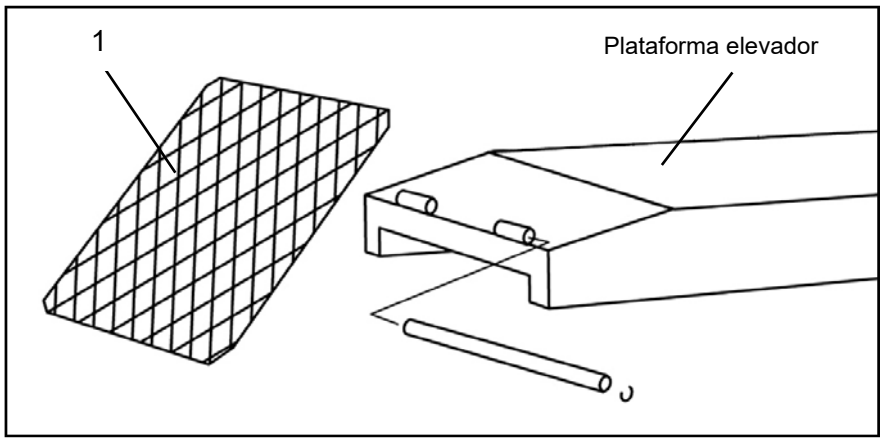

Diseño 20B

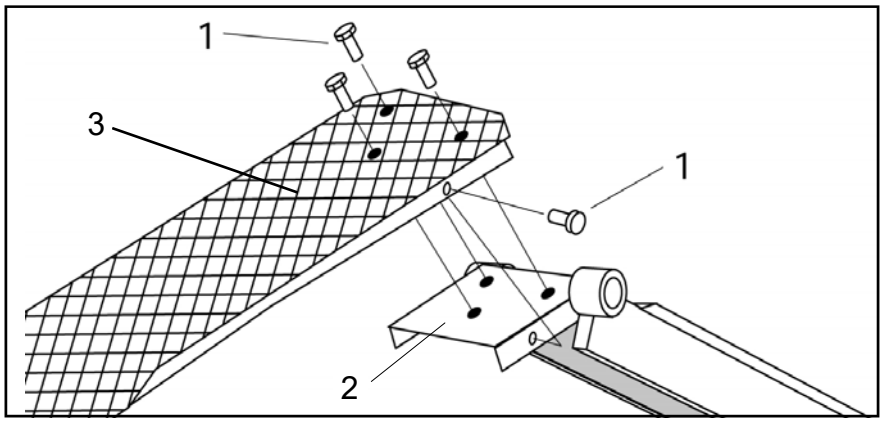

7.8. Control funcionalidad

- **Control correcta intervención del final de carrera de subida:**
  Presionar el pulsador <SUBIDA> hasta llevar a la altura máxima el elevador verificando que el movimiento del elevador se pare correctamente cuando alcance el final de carrera antes de que los cilindros lleguen al tope mecánico.
  En caso contrario contacte inmediatamente con la asistencia técnica de la empresa OMCN S.p.A.

- **Control correcta intervención del final de carrera de exclusión :**
  Presionar el pulsador <DESCENSO> hasta que el elevador se pare a una altura de 400 mm del plano de paso; la parada se efectúa gracias al final de carrera de exclusión.
  En caso contrario contacte inmediatamente con la asistencia técnica de la empresa OMCN S.p.A.

- **Control seguridad fotocélula:**
  Verifique el correcto funcionamiento de la fotocélula (FTA): coloque un obstáculo entre la fotocélula y el reflector de manera que oscurezca la fotocélula (FTA); comprobar que pulsando los botones SUBIR y BAJAR el ascensor no realiza ningún movimiento. De lo contrario, contacte inmediatamente con la asistencia técnica de OMCN S.p.A.

- **Control correcta intervención de los finales de carrera de alineación:**
  Después de haber verificado el punto anterior, presione el pulsador <DESCENSO> hasta que el elevador se detiene al nivel de 450 mm del plano de paso, luego prosiga la bajada presionando contemporáneamente el pulsador < DESCENSO > y el pulsador < DESCENSO FINAL> hasta que el elevador se detenga automáticamente.
  Verifique que, con los pulsadores oprimidos, al alcanzar los finales de carrera de alineación FcD1-FcD2, la sirena deje de sonar señalando el correcto reset de las plataformas móviles: en caso contrario, con el elevador todo cerrado y en apoyo a los tornillos (3 Diseño 21) anteriormente ajustados, realice el registro de los tornillos (4 Diseño 21) para que los mismos activen correctamente la palanca de los respectivos finales de carrera; bloquee la tuerca superior del tornillo después del ajuste.

ADVERTENCIA

Para cada unidad de elevación, ejecute atentamente el ajuste del tornillo de accionamiento de los finales de carrera de alineación, un ajuste equivocado podría causar la ruptura del mismo final de carrera.
El fabricante declina toda responsabilidad por los daños causados por la falta de aplicación de dichas indicaciones. La falta de observación es motivo de la decadencia de la garantía.

Diseño 21

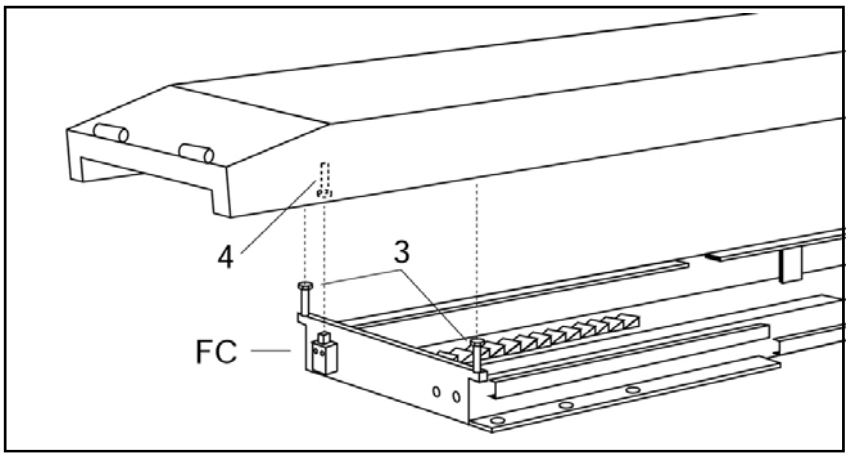

- **Verificar la correcta intervención de los presostatos:**
  No debe haber carga presente en el elevador.
  Pulse el botón de subida y lleve las plataformas principales a unos 1000 mm de la superficie de paso.
  Pulse el botón de subida y lleve las plataformas auxiliares a la altura máxima.

  Presostato PRS1:
  Desconectar el tubo de alimentación neumática del dispositivo mecánico de seguridad de la plataforma auxiliar P2 (1 Diseño 21A) situado en la base de la plataforma P1.
  Pulse el botón de bajada y compruebe que la plataforma auxiliar P1 se detiene en unos segundos.
  Si la plataforma sigue descendiendo, comprobar el correcto funcionamiento del presostato PRS1.
  Restablecer la conexión neumática.

  Presostato PRS2:
  Desconectar el tubo de alimentación neumática del dispositivo mecánico de seguridad de la plataforma auxiliar P1 (2 Diseño 21A) colocado en la base de la plataforma P1.
  Pulse el botón de bajada y compruebe que la plataforma auxiliar P2 se detiene en unos segundos.
  Si la plataforma sigue descendiendo, comprobar el correcto funcionamiento del presostato PRS2.
  Restablecer la conexión neumática.

Diseño 21A

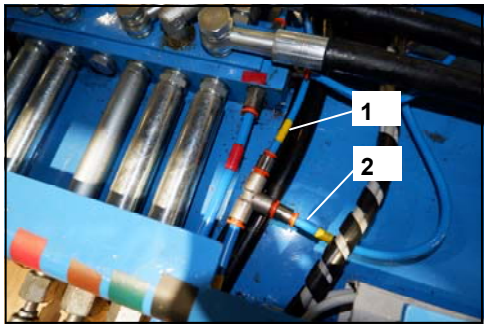

7.9. Regulación partida

PRECAUCIÓN

El siguiente procedimiento es realizado por OMCN durante la fase de prueba, pero si el ascensor se suministra con extensiones hidráulicas, debe realizarse de nuevo.

Con las plataformas de final de carrera descenso:

Presionar el pulsador de subida y verificar que la plataforma P2 esté adelantada ligeramente (algunos milímetros) con respecto a la plataforma P1.
En caso contrario trabajar en el regulador (1 Diseño 21B):

- Abriendo el regulador aumenta el adelanto de la partida.
- Cerrando el regulador disminuye el adelanto de la partida.

N.B.: Esta operación debe ser efectuada con extrema atentación y precisión por parte de personal competente, efectuar algunas carreras de subida y descenso tanto en vacío como con vehículo para asegurarse que la operación se haya efectuado correctamente.

ADVERTENCIA

El procedimiento de regulación de partida debe ser efectuado solo si la regulación de los finales de carrera de alineamiento ha sido efectuada correctamente (ver cap. 7.8.).

Diseño 21B

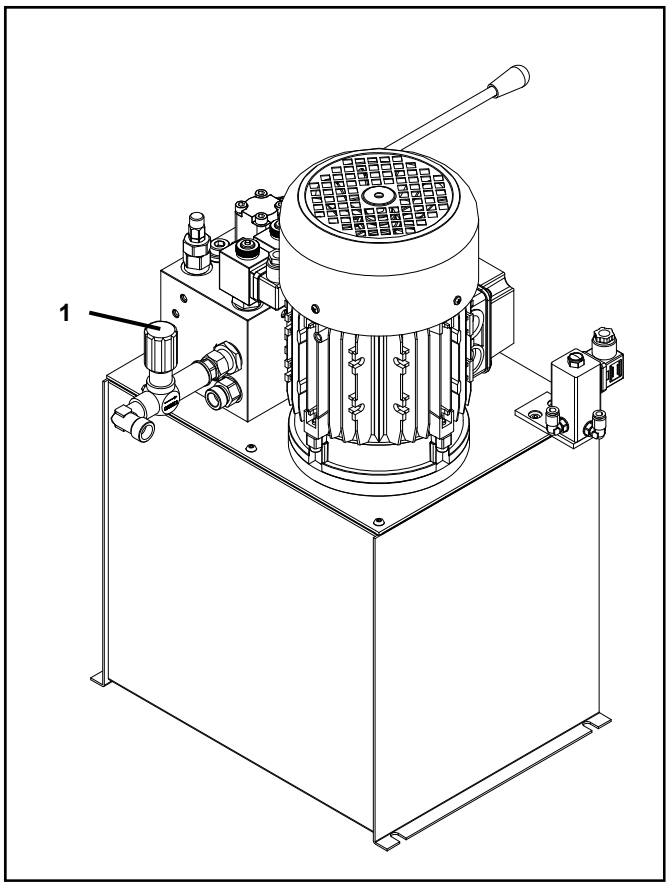

7.10. Puesta en funcionamiento final y prueba de continuidad

Antes de poner en funcionamiento la máquina, es obligatorio solicitar la intervención de personal cualificado en materia electrotécnica para realizar las siguientes operaciones:

- comprobar que el interruptor diferencial del cuadro eléctrico de distribución del usuario esté en condiciones adecuadas.
- llevar a cabo la conexión eléctrica de la máquina al cuadro eléctrico de distribución del usuario.
- conectar la máquina a la instalación de toma a tierra con conexión equipotencial según la normativa vigente
- realizar una prueba instrumental de la continuidad del circuito de protección equipotencial según la normativa vigente

PELIGRO

La falta de continuidad del circuito de protección puede provocar, en caso de avería al circuito eléctrico, accidentes muy graves para la salud, y en los casos más graves, también la muerte.

7.11. Aptitud al empleo

Cuando, después de la fase de montaje y puesta en servicio del elevador, hay previstas pruebas de resistencia mecánica a efectuarse en el lugar de la instalación, los coeficientes a adoptar para la prueba estática (Cs) y la dinámica (Cd), que contiene el punto 4.1.2.3. de la directiva 2006/42/CE, son:

Cs = 1,25
Cd = 1,10

PELIGRO

Las pruebas deben efectuarse exclusivamente por personal técnico especializado. OMCN S.p.A. declina cualquier responsabilidad por daños provocados por el equipo a personas, animales o cosas, causados por aplicaciones inapropiadas de la carga o por sobrecarga.

7.12. Zona peligrosas del elevador

Antes de utilizar el elevador delimitar la zona operativa con líneas amarillas que sean bien visibles también en la distancia, diseñadas como se muestra en el Diseño 21C.
Las líneas amarillas deben tener una anchura de 100 mm.

ADVERTENCIA

Durante el uso del elevador verificar que ninguno se encuentre en el interior de la zona operativa, en tal caso parar cada movimiento del elevador.

Diseño 21C

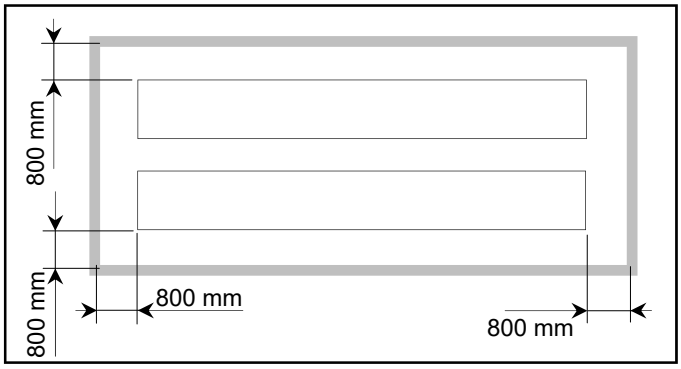

8.0. FUNCIONAMIENTO

PELIGRO

La falta de aplicación de las siguientes indicaciones puede causar la decadencia de las condiciones de garantía y libera al fabricante de cualquier responsabilidad por daños causados por el uso del elevador.

- El elevador debe ser utilizado solo por personal autorizado: está prohibido el uso por parte de personal que no tenga conocimiento de las instrucciones indicadas en el presente manual.
- Durante el uso del elevador verificar que ninguno se encuentre en el interior de la zona operativa, en tal caso parar cada movimiento del elevador.
- Durante el uso del elevador, tanto el la fase de subida como en la fase de bajada, controlar constantemente que las dos plataformas principales (o las secundarias) se desplacen de manera alineada: si hubiera una desalineación, incluso leve, entre las dos plataformas parar inmediatamente cada movimiento del elevador.
- Antes de efectuar la subida asegúrese de que el área de encima del vehículo esté libre de impedimentos y/o obstáculos que puedan interferir con el movimiento y que las plataformas estén libre de objetos o herramienta.
- Antes de efectuar la bajada, y en particular antes de efectuar el último tramo de bajada (llamada “Bajada final”), asegurarse de que en el área por debajo de las plataformas de elevación y el vehículo no hayan objetos y/u obstáculos que puedan interferir con el movimiento.
- Está prohibido elevar cargas de peso superior a la capacidad nominal de las plataformas principales y de las plataformas secundarias del elevador (véase DIS. 2).
- Colocar el vehículo a elevar a bordo del elevador respetando la tabla de repartición de la carga (DIS. 2).
- En caso de falta de energía eléctrica es posible efectuar una maniobra de descenso de emergencia: efectuar para dicho fin las instrucciones indicadas en el parágrafo 8.4 Bajada de emergencia – o contactar la oficina técnica de la empresa OMCN S.p.A. para tener instrucciones detalladas.
- Si necesitara asistencia diríjase a centros autorizados y solicite el uso de repuestos originales: la lista de los repuestos está adjunta al presente manual de instrucciones.
- Si se detectasen desalineaciones entre las plataformas, durante el uso normal, parar cada movimiento y proceder según lo descrito en el capítulo 7.5. Alineación plataformas.

El sistema operativo del elevador es del tipo “hombre – presente”: los mandos de los diferentes movimientos se interrumpen inmediatamente cuando se sueltan los órganos de mando (Pulsadores - palancas).

Diseño 22

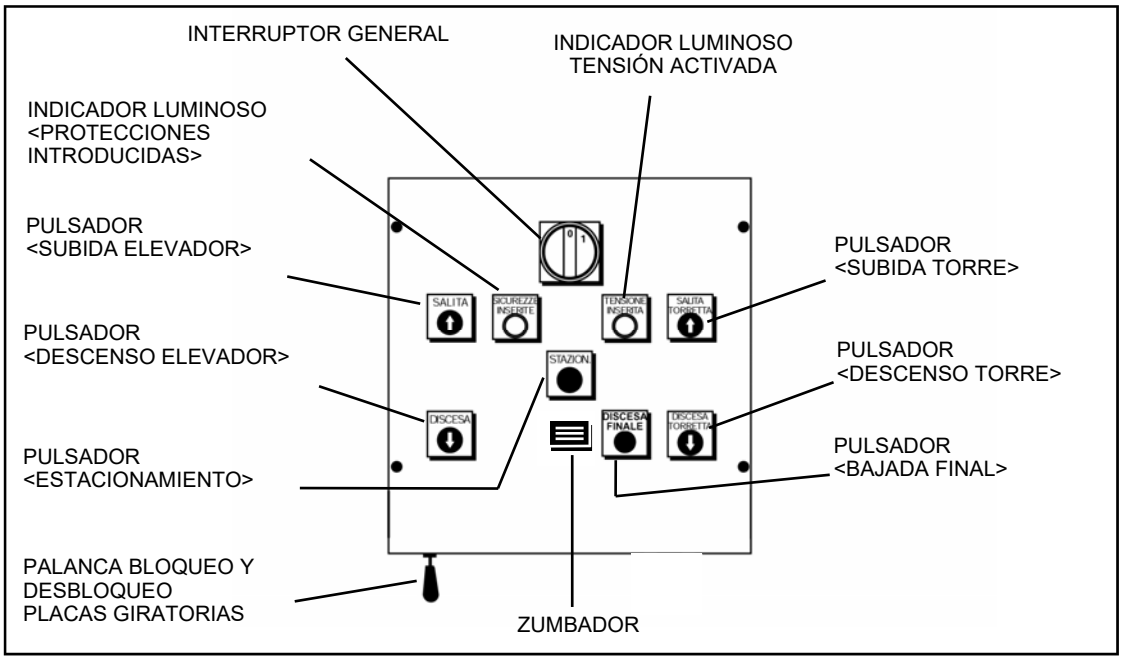

8.1. Dispositivo de estacionamiento

Durante el uso, cada vez que hay que acceder al área de trabajo del elevador, es recomendable introducir el dispositivo de seguridad de estacionamiento (constituido por un apoyo mecánico) y, luego, conmutar el interruptor general (Diseño 22) en posición “OFF” (“0”) y sigilarlo. Para introducir el dispositivo de seguridad de estacionamiento presionar el pulsador <ESTACIONAMIENTO> (Diseño 22) y verificar siempre que el elevador se apoye en sus propias seguridades mecánicas (Diseño 23): el indicador luminoso <PROTECCIONES INTRODUCIDAS> en el cuadro mandos (Diseño 22) se enciende señalando la introducción del dispositivo.

PELIGRO

- **Cada día, antes del uso del elevador, comprobar la funcionalidad del dispositivo de seguridad de estacionamiento y la funcionalidad del indicador que señala el estacionamiento.**
- **Está prohibido utilizar el elevador en el caso en el que el indicador luminoso <PROTECCIONES INTRODUCIDAS> (DIS. 22) no indique la introducción del dispositivo de seguridad de estacionamiento.**

Diseño 23

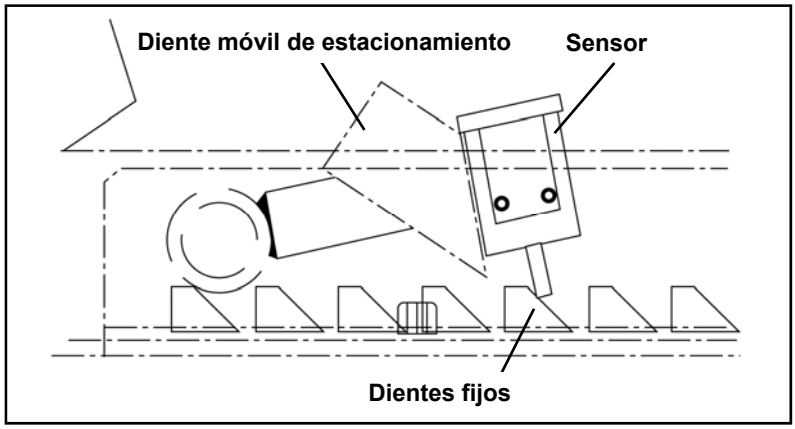

Diseño 23. Apoyo mecánico para el estacionamiento

8.2. Subida

Commutare l’interruttore generale (Diseño 22) in posizione “ON”.
El pulsador <SUBIDA> es un pulsador de acción mantenida: presionándolo se activa el movimiento, soltándolo el movimiento se para inmediatamente.
Presionar el pulsador <SUBIDA> y soltar el pulsador después de 200mm, luego verificar la estabilidad del vehículo sur l’elevador.
Si las condiciones precedentes se comprueban se puede seguir con la fase de subida.
Manteniendo presionado el pulsador <SUBIDA> la fase de subida se para por intervención del final de carrera de subida cuando el elevador habrá alcanzado su máxima altura.

8.3. Bajada

Manteniendo presionado el pulsador <BAJADA> el elevador se eleva para liberar los dientes de apoyo mecánico de estacionamiento (Diseño 23), el dentado móvil se desbloquea automáticamente y siempre automáticamente empieza la fase de bajada.
El elevador se para aproximadamente a 450 mm. del plano de paso, por efecto de la intervención del final de carrera de parada (FcE).
Para completar la bajada, solo después de haberse asegurado que en el área del elevador no haya ninguna persona y ningún obstáculo al movimiento, presionar contemporáneamente el pulsador <BAJADA> y el pulsador <BAJADA FINAL>; la última fase de la bajada será acompañada por un aviso sonoro (zumbador Diseño 22).

ADVERTENCIA

La fase de descenso sólo se considerará concluida cuando, con las plataformas completamente en el suelo y con los botones de descenso y descenso final pulsados, la bocina se apague automáticamente.

PELIGRO

Es obligatorio controlar cada día, antes del uso, la funcionalidad del sonido de seguridad (zumbador) colocado en el panel de la central de mando (Diseño 22) que señaliza el movimiento de las plataformas en la fase de bajada final: para tal fin elevar las plataformas hasta una altura de 500 mm, luego volver a colocar las plataformas a final de carrera bajada.

8.4. Bajada en emergencia

En caso de falta de energía eléctrica se puede efectuar el descenso en manual de las plataformas del elevador. Para este fin proceder de la siguiente manera:

- abrir la tapa de la central de mando;
- a través de una herramienta, presionar el perno interno colocado al centro de la bobina de la electroválvula (3 Diseño 24) y con la bomba manual (colocada dentro de la central, 1 Diseño 24), elevar el elevador y desbloquear los dientes móviles de estacionamiento,
- colocar espesores entre los dientes móviles y el plano de la plataforma de base de modo que los dientes móviles no interfieran entre los dientes fijos soldados en la misma plataforma de base;
- con una pequeña herramienta presiona nuevamente el perno interno al centro de la bobina de la electroválvula (3 Diseño 24); desbloquear la tuerca (4 Diseño 24) en el bloque válvulas, aflojar el bulón en el centro de la tuerca,
- cerrar el bulón y la tuerca cuando el elevador ha ultimado el descenso.

Diseño 24

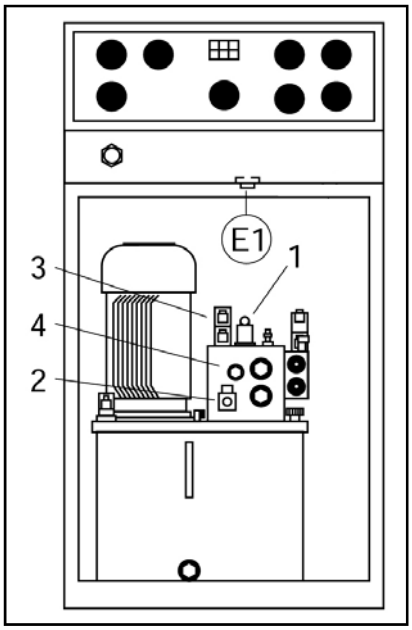

Diseño 24. Interno central mandos

8.5. Accionamiento placas giratorias

PELIGRO

Es obligatorio, antes del accionamiento del dispositivo de placas giratorias, comprobar que no haya personas en la zona de trabajo del elevador y que no haya objetos o herramientas que puedan ser un obstáculo a los normales movimientos de las placas.

Mediante la palanca de bloqueo y desbloqueo placas giratoria (Diseño 22) colocada en la central de mando, se accionan los cilindros neumáticos (1 Diseño 25) de bloqueo y desbloqueo de las placas giratorias. Desplazando la palanca hacia la derecha se obtiene el bloqueo de las placas; para obtener el desbloqueo indicar la palanca a centro.

Diseño 25

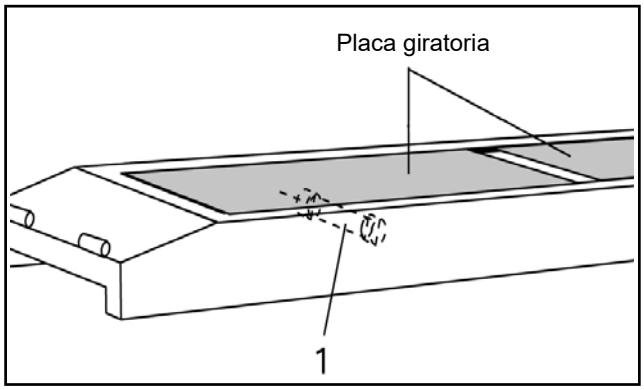

9.0. FUNCIONAMIENTO PLATAFORMA AUXILIAR

PELIGRO

La falta de aplicación de las siguientes indicaciones puede causar la decadencia de las condiciones de garantía y libera al fabricante de cualquier responsabilidad por daños causados por el uso del elevador.

- Durante el uso del elevador, por lo tanto también durante el uso de las plataformas auxiliares, verificar que ninguno se encuentre en el interior de la zona operativa, en tal caso parar cada movimiento del elevador.
- Disponga las cuatro almohadillas de apoyo, suministradas con el elevador, en correspondencia con los puntos de agarre del vehículo que se va a levantar.
- Durante el uso de las plataformas auxiliares, tanto el la fase de subida como en la fase de bajada, controlar constantemente que las dos plataformas se desplacen de manera alineada: si hubiera una desalineación, incluso leve, entre las dos plataformas parar inmediatamente cada movimiento del elevador (véase parágrafo 9.4 - “Alineamiento plataformas auxiliares”).
- Antes de efectuar la subida asegurarse de que el área de encima del vehículo esté libre de impedimentos y/u obstáculos que puedan interferir con el movimiento y que las plataformas estén libre de objetos o herramienta.
- Antes de descender, asegúrese de que no haya objetos y/u obstáculos en la zona debajo de las plataformas auxiliares y del vehículo que puedan interferir en el movimiento.
- Está prohibido elevar cargas de peso superior a la capacidad nominal de las plataformas auxiliares equivalente a 4000 Kg.
- Se aconseja colocar el vehículo en las plataformas auxiliares respetando la repartición de la carga indicada en Diseño 26, el puente elevador se ha proyectado y probado para sostener el vehículo también cuando está colocado en la dirección contraria.

Diseño 26

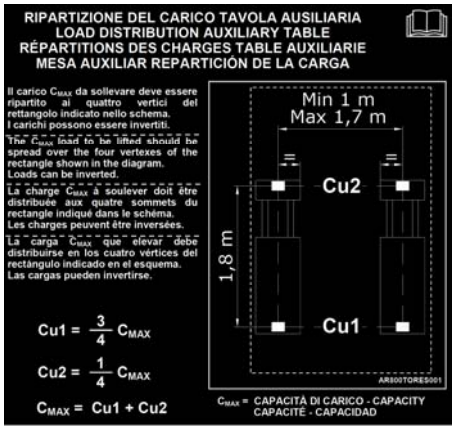

9.1. Subida plataformas auxiliares

Conmutar el interruptor general en posición "ON" (“1”) (Diseño 27).
Presionar el pulsador <Subida TORRE> colocado en el panel de mandos (Diseño 27).

ADVERTENCIA

No siga presionando el pulsador <SUBIDA TORRE> cuando las plataformas auxiliares han llegado al final de la carrera de subida pues esto podría poner en peligro el funcionamiento.

Diseño 27

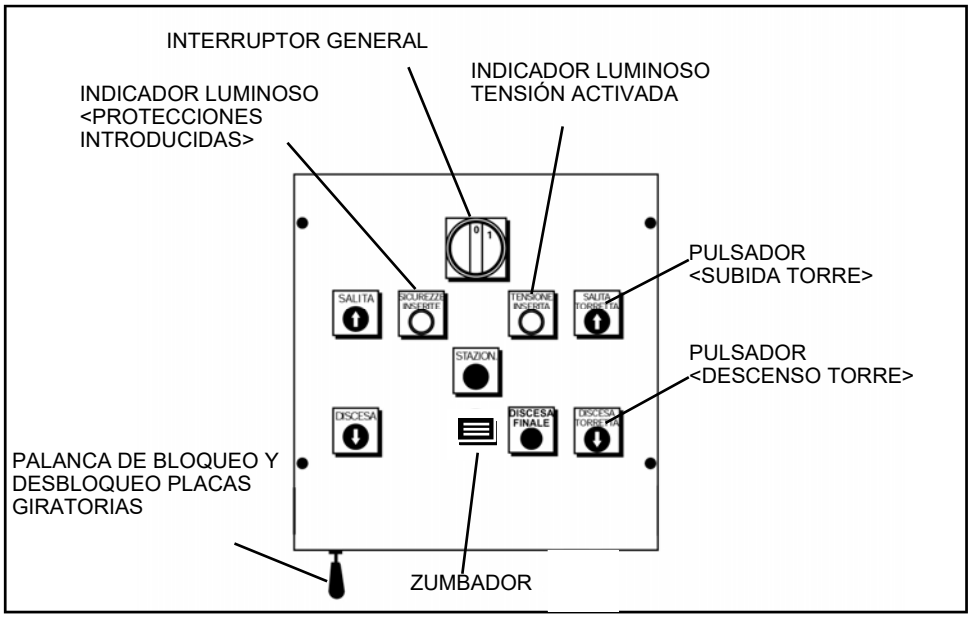

9.2. Salida – introducción extensiones plataformas auxiliares

Las extensiones portabúfer (Diseño 28), que se pueden quitar manualmente, deben colocarse en correspondencia con los puntos de anclaje del vehículo.

ADVERTENCIA

Antes de completar la bajada de las plataformas auxiliares es necesario que ambas las extensiones correspondientes entren completamente.

Diseño 28

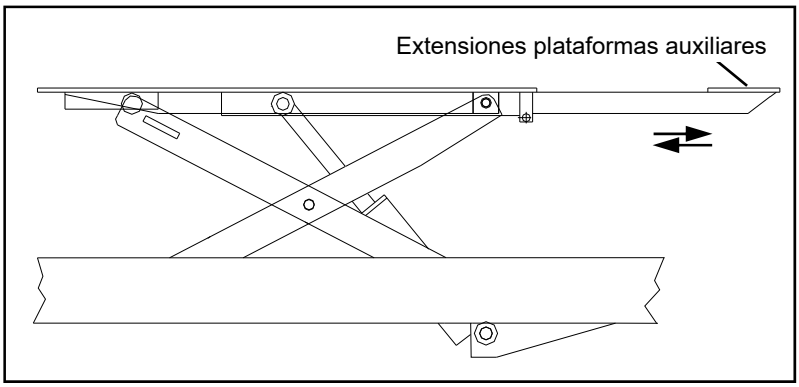

Diseño. 28. Plataformas auxiliares

9.3. Bajada plataforma auxiliar

El descenso se realiza mediante el botón de descenso del elevador auxiliar (Diseño 27).
El botón de descenso auxiliar es un botón de acción mantenida: al presionarlo se activa el movimiento, al soltarlo el movimiento se detiene inmediatamente.
El movimiento de bajada va acompañado de la señal acústica (Buzzer), el movimiento de bajada comenzará dos segundos después de pulsar el botón.
Antes de realizar el último tramo de descenso de las plataformas auxiliares es necesario retraer completamente las extensiones.
Por lo tanto, después de soltar las almohadillas de apoyo del vehículo con un breve descenso del tablero auxiliar, haga que las extensiones se retraigan completamente: con las extensiones completamente retraídas, las plataformas auxiliares pueden bajar completamente dentro de su asiento.

ADVERTENCIA

- **Antes de completar la bajada de las plataformas auxiliares es necesario que ambas las extensiones correspondientes entren completamente.**
- **No siga presionando el pulsador <BAJADA TORRE> cuando las plataformas auxiliares han llegado al final de la carrera de bajada pues esto podría poner en peligro el funcionamiento.**

9.4. Alineamiento plataforma auxiliar

En el caso de desalineamiento de las plataformas auxiliares, parar inmediatamente cada movimiento del elevador. Proveer al realineamiento de las plataformas auxiliares: para dicho fin presionar el pulsador <BAJADA TORRE> hasta bajar completamente las dos plataformas auxiliares, luego presionar durante algún instante el pulsador <DESCENSO TORRE>. Sucesivamente efectuar dos o tres carreras completas de subida-bajada de las plataformas auxiliares.
También en este caso es necesario la introducción completa de las extensiones antes del último tramo de descenso.

9.5. Bajada en emergencia plataformas auxiliares

En caso de falta de energía eléctrica se puede efectuar el descenso en manual de las plataformas auxiliares.

- Conmutar el interruptor general en posición OFF.
- Suelte manualmente los dientes de estacionamiento móviles y coloque calzos (Diseño 28A - no incluidos) entre los dientes móviles y los dientes fijos instalados en el cilindro para que los dientes móviles no se enganchen entre los dientes fijos durante el descenso.

Diseño 28A

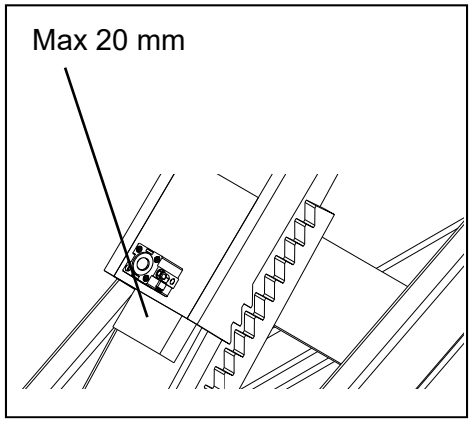

PELIGRO

El grosor no debe ser superior a 20 mm.

- Desenroscar la virola de protección (1 Diseño 28B) y desenroscar el regulador visible en el centro de la electroválvula.

Diseño 28B

PELIGRO

Verificar la correcta nivelación de las plataformas durante el movimiento de descenso. Vigilar constantemente la carga.

- Una vez finalizado el descenso, retirar el vehículo colocado sobre las plataformas del ascensor.
- A continuación restablecer las electroválvulas de los cilindros (TAB. 28B): enroscar a fondo los reguladores de las electroválvulas y enroscar las virolas de protección correspondientes.

En cualquier otro caso, especialmente en caso de anomalías funcionales, contactar con el servicio de asistencia técnica del fabricante.

10.0. DISPOSITIVOS DE SEGURIDAD

- Sincronización hidráulica del movimiento de las dos plataformas independientemente de la distribución de la carga.
- Dispositivo de bloqueo del movimiento si hay obstáculos debajo de la plataforma.
- Fotocélula seguridad nivelación plataformas.
- Válvula compensada de control de la velocidad de descenso.
- Dispositivo de seguridad salva pies.
- Dispositivo de estacionamiento y apoyo mecánico de introducción automática , de intervalos regulares en el movimiento del elevador.
- Válvula de seguridad para la rotura de los tubos.
- Control máxima capacidad mediante válvula contra las sobrecargas.
- Mandos de accionamiento de hombre presente en baja tensión.
- Control paralelismo en el movimiento de las mesas auxiliares.
- Interruptor bloqueo puerta en el cuadro eléctrico.
- Circuito eléctrico y componentes eléctricos de baja tensión.
- Interruptor magnetotérmico de protección del motor.

La eliminación y manipulación de los dispositivos de seguridad comporta una violación de las Normas europeas sobre la seguridad.
El Diseño 29 pone en evidencia el posicionamiento de los finales de carrera y de los sensores instalados en el elevador.

Diseño 29

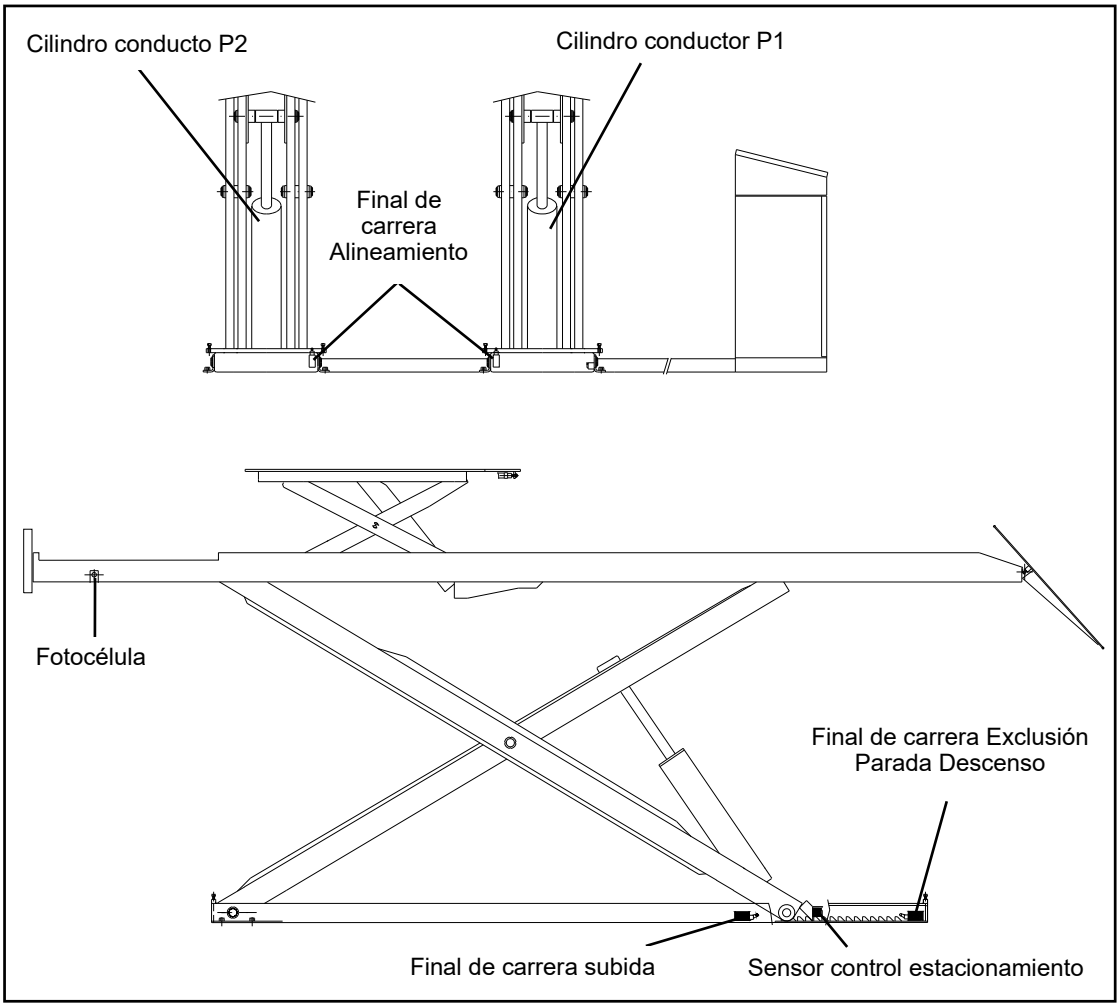

PELIGRO

En el Diseño 30 se ponen en evidencia, por medio de líneas sombreadas, las zonas de peligro de cizalladura.

Diseño 30

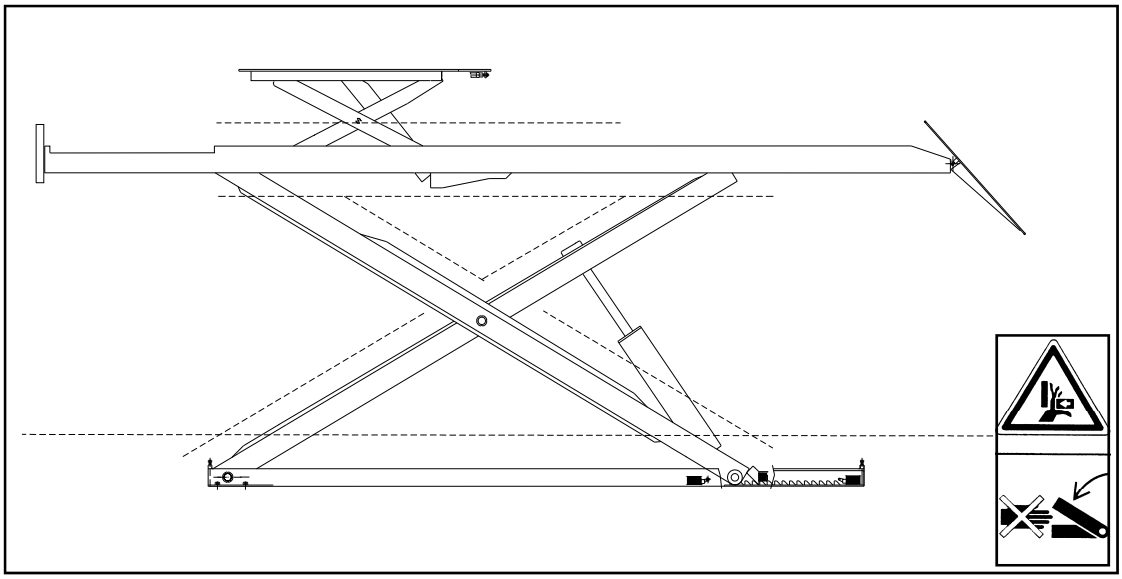

Diseño 30. Zonas de peligro de cizalladura

11.0. MANTENIMIENTO ORDINARIO

El mantenimiento ordinario comprende todas las operaciones de limpieza, lubrificación, engrase y regulación que deben efectuarse periódicamente a intervalos preestablecidos para garantizar el correcto funcionamiento de la máquina y la perfecta eficiencia de los dispositivos de seguridad instalados en el elevador.
Las operaciones no indicadas a continuación deben considerarse de tipo extraordinario y deben ser efectuadas exclusivamente por el fabricante.
Recuerde la importancia del control a efectuar periódicamente en su elevador. Dicho control periódico debe siempre efectuarse por personal especializado de la empresa OMCN S.p.A.

ADVERTENCIA

- **Las operaciones de mantenimiento a continuación descritas deben efectuarse por personal técnico especializado en los sectores específicos de mecánica, electrotécnica y oleodinámica.**
- **Los tiempos abajo indicados están condicionados por diferentes factores como las condiciones del ambiente (presencia de polvo), uso intenso, frecuentes cambios de temperatura, etc. En estas condiciones los tiempos abajo indicados deben ser reducidos adecuadamente.**
- **Las operaciones de limpieza y mantenimiento deben efectuarse en condiciones de máxima seguridad: para dicha finalidad antes de empezar cualquier operación en el elevador seccionar el mismo de las fuentes de energía conmutando el interruptor general (DIS. 22) en posición "OFF" y sigilarlo.**
- **No se debe colocar ningún tipo de carga sobre los elevador.**

Para garantizar la eficiencia de la máquina y para su correcto funcionamiento es indispensable atenerse a las instrucciones abajo indicadas.
Mantener limpio constantemente el elevador, especialmente mantener limpio el reflectante y la fotocélula usando para la limpieza un paño limpio y suave.
Mantener constantemente limpias las cremalleras (colocadas en el basamento de cada plataforma , Diseño 31) y el dispositivo de estacionamiento (diente y sensor, Diseño 31).
Controlar semanalmente que no existan filtraciones o perdidasde aceite en el cilindro, sobre los racors de los cilindros y en lastuberías.

- **Todos los meses**
  Limpiar cuidadosamente y engrasar las guías de desplazamiento de los rodillos y los mismos rodillos de los soportes móviles de las plataformas principales y de las plataformas auxiliares.
  Limpiar y engrasar la superficie de deslizamiento del pistón de desembrague del dispositivo de soporte mecánico, todas las operaciones de engrase utilizar grasa multifuncional **TEXACO MULTIFAK EP 1** (o equivalentes).

Diseño 31

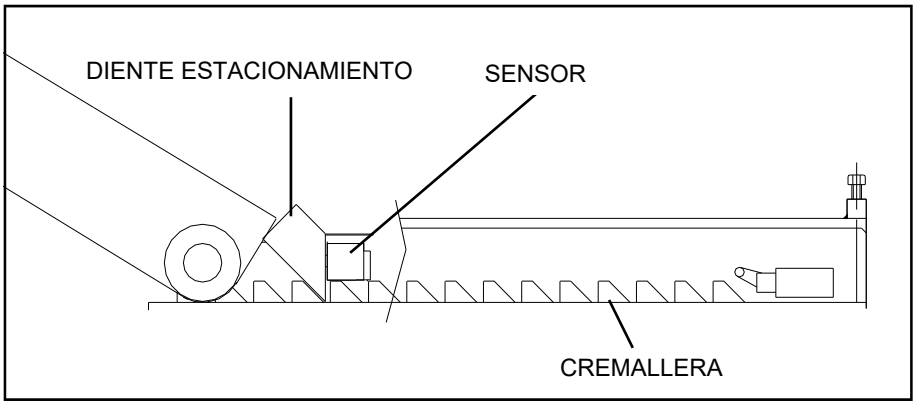

Cada 3 meses

- Verificar la fijación a tierra de las bancadas, controlar que el par de cierre de todos los bulones no sea inferior de 80 N·m.

Cada 6 meses

- Verificar el correcto cierre de todas las abrazaderas de los pernos en las articulaciones.

Cada 5 años

- Efectuar el cambio del aceite en el depósito de la central oleodinámica, colocado en el interior de la central de control. Utilizar exclusivamente aceite hidráulico **"AGIP OSO 46"** o equivalentes.
  La operación de cambio del aceite debe efectuarse con las plataformas completamente bajadas, por lo tanto: Después de haber colocado debajo del depósito un recipiente para la recogida del aceite usado, vaciar el depósito desatornillando el tapón (T Diseño 32) o aspirar el aceite del tapón de carga (Diseño 32) utilizando una bomba de aspiración.
- Realice la sustitución del **filtro de aspiración**. Para efectuar esta operación es necesario desmontar la tapa con los componentes del depósito de la central oleodinámica , después será posible cambiar el filtro montado en el tubo de aspiración de la bomba.
  Poner sucesivamente le aceite limpio, desde el tapón de carga, en cantidades equivalentes a unos 25 litros.
  Después del cambio de aceite efectuar la descarga del aire como indicado en los puntosa), b), c) del par 7.4. -Sincronización plataformas o descarga aire.
  Después de haber efectuado dos o tres carreras de vacío de bajada y subida controlar el nivel de aceite en el depósito.
  El aceite usado una vez extraído deberá depositarse en los correspondientes puntos de recogida y eliminarse según la normativa vigente en el país de uso: ¡no lo elimine en el ambiente!
- Efectuar periódicamente la limpieza de las electroválvulas **EV L - EV M - EV I** (Diseño 32). Para dicho propósito, después de haber extraído las electroválvulas de sus alojamientos, limpiarlas utilizando aire comprimido, manipulándolas con atención para no dañar durante las operaciones de desmontaje y montaje.
- La válvula de regulación de la velocidad de bajada está situada encima de la electroválvula de bajada (V Diseño 32). Este último también requiere una limpieza periódica con aire comprimido, teniendo cuidado de no dañarlo durante el desmontaje.

Diseño 32

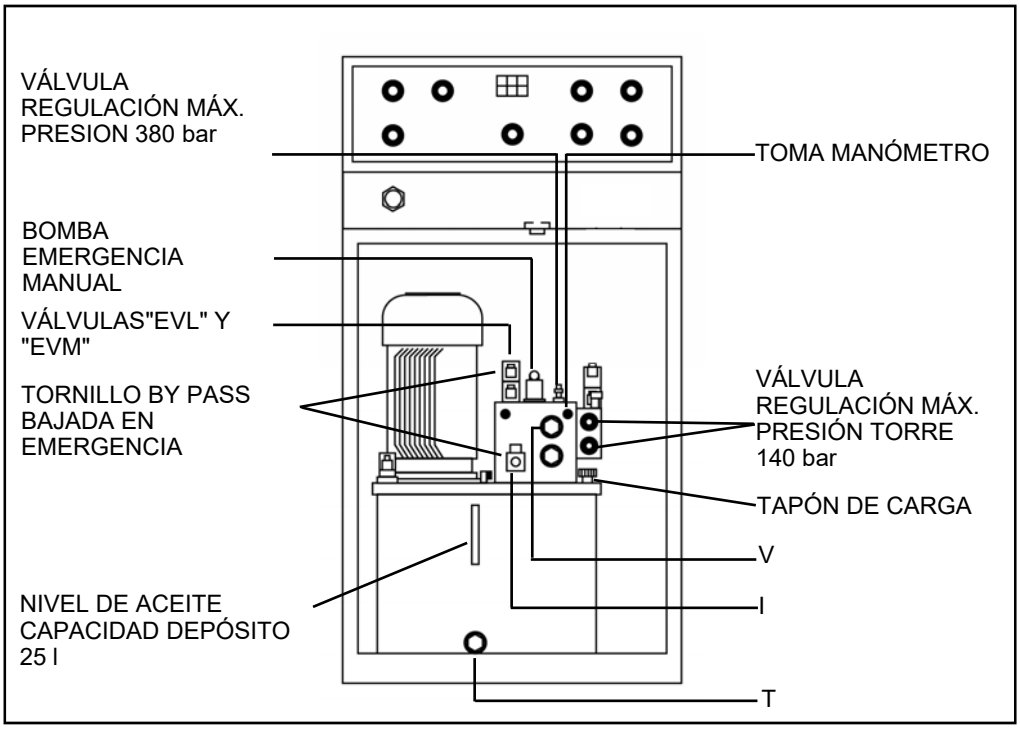

12.0. TABLA BÚSQUEDA AVERÍAS

ADVERTENCIA

Las intervenciones deben ser efectuadas por personal técnico especializado en los sectores específicos de mecánica y electrotécnica.

Inconveniente	Posible causa	Remedio
Con el indicador luminoso encendido ningún funcionamiento.	Fusibles de protección del transformador o fusibles de línea interrumpidos.	Sustituir los fusibles dañados. Si el sustituido se interrumpe nuevamente solicitar la asistencia técnica del distribuidor autorizado.
	Final de carrera de subida roto o no conectado.	Controlar la conexión del final de carrera y si funcionase mal, reajustarlo. Controlar el final de carrera y, si estuviera roto, cambiarlo.
	Avería en la instalación eléctrica.	Controlar la funcionalidad de los diferentes componentes por un técnico profesionalmente cualificado.
	Fotocélula apagada.	Nivelar las dos plataformas principales y controlar la conexión de la fotocélula.
El elevador funciona solo en subida y no en bajada.	Avería en la electroválvula de descenso.	Verificar la excitación de la bobina presionando el pulsador, atornillar el pomo de latón para el accionamiento manual y sustituir la electroválvula.
	Final de carrera parada bajada introducida.	Controlar el buen funcionamiento del final de carrera.

Inconveniente	Posible causa	Remedio
El elevador no consigue elevar la capacidad nominal	Avería de la válvula de máxima presión.	Extraer la válvula de máxima presión, limpiarla con aire comprimido y gasolina, controlar el estado de desgaste del muelle.
	Electroválvula de descenso parcialmente abierta.	Desatornillar completamente el tornillo de latón de by pass en la electroválvula de descenso.
	Bomba desgastada o insuficiente.	Sustituir la bomba en el interior de la central de mando.
Movimiento no sincronizado de las plataformas.	Presencia de aire en los cilindros comunicantes.	Efectuar la purga del aire como se indica en el capítulo específico.
	Estrechamientos del cierre de las válvulas.	Limpiar la electroválvula en la central de mando como se especifica en el capítulo de mantenimiento.
	Sensores de colocación de los estacionamientos mecánicos no en fase.	Regular ligeramente la lectura del sensor cerca del diente de apoyo.
	Final de carrera bajada no accionado o con malfuncionamiento.	Controlar que el final de carrera de bajada esté presionado con la plataforma bajada, verificar las conexiones del mismo.
La bajada se efectúa muy lentamente.	Válvula de control velocidad de bajada sucia o estropeada.	Limpiar la válvula con aire comprimido o gasolina.
El estacionamiento mecánico no se efectúa en la misma posición de apoyo para las dos plataformas.	Plataformas no alineadas.	Efectuar la alineación de las plataformas.
	Presencia de aire en el circuito cilindros comunicantes.	Repetir la operación de purga del aire en los cilindros.
Con el pulsador descenso el elevador sube pero no empieza el descenso.	Temporizador descalibrado o averiado.	Hacer controlar por un técnico profesionalmente cualificado la conexión del temporizador dentro de la central eléctrica. Reajustarlo si funcionase mal. Control calibrado del tiempo de intervención (3 segundos). Si el temporizador está roto contactar la asistencia técnica del vendedor.
	Sensores de posicionamiento de las paradas mecánicas roto o desconectado	Controlar la conexión del sensor y reajustarlo si funcionase mal. Controlar el funcionamiento del led con el diente desconectado, si no funcionase sustituir todo el sensor de proximidad.
La mesa auxiliar no entra completamente.	Obstáculo debajo del plano de la mesa auxiliar.	Accionar por poco la subida y extraer el obstáculo.
La mesa auxiliar permanece bloqueada en la máxima subida.	Electroválvula de retención descenso bloqueada.	Abrir ligeramente “con cautela” el mando de by pass manual en la electroválvulas de la torre hasta la depresurizar el cilindro. En el caso de que el bloqueo persistiera contactar la asistencia técnica del distribuidor autorizado.
Movimiento no paralelo de las dos plataformas de la mesa auxiliar.	Presencia de aire en las tuberías.	Controlar la cantidad de aceite en el depósito, luego efectuar 4 - 5 carreras completas en subida y bajada con ambas mesas.
	Avería del divisor de flujo.	Sustituir el divisor de flujo con otro nuevo y original.
Parada del elevador durante la subida o la bajada.	Intervención de la fotocélula de seguridad	Alinear las plataformas, verificar que el radio de acción de la fotocélula esté centrado con el reflectante.

Si también después de haber actuado los posibles remedios indicados arriba no se obtienen resultados apreciables llamar la OMCN S.p.A. evitando intervenciones descuidadas. En caso de compra de piezas de recambio solicitar exclusivamente repuestos originales.
La lista de los recambios está adjunta al presente manual de instrucciones.

Diseño 33

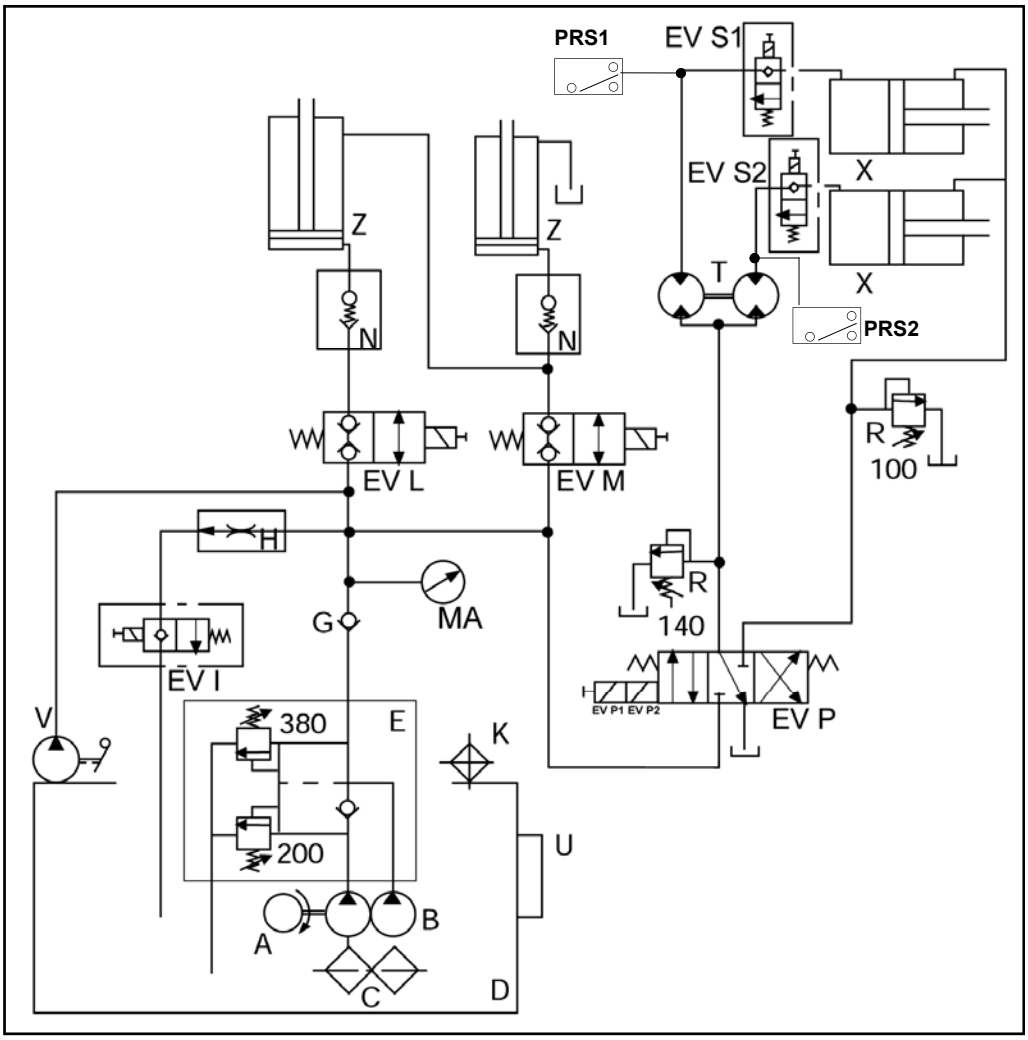

REF.	DENOMINAZIONE
A	Motor eléctrico
B	Bomba doble
C	Filtros aspiración
D	Depósito
E	Grupo exclusión máx.
G	Válvula de retención
H	Regulador de descenso compensada
EV I	Electroválvula (con bypass) descenso elevador
EV L	Electroválvula (de dos retenciones) subida-bajada elevador
EV M	Electroválvula (de dos retenciones) nivelación elevador
EV P	Electroválvula direccional mesa auxiliar
EV P1	Bobina electroválvula subida mesa auxiliar
EV P2	Bobina electroválvula bajada mesa auxiliar
EV S1	Electroválvula bajada plataforma 1 mesa auxiliar
EV S2	Electroválvula bajada plataforma 2 mesa auxiliar
MA	Manómetro (opcional)
N	Válvulas anticaída
PRS1	Presostato
PRS2	Presostato
R	Válvula de máx.
T	Divisor de flujo
U	Nivel aceite
V	Bomba manual
Z	Cilindros elevación
X	Cilindros plataformas auxiliares
K	Tapón de carga

14.0.
ESQUEMA NEUMÁTICO

Diseño 34

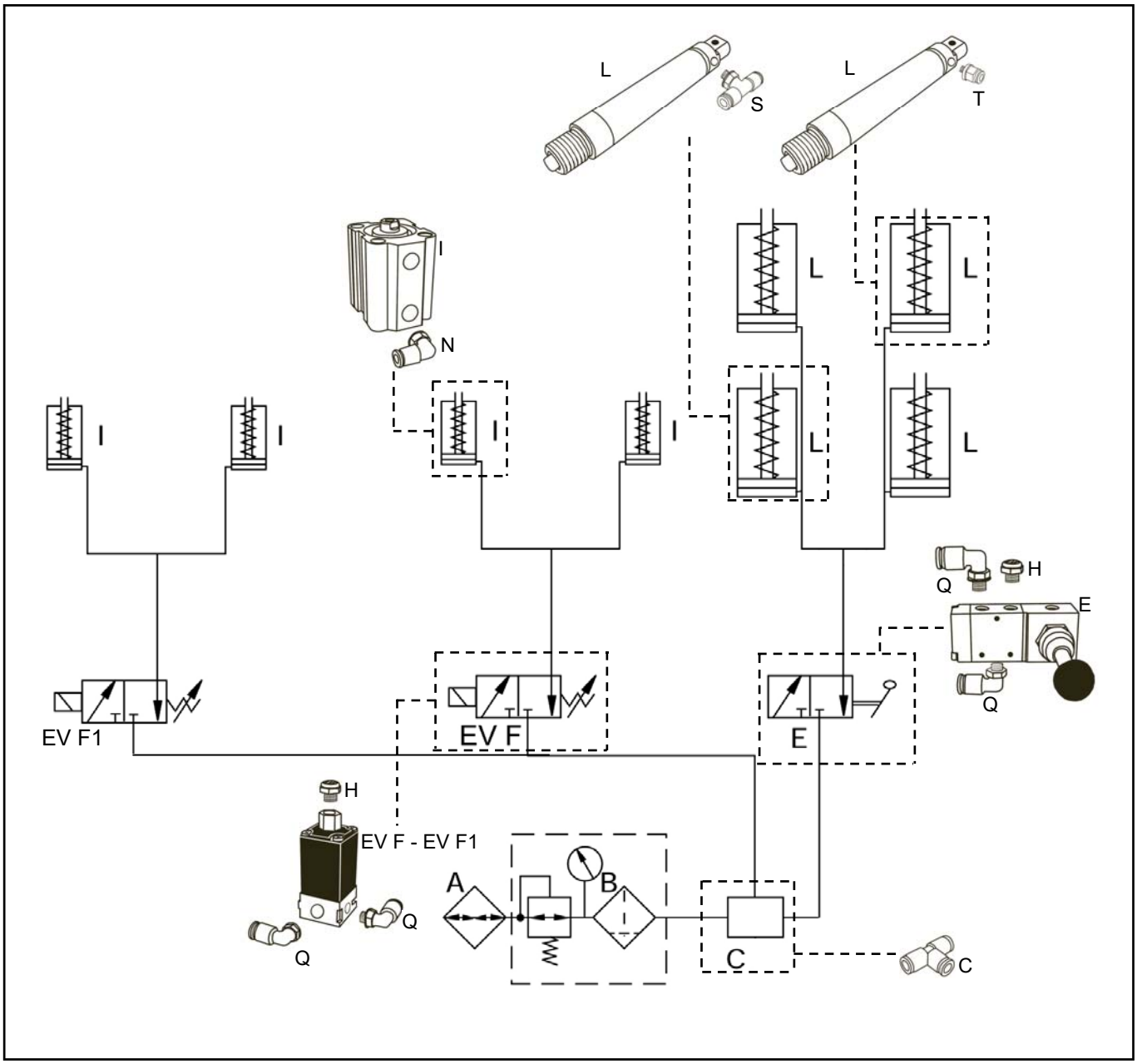

REF.	DENOMINACIÓN
A B	Lubrificador (por parte del cliente) Grupo filtro regulador (por parte del cliente) (con calibrado de presión máx 8 - 10 bar)
C	Repartidos de 4 vías
E	Válvula 2/2
EV F	Electroválvula (2/2) dientes de estacionamiento
EV F1	Electroválvula (2/2) dientes de estacionamiento
H	Silenciador
I	Pistón neumático protecciones mecánicas
L	Pistón neumático placas giratorias
N	Unión a 90° ø 6
Q	Unión a 90° ø 8
S	Unión de T
T	Unión derecha

15.0.
ESQUEMA ELÉCTRICO (Parte 1)

Diseño 35A

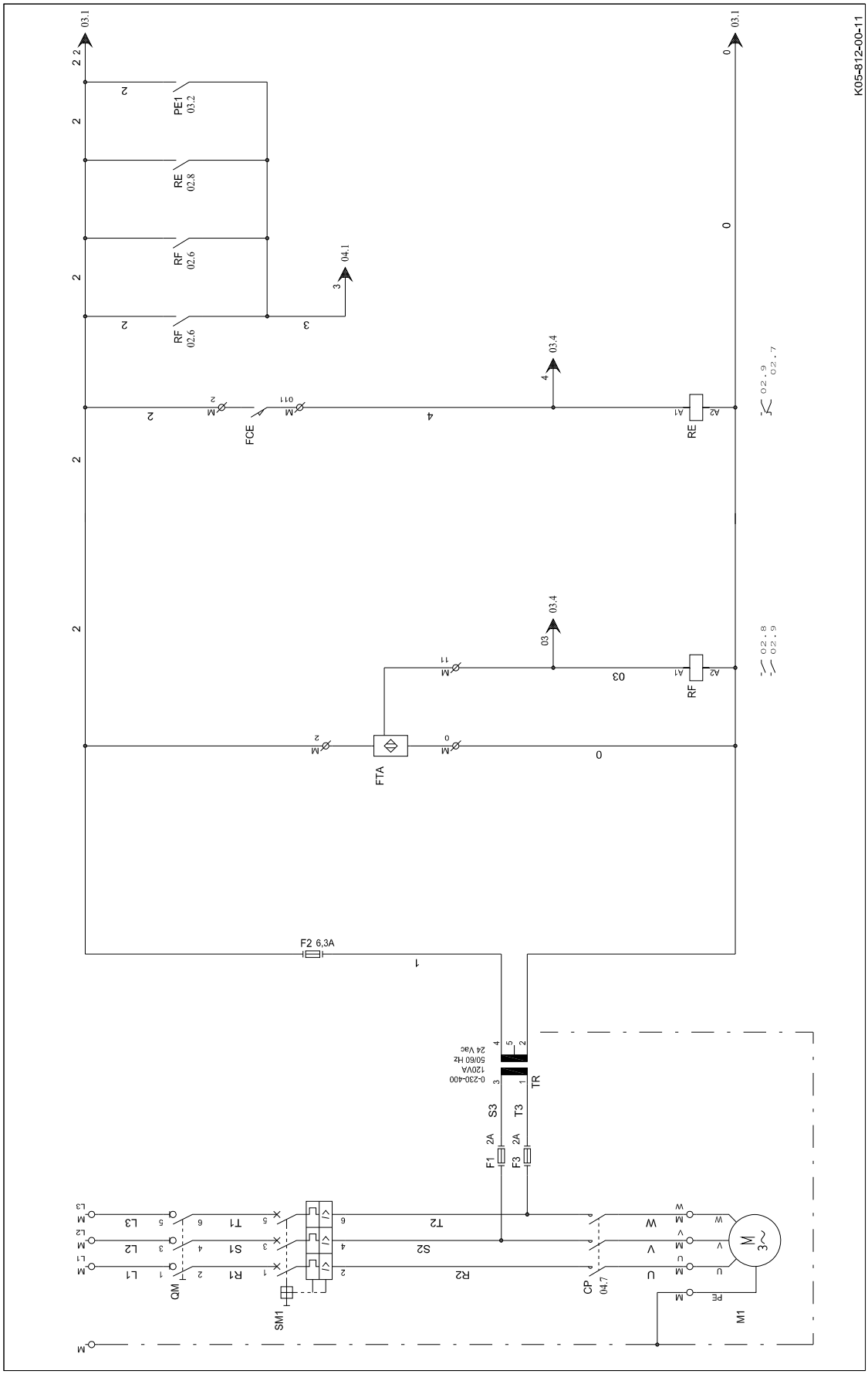

ADVERTENCIA

Intervenciones en la instalación eléctrica, incluso de leve entidad, solicitando la ayuda de personal profesional cualificado.

Diseño 35B

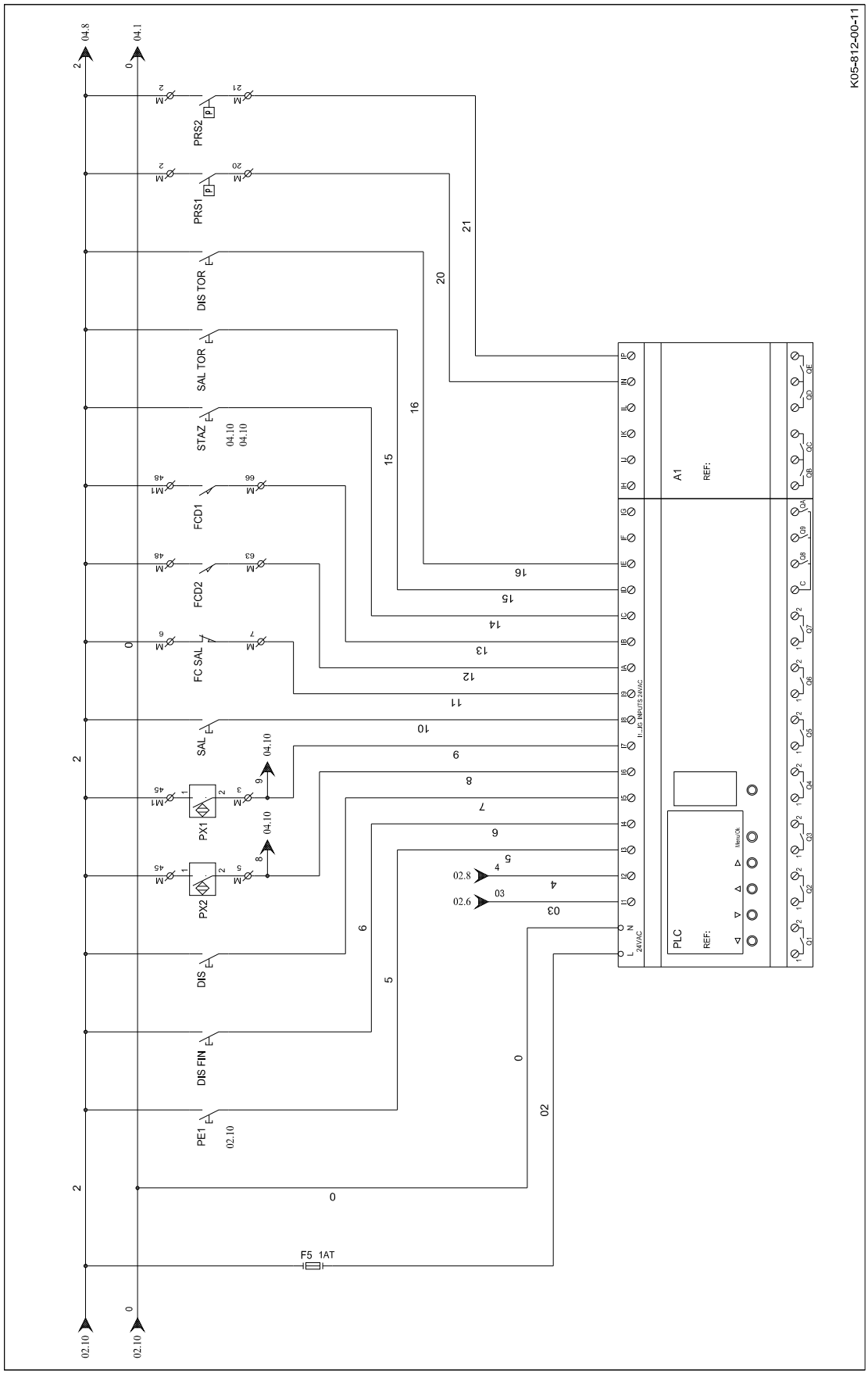

ADVERTENCIA

Intervenciones en la instalación eléctrica, incluso de leve entidad, solicitando la ayuda de personal profesional cualificado.

Diseño 35C

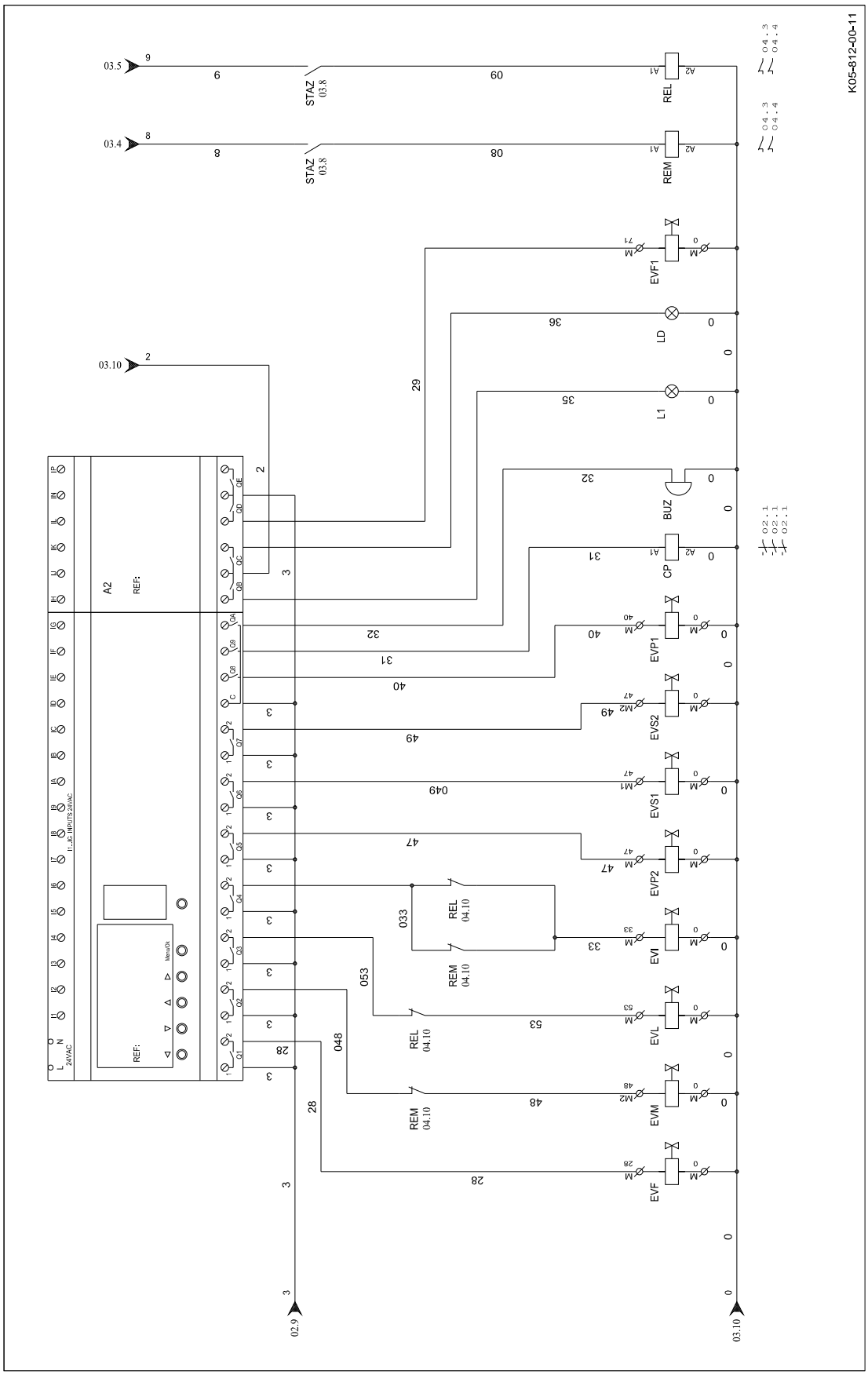

ADVERTENCIA

Intervenciones en la instalación eléctrica, incluso de leve entidad, solicitando la ayuda de personal profesional cualificado.

15.1. Componentes instalación eléctrica

REF.	DENOMINACIÓN
BUZ	Sirena
CP	Telerruptor mando motor
DIS	Pulsador bajada
DISFIN	Pulsador de bajada final
DISTOR	Pulsador descenso mesa auxiliar
PE1	Pulsador emergencia elevador
EV F	Electroválvula dientes de estacionamiento
EV F1	Electroválvula dientes de estacionamiento
EV I	Electroválvula descenso elevador
EV L	Electroválvula subida – bajada elevador
EV M	Electroválvula nivelación elevador
EV P1	Electroválvula subida mesa auxiliar
EV P2	Electroválvula bajada mesa auxiliar
EV S1	Electroválvula bajada plataforma 1 mesa auxiliar
EV S2	Electroválvula bajada plataforma 2 mesa auxiliar
F1	Fusible protección transformador (2 A)
F2	Fusible protección circuito de mando (6,3 A)
F3	Fusible protección transformador (2 A)
F5	Fusible protección PLC
FcD1	Final de carrera bajada plataforma principal P1
FcD2	Final de carrera bajada plataforma principal P2
FcE	Final de carrera exclusión
FcSAL	Final de carrera subida
FTA	Fotocélula plataformas principales
L1	Indicador luminoso blanco tensión introducida
LD	Indicador luminoso verde estacionamiento
M1	Motor eléctrico
PX1	Proximity para estacionamiento plataforma principal P1
PX2	Proximity para estacionamiento plataforma principal P2
PLC	Controlador programable
PRS1	Presostato
PRS2	Presostato
QM	Interruptor general
RE	Relé para exclusión protecciones
RF	Relé fotocélula plataformas principales
REM	Relé auxiliar
REL	Relé auxiliar
SAL	Pulsador subida
SALTOR	Pulsador subida mesa auxiliar
SM1	Interruptor automático magnetotérmico
STAZ	Pulsador de estacionamiento
TR	Transformador

16.0. MESA RECAMBIOS CUADRO DE MANDO

Diseño 37

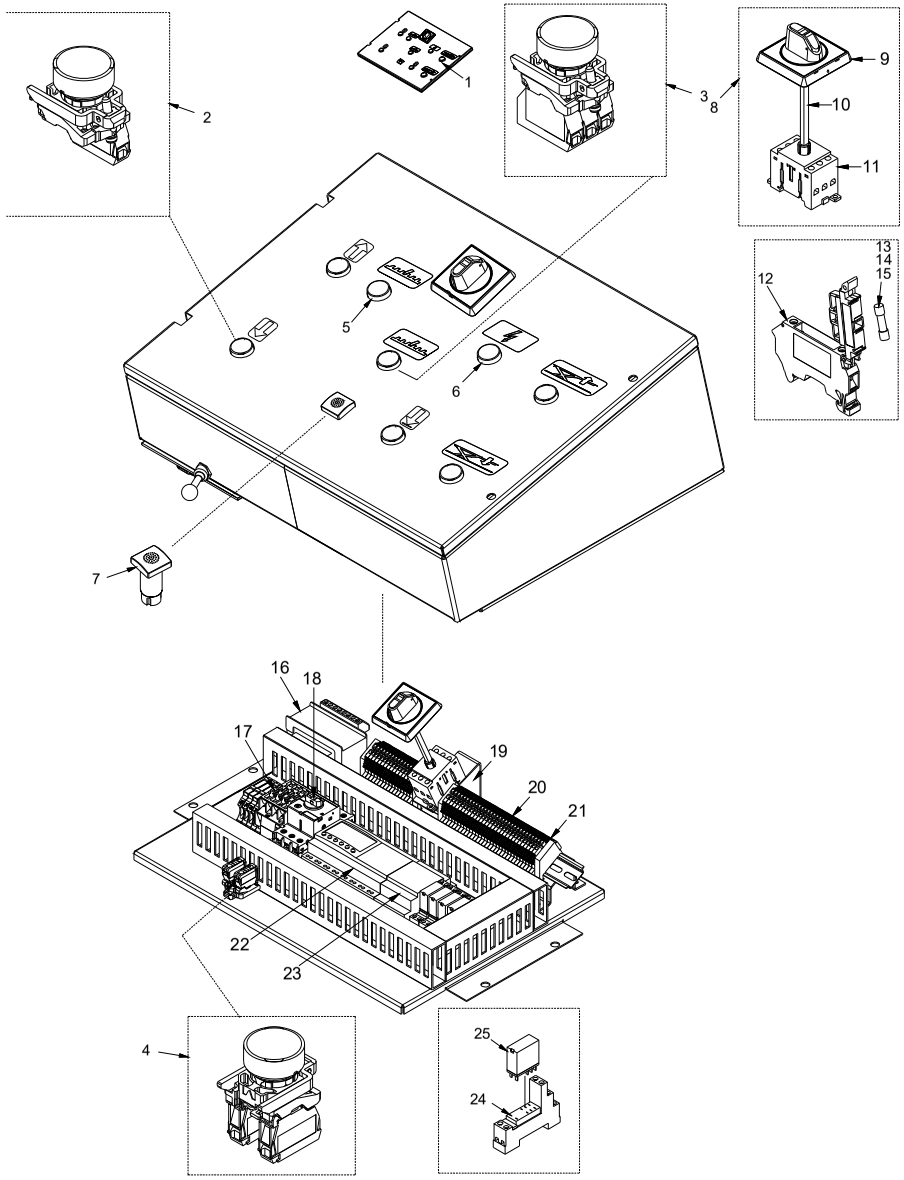

Es obligatorio utilizar el correspondiente módulo de solicitud de recambios que se encuentra en el CAP. COMO PEDIR UN RECAMBIO

REF.	DENOMINACIÓN		COD. PEDIDO
1	Cuadro eléctrico completo		OMCAABX000272
2	Pulsador completo (sal-dis-disfin-distor-saltor)		OMCAABM000161
3	Pulsador completo (Staz)		OMCAABM000203
4	Pulsador completo E1		OMCAABM000204
5	Indicador luminoso verde		OMCAABP000059
6	Indicador luminoso blanco		OMCAABP000034
7	Sirena		OMCAABM000008
8	Interruptor general completo **QM**		OMCELRC199R07
	9	Manija amarilla-roja de bloqueo de la puerta	OMCAAEB000010
	10	Eje para bloqueo de la puerta	OMCAAEB000011
	11	Cuerpo seccionador	OMCAAEB000009
12	Borne porta fusible		OMCAAEB000039
13	Fusible 1A		OMCAACV000492
14	Fusible 6,3A		OMCAABN000071
15	Fusible 2A		OMCAABN000070
16	Transformador		OMCAABN000068
17	Telerruptor		OMCAAEB000006
18	Interruptor automático magnetotérmico		OMCAAEB000008
19	Soporte		OMCAABG000147
20	Borne unipolar		OMCAAFW000001
21	Borne de tierra		OMCAAFW000004
22	Controlador programable		OMCAARC802020
23	Expansión PLC		OMCAABP000109
24	Zócalo para relé		OMCAABN000075
25	Relè		OMCAABN000077

17.0.
MESA RECAMBIOS
GRUPO

Diseño 38

Grupo base

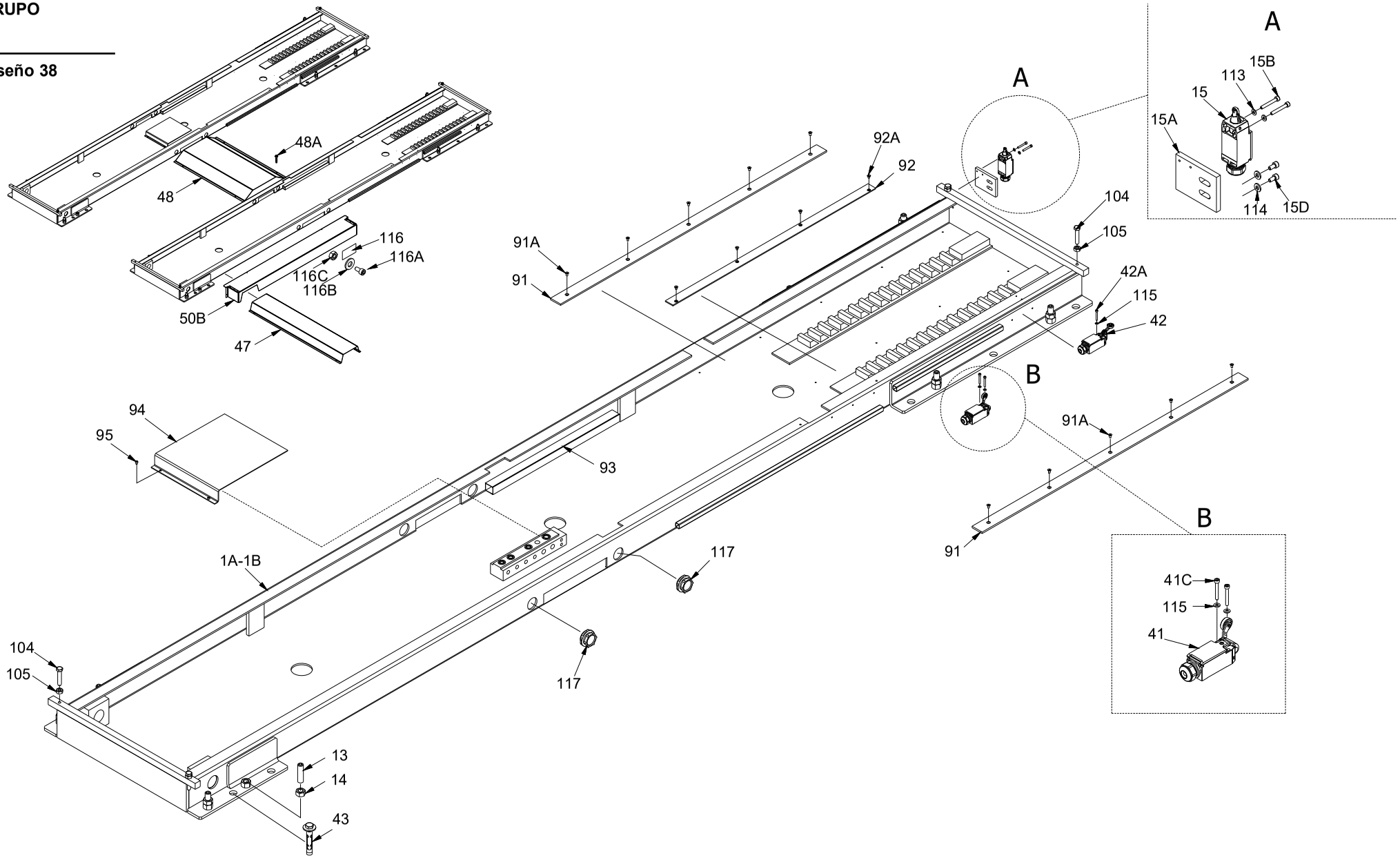

Grupo base

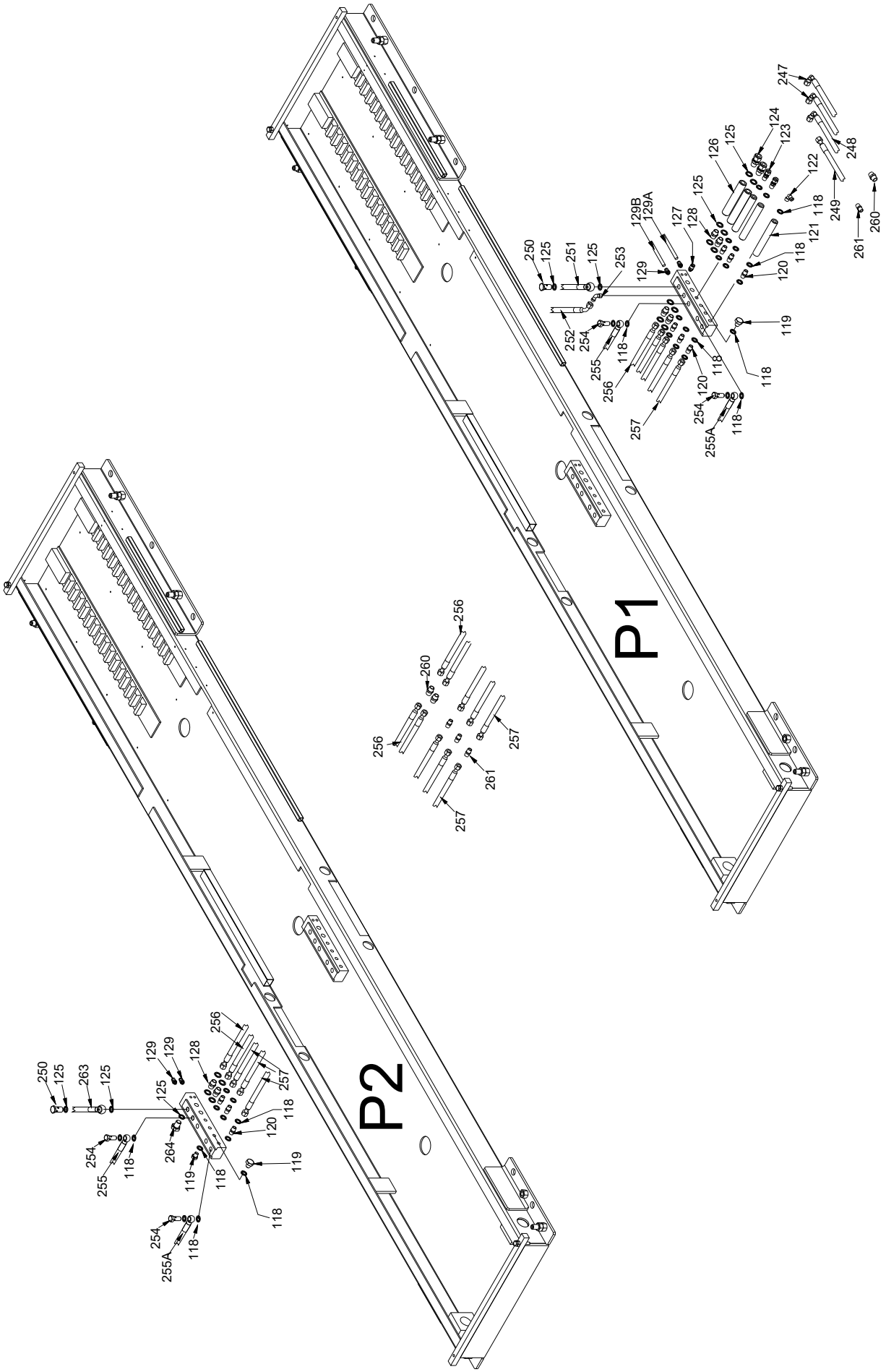

Diseño 38A

REF.	DENOMINACIÓN	COD. PEDIDO
1A	Basamento plataforma P1	OMC0000200070
1B	Basamento plataforma P2	OMC0000200071
13	Bulón	OMCAABQ000190
14	Tuerca	OMCAABQ000102
15	Final de carrera	OMCAARCFC1D01
15A	Soporte	OMCAAAE00B245
15B	Tornillo	OMCAABQ000094
15D	Tornillo	OMCAABQ000027
41	Final de carrera	OMCAARCFC1G00
41C	Tornillo	OMCAABQ000094
42	Final de carrera	OMCAARCFC1G00
42A	Tornillo	OMCAABQ000094
43	Taco	OMCAABQ000003
47	Chapa cubierta tubos	OMCAAAE000238
48	Chapa cubierta tubos	OMCAAAE000235
48A	Taco	OMCAADI000001
50B	Chapa cubierta tubos	OMCAAAE000239
91	Plato	OMCAAAE000241
91A	Tornillo	OMCAABQ000097
92	Plato	OMCAAAE000240
92A	Tornillo	OMCAABQ000153
93	Chapa cubierta tubos	OMCAACV000289
94	Cárter	OMCAAAE000260
95	Tornillo	OMCAABQ000126
104	Tornillo	OMCAABQ000191
105	Tuerca	OMCAABQ000127
113	Arandela	OMCAABQ000055
114	Arandela	OMCAABQ000523
115	Arandela	OMCAABQ000055
116	Plato	OMCAAAE000549
116A	Tornillo	OMCAABQ000124
116B	Arandela	OMCAABQ000200

REF.	DENOMINACIÓN	COD. PEDIDO
116C	Tuerca	OMCAABQ000088
117	Prensacable	OMCAABN000123
118	Arandela	OMCAADA000007
119	Tapón	OMCAADA000013
120	Nipplo	OMCAADA000011
121	Extensiòn	OMCAAAA000335
122	Unión	OMCAADA000743
123	Unión	OMCAADA000026
124	Unión	OMCAADA000761
125	Arandela	OMCAADA000008
126	Extensiòn	OMCAAAA000102
127	Unión	OMCAACY000051
128	Nipplo	OMCAADA000032
129	Unión	OMCAACY000032
129A	Tubo neumático de pistón	OMCAARC812129A
129B	Placas de tubos neumáticos	OMCAARC812129B
247	Manguera hidráulica central - elevación P1	OMCAADE000042
248	Manguera hidráulica central - torreta P1	OMCAADE000086
249	Manguera hidráulica central - torreta P1	OMCAADE000085
250	Tornillo perforado	OMCAADA000030
251	Manguera hidráulica P1 cilindro de elevación	OMCAADE000040
252	Manguera hidráulica del cilindro P1	OMCAADE000039
253	Unión	OMCAADA000028
254	Unión	OMCAADA001339
255	Manguera hidráulica de torreta	OMCAADE000049
255A	Manguera hidráulica de torreta	OMCAADE000057
256	Tubo elevador P1-P2	OMCAADE003433
257	Tubo de torreta P1-P2	OMCAADE003434
260	Unión	OMCAADA000027
261	Unión	OMCAADA000039
263	Tubo elevador P2	OMCAADE000041
264	Tapón	OMCAADA000031

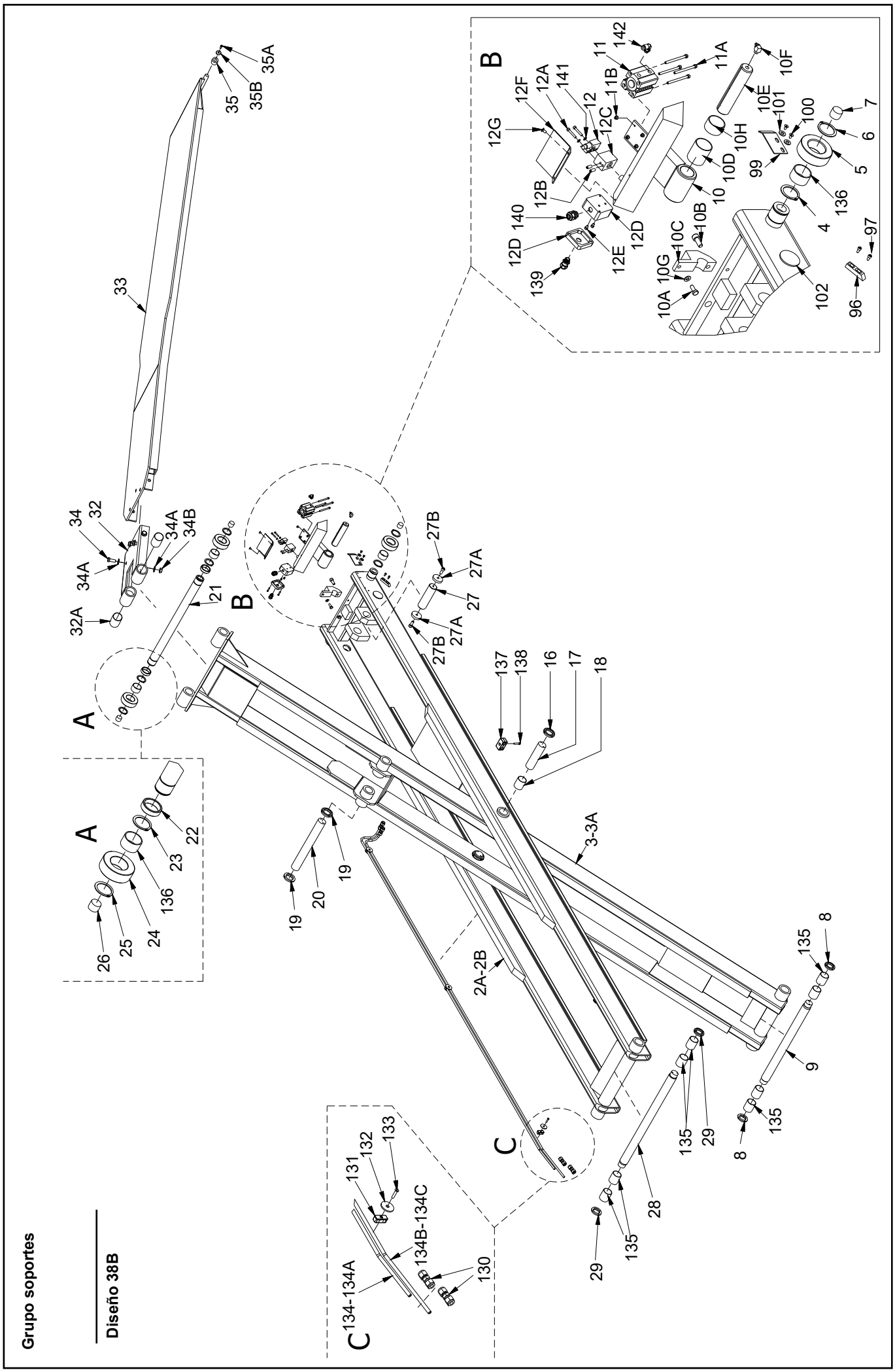
Grupo soportes
Diseño 38B
A
B
C
35
35A
35B
33
34
32
34A
34B
32A
21
27B
27A
27
137
138
16
17
18
22
23
136
24
25
26
19
20
3-3A
2A-2B
135
8
9
29
28
134-134A
131
132
133
134B-134C
130
12G
12F
12A
141
12
12C
11B
11
142
11A
10F
10E
101
100
7
6
5
136
4
97
96
102
10H
10D
10
99
12B
140
12D
139
12E
10B
10C
10G
10A

REF.	DENOMINACIÓN	COD. PEDIDO
2A	Soporte externo plataforma P1	OMCAARC80202A
2B	Soporte externo plataforma P2	OMCAARC80202B
3	Apoyo interno P1	OMC0000200090
3A	Apoyo interno P2	OMC0000200090
4	Seeger	OMCAABQ000043
5	Rueda	OMCAAAD000057
6	Seeger	OMCAABQ000043
7	Patín	OMCAAAL000001
8	Abrazadera	OMCAABZ000026
9	Perno	OMCAAAZ000008
10	Diente de estacionamiento	OMCAAAD000127
10A	Tornillo	OMCAABQ000206
10B	Tornillo	OMCAABQ000011
10C	Soporte	OMCAARC80310C
10D	Casquillo	OMCAACI000008
10E	Perno	OMCAAAZ000006
10F	Engrasador	OMCAABZ000006
10G	Arandela	OMCAABQ000061
10H	Casquillo	OMCAACI000009
11	Pistón neumático	OMCAACW000007
11A	Tornillo	OMCAABQ000184
11B	Tuerca	OMCAABQ000185
12	Sensor	OMCAABM000017
12A	Tornillo	OMCAABQ000008
12B	Bulón	OMCAABQ000209
12C	Bloqueo porta sensor	OMCAAAA000100
12D	Caja de derivación	OMCAAFS000007
12E	Tornillo	OMCAABQ000192
12F	Cárter protección sensor	OMCAAAE000248
12G	Tornillo	OMCAABQ000125
16	Abrazadera	OMCAABZ000027
17	Perno	OMCAAAZ000009
18	Casquillo	OMCAACI000020
19	Abrazadera	OMCAABZ000027
20	Perno	OMCAAAZ000017
21	Perno	OMCAAAZ000011
22	Distanciador	OMCAAAZ000162
23	Seeger	OMCAABQ000043

REF.	DENOMINACIÓN	COD. PEDIDO
24	Rueda	OMCAAAD000057
25	Seeger	OMCAABQ000043
26	Patín	OMCAAAL000001
27	Perno	OMCAAAZ000016
27A	Arandela	OMCAARC80327A
27B	Tornillo	OMCAABQ000205
28	Perno	OMCAAAZ000A13
29	Abrazadera	OMCAABZ000026
32	Rampa	OMCAAAE000071
32A	Casquillo	OMCAAAL000062
33	Rampa	OMCAAAE002291
34	Tornillo	OMCAABQ000469
34A	Arandela	OMCAABQ000098
34B	Tuerca	OMCAABQ000114
35	Rueda	OMCAAAE000324
35A	Tornillo	OMCAABQ000168
35B	Arandela	OMCAABQ000425
96	Palanca	OMCAAAE000246
97	Tornillo	OMCAABQ000174
99	Palanca	OMCAAAE000101
100	Tornillo	OMCAABQ000411
101	Arandela	OMCAABQ000030
102	Tapón	OMCAABZ000025
130	Unión	OMCAADA000039
131	Soporte	OMCAADA000072
132	Arandela	OMCAABQ000059
133	Tornillo	OMCAABQ000399
134	Tubo de envío de torreta P1	OMCAARC802134
134A	Tubo de envío de torreta P2	OMCAARC802134A
134B	Tubo de retorno de torreta P1	OMCAARC802134B
134C	Tubo de retorno de torreta P2	OMCAARC802134C
135	Casquillo	OMCAACI000020
136	Casquillo	OMCAACI000058
139	Prensacable	OMCAABN000001
140	Prensacable	OMCAABN000002
141	Arandela	OMCAABQ000055
142	Unión	OMCAACY000030

Plataforma

Diseño 38C

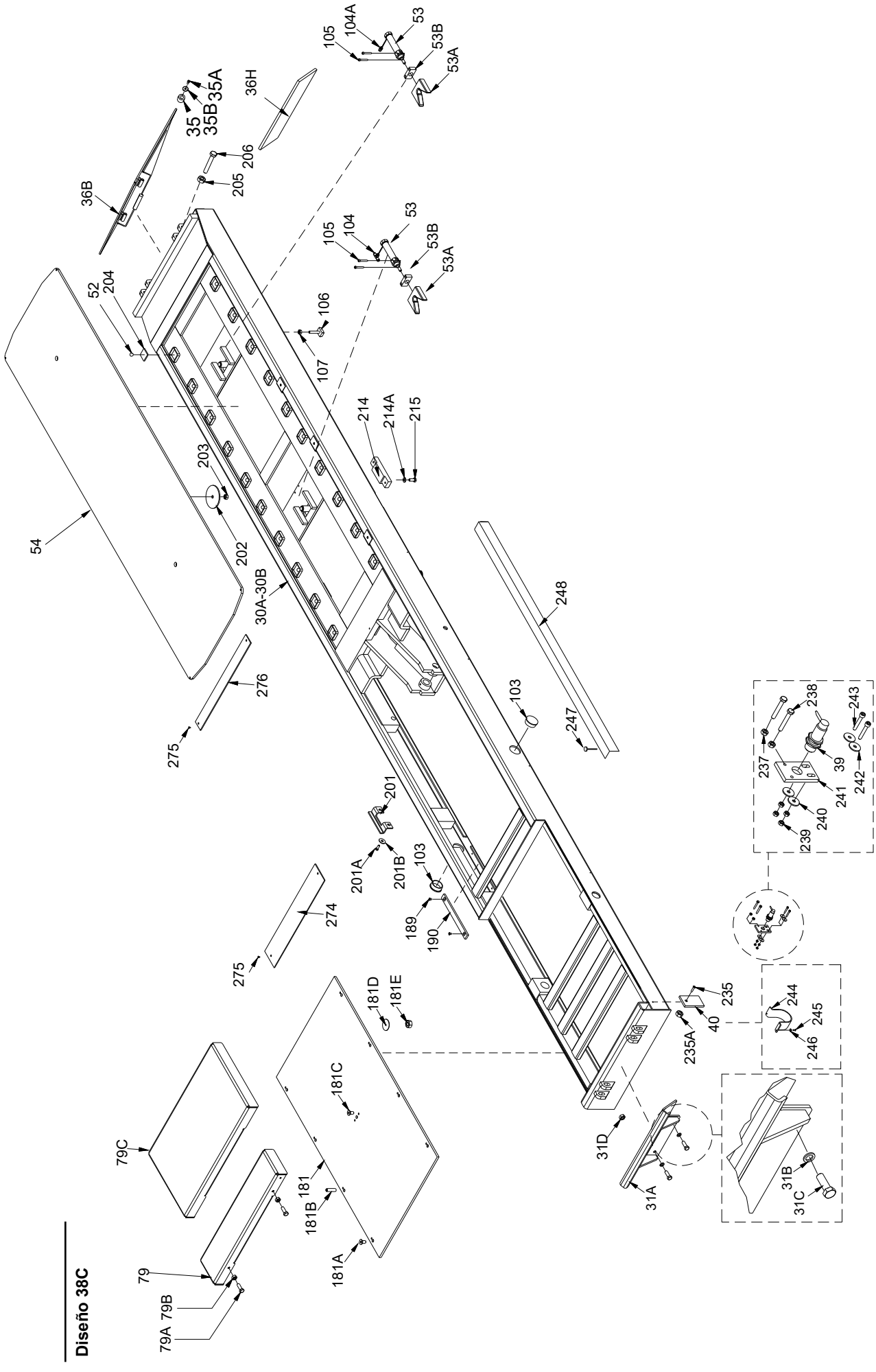

REF.	DENOMINACIÓN	COD. PEDIDO
30A	Plataforma P1	OMCBCKA000633
30B	Plataforma P2	OMCBCKA000634
31A	Toperueda	OMCAAAE000950
31B	Arandela	OMCAABQ000030
31C	Tornillo	OMCAABQ000395
31D	Tuerca	OMCAABQ000132
35	Rueda	OMCAAAE000324
35A	Tornillo	OMCAABQ000168
35B	Arandela	OMCAABQ000425
36B	Rampa	OMCAAAE002290
36H	Línea de goma	OMCAAAL000080
39	Fotocélula	OMCAADW000001
40	Retrorreflectante	OMCAABN000147
52	Esfera	OMCAABZ000012
53	Pistón neumático	OMCAACY000935
53A	Suporte	OMCBCKA000581
53B	Suporte	OMCAAAE000257
54	Placa giratoria	OMCBCKA000630
79	Cubre ranura	OMCBCKA000345
79A	Tornillo	OMCAABQ000147
79B	Tuerca	OMCAABQ000114
79C	Cubre ranura	OMCBCKA000347
103	Tapón	OMCAABZ000025
104	Unión a T	OMCAACY000057
104A	Unión	OMCAACY000032
105	Tornillo	OMCAABQ000027
106	Registro	OMCAAAV000162
107	Tuerca	OMCAABQ000151
181	Plaqua	OMCAAAE0A2011
181A	Tornillo	OMCAABQ000112
181B	Bulón	OMCAABQ000635

REF.	DENOMINACIÓN	COD. PEDIDO
181C	Tornillo	OMCAABQ000112
181D	Arandela	OMCAABQ000201
181E	Tuerca	OMCAABQ000232
189	Tornillo	OMCAABQ000056
190	Suporte	OMCAAAA001090
201	Tapón	OMCAAAE000251
201A	Tornillo	OMCAABQ000164
201B	Arandela	OMCAABQ000208
202	Arandela	OMCAAAC000013
203	Tuerca	OMCAABQ000417
204	Espesor	OMCAAAE000255
205	Tuerca	OMCAABQ000657
206	Tornillo	OMCAABQ001453
214	Tapón	OMCAAAA000322
214A	Arandela	OMCAABQ000061
215	Tornillo	OMCAABQ000116
235	Tornillo	OMCAABQ000270
235A	Tuerca	OMCAABQ000087
237	Tuerca	OMCAABQ000087
238	Tornillo	OMCAABQ000380
239	Tuerca	OMCAABQ000088
240	Arandela	OMCAABV000202
241	Suporte	OMCAAAE000269
242	Arandela	OMCAABQ000202
243	Tornillo	OMCAABQ000721
244	Proteccion	OMCAAAL000064
245	Tornillo	OMCAABQ000137
246	Arandela	OMCAABQ000019
247	Remache	OMCAABZ000017
248	Proteccion	OMCAAAE001024
274	Plaqua	OMCAAAE000725
275	Tornillo	OMCAABQ000085
276	Plaqua	OMCAAAE00A726

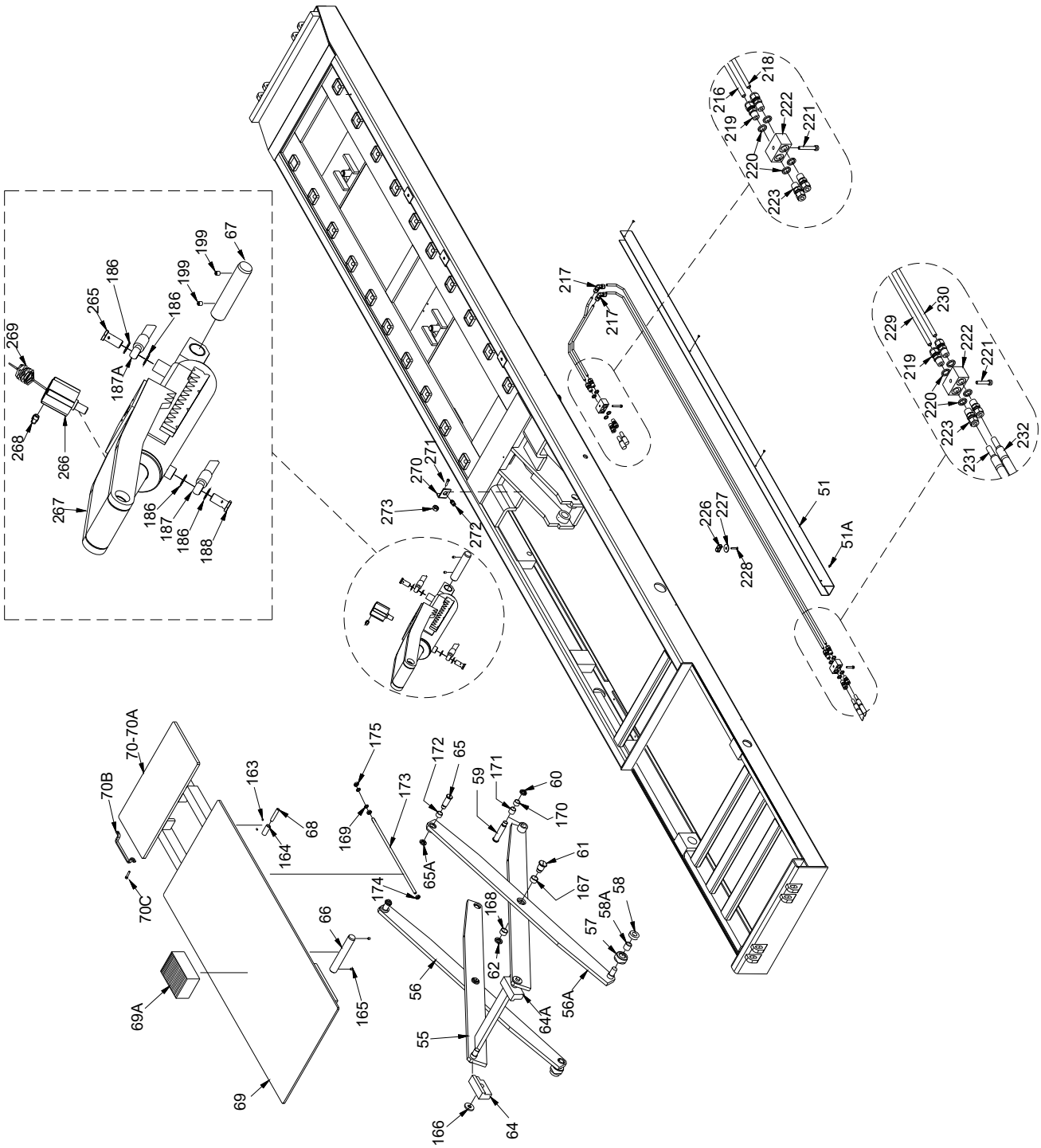

Mesa de recambios elevador auxiliar

Diseño 38D

REF.	DENOMINACIÓN	COD. PEDIDO
51	Canal	OMCAAAE000100
51A	Tornillo	OMCAABQ000324
55	Montante interno	OMC0020000102
56	Montante externo derecho	OMC0001000121
56A	Montante externo izquierdo	OMC0001000122
57	Rueda	OMCAAAA000118
58	Patin	OMCAAAA000107
58A	Casquillo	OMCAACI000040
59	Perno	OMCAAAA000110
60	Abrazadera	OMCAABZ000020
61	Perno	OMCAAAA000114
62	Abrazadera	OMCAABZ000021
64	Patin derecho	OMCAAAF000069
64A	Patin izquierdo	OMCAAAF000070
65	Perno	OMCAAAA000111
65A	Abrazadera	OMCAABZ000020
66	Perno	OMCAAAA000115
67	Perno	OMCAAAA000116
68	Perno	OMCAAAA000109
69	Plataforma	OMC0020000100
69A	Tampón de goma	OMCAAAG000003
70	Extensión P1	OMCAARC803070
70A	Extensión P2	OMCAARC803070A
70B	Manija	OMCAAAE001565
70C	Tornillo	OMCAABQ000124
163	Bulón	OMCAABQ000478
163A	Tuerca	OMCAABQ000088
164	Rodillo	OMCAAAA000117
165	Bulón	OMCAABQ000230
166	Espaciador	OMCAAAL000071
167	Casquillo	OMCAACI000031
168	Casquillo	OMCAACI000031
169	Arandela	OMCAABQ000019

REF.	DENOMINACIÓN	COD. PEDIDO
170	Casquillo	OMCAACI000032
171	Casquillo	OMCAACI000004
172	Casquillo	OMCAACI000032
173	Barra	OMCAABQ002095
174	Tuerca	OMCAABQ000232
175	Tuerca	OMCAABQ000087
186	Arandela	OMCAADA000007
187	Tubo hidráulico	OMCAADE004033
188	Tornillo perforado	OMCAADA001339
199	Bulón	OMCAABQ000230
216	Tubo	OMCAARC802216
217	Unión	OMCAADA000041
218	Tubo	OMCAARC802218
219	Unión	OMCAADA000026
220	Arandela	OMCAADA000007
221	Tornillo	OMCAABQ000018
222	Bloqueo	OMCAAAA000121
223	Unión e	OMCAADA000026
226	Suporte	OMCAADA000072
227	Arandela	OMCAABQ000059
228	Tornillo	OMCAABQ000399
229	Tubo	OMCAARC802229
230	Tubo	OMCAARC802230
231	Tubo hidráulico	OMCAADE000954
232	Tubo hidráulico	OMCAADE000954
265	Tornillo perforado	OMCAADA001339
266	Pistón neumático	OMCAARC700031
267	Diente de estacionamiento	OMCBCKA000379
268	Unión neumático	OMCAACY000040
269	Tubo neumático	OMCAARC802269
270	Soporte	OMCAAAE000267
271	Tornillo	OMCAABQ000008
272	Unión neumático	OMCAACY000031
273	Tuerca	OMCAABQ000090

MESA RECAMBIOS CENTRAL
OLEODINÁMICA

Diseño 38E

300

301

302

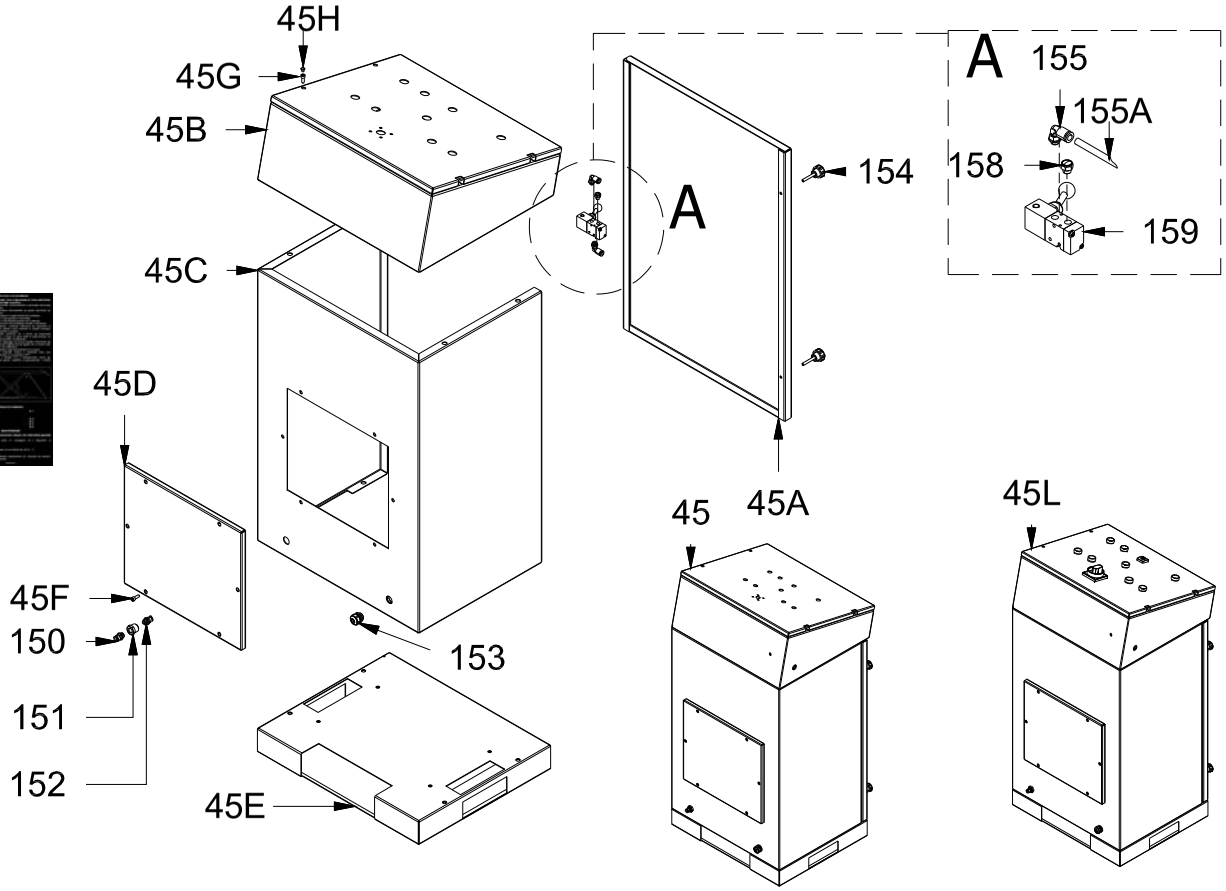

REF.	DENOMINACIÓN	COD. PEDIDO
45	Armario vacío	**OMCAAAE000035**
45A	Puerta del casillero	**OMCAAAE0000A35**
45B	Estructura superior	**OMCAAAE0000B35**
45C	Estructura central	**OMCAAAE0000C35**
45D	Cubierta trasera	**OMCAAAE0000D35**
45E	Base del gabinete	**OMCAAAE0000E35**
45F	Tornillo	**OMCAABQ000014**
45G	Tornillo	**OMCAABQ000027**
45H	Tapón	**OMCAABZ000008**
45L	Consola completa: panel-centralita-armario	**OMCAARC812045L**
150	Unión	**OMCAACY000052**
151	Unión	**OMCAACY000050**
152	Unión	**OMCAACY000052**
153	Prensacable	**OMCAABN000004**
154	Volantes	**OMCAABZ000041**
155	Adecuado	**OMCAACY000016**
155A	Tubo neumático	**OMCAARC812155A**
158	Silenciador	**OMCAACY000033**
159	Válvula	**OMCAACY000061**
300	Libro uso y mantenimiento	**L8023SS6001**
301	Placa de metal	**T8023S001**
302	Serie adhesivos	**A8023IS01**

18.0.
MESA RECAMBIOS CENTRAL OLEODINÁMICA

Diseño 39

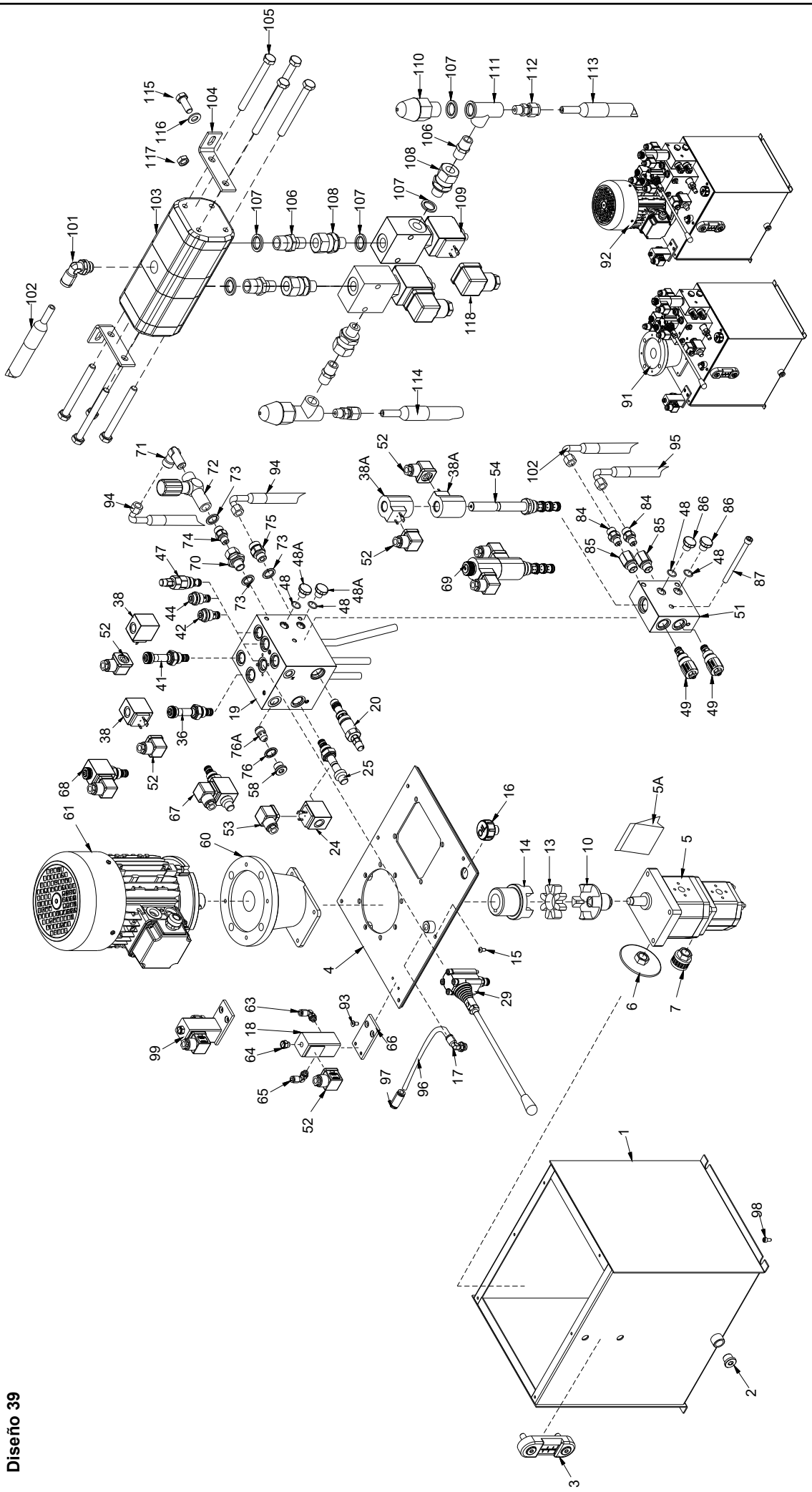

REF.	DENOMINACIÓN	COD. PEDIDO
1	Depósito	OMCAAAR000101
2	Tapón	OMCAAAR000102
3	Nivel	OMCAAAR000103
4	Tapa	OMCAAAR000068
5	Grupo de bombeo	OMCAAAR000253
5A	Kit juntas bomba	OMCAAAR000030
6	Filtro	OMCAAAR000105
7	Filtro	OMCAAAR000104
10	Junta	OMCAAAR000108
13	Junta elástica	OMCAAAR000071
14	Junta	OMCAAAR000109
15	Tornillo	OMCAABQ001597
16	Tapón	OMCAAAR000110
17	Unión	OMCAACY000008
18	Electroválvula	OMCAACY000028
19	Bloque	OMCAAAU001586
20	Válvula	OMCAAAU000907
24	Bobina	OMCAAAU000910
25	Válvula	OMCAAAU000905
29	Bombeo	OMCAAAU001589
36	Válvula	OMCAAAU000906
38	Bobina	OMCAAAU000910
38A	Bobina	OMCAAAU003007
41	Válvula	OMCAAAU000906
42	Válvula	OMCAAAU001588
44	Válvula	OMCAAAU001588
47	Válvula	OMCAAAU003020
48	Junta	OMCAAAU001592
48A	Tapón	OMCAAAU001593
49	Válvulas de máxima	OMCAARC812049
51	Bloqueo	OMCAAAU001595
52	Conector electroválvula	OMCAAAU001190
53	Conector electroválvula	OMCAAAU001190
54	Válvula	OMCAAAU001596
58	Tapón	OMCAAAU001591
60	Linterna	OMCAAAR000072
61	Motor	OMCAABE000008
63	Unión	OMCAACY000030
64	Silenciador	OMCAACY000033
65	Unión	OMCAACY000030
66	Plaqua	OMCAAAE000249
67	Electroválvula completa EVI	OMCAARC812067

REF.	DENOMINACIÓN	COD. PEDIDO
68	Electroválvula completa EVL-EVM	OMCAARC812068
69	Electroválvula completa EVP	OMCAARC812069
70	Unión	OMCAADA000034
71	Unión	OMCAADA000028
72	Válvula	OMCAAAR000010
73	Arandela	OMCAADA000008
74	Unión	OMCAADA000032
75	Unión	OMCAADA000761
76	Arandela	OMCAADA000008
76A	Válvula de control de descenso	OMCAAAU001590
84	Unión	OMCAADA000020
85	Unión	OMCAADA000730
86	Tapón	OMCAAAU001593
87	Tornillo	OMCAABQ000337
91	Centralita sin motor	OMCAARC812091
92	Centralita con motor	OMCAARC812092
93	Tornillo	OMCAABQ000058
94	hidráulico	OMCAADE000043
95	Tubo hidráulico	OMCAADE003216
96	Tubo recuperación aceite	OMCAARC812096
97	Unión	OMCAACY000053
98	Tornillo	OMCAABQ000164
99	Válvula neumática completa	OMCAARC812099
101	Unión	OMCAADA000040
102	Tubo hidráulico	OMCAADE003606
103	Divisor de flujo	OMCAABA000003
104	Suporte	OMCAAAE000387
105	Tornillo	OMCAABQ002024
106	Unión	OMCAADA000011
107	Arandela	OMCAADA00007
108	Unión	OMCAADA000295
109	Válvula	OMCAAAS000100
110	Presostato	OMCAACY000291
111	Unión a T	OMCAADA000018
112	Unión	OMCAADA000026
113	hidráulico	OMCAADE003389
114	hidráulico	OMCAADE0019178
115	Tornillo	OMCAABQ000294
116	Arandela	OMCAABQ000679
117	Tuerca	OMCAABQ000231
118	Conector	OMCAABN000522

19.0.
MESA RECAMBIOS
CILINDROS PLATAFORMAS PRINCIPALES

Diseño 40

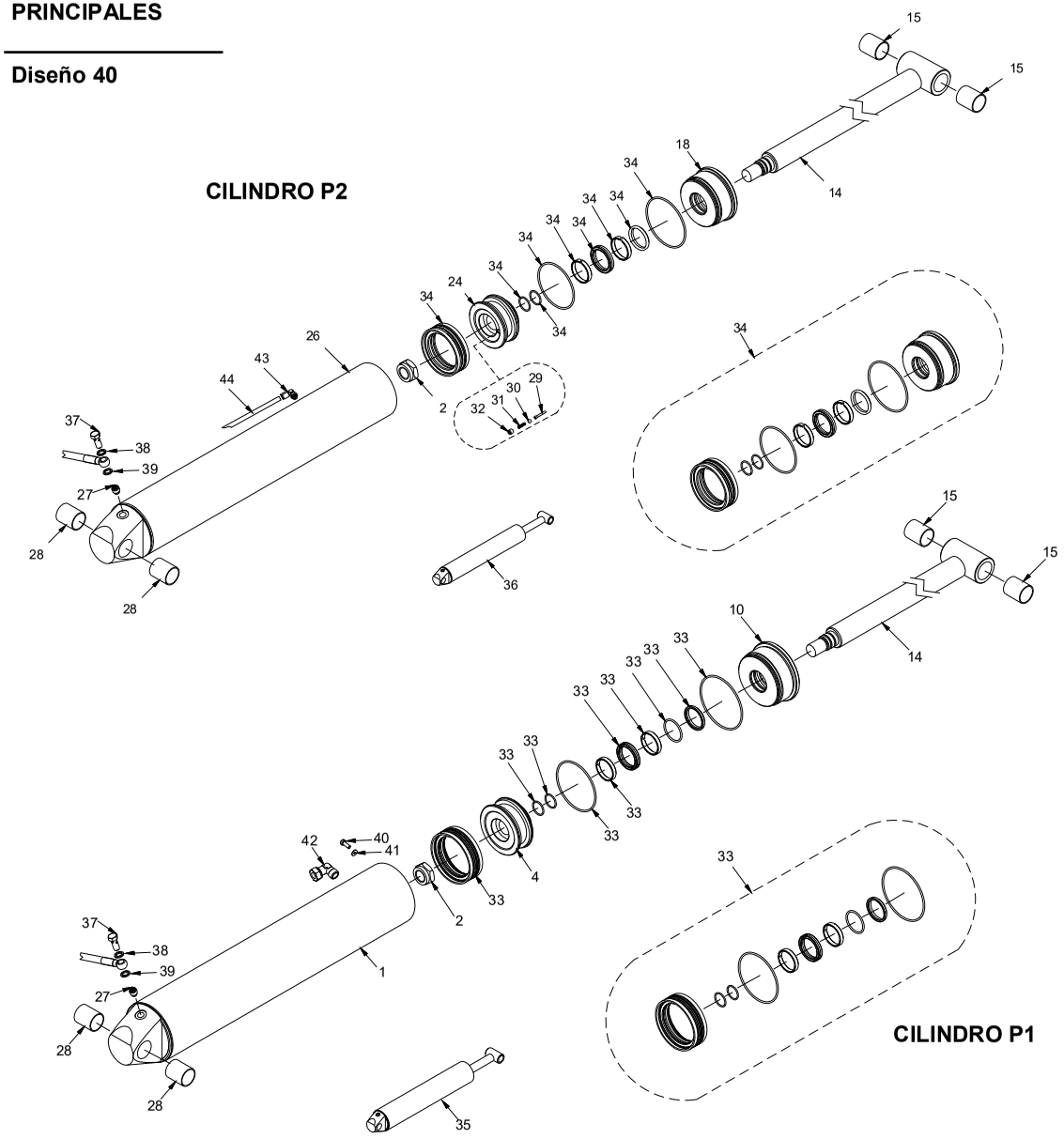

REF.	DENOMINACIÓN	COD. PEDIDO
CILINDRO P1		
1	Cámara cilindro P1	**OMCAAPS803001**
2	Tuerca	**OMCAABQ000460**
4	Cabeza	**OMCAAPS803004**
10	Abrazadera	**OMCAAPS803010**
14	Varilla cilindro	**OMCAAPS803014**
15	Cosquillo	**OMCAACI000020**
27	Válvula paracaídas	**OMCAAAU000017**
28	Cosquillo	**OMCAACI000050**
33	Kit juntas P1	**OMCAAAA000332**
35	Cilindro completo P1	**OMCAAAD000128**
37	Tornillo perforado	**OMCAADA000029**
38	Arandela	**OMCAADA000008**
39	Arandela	**OMCAADE000433**
40	Tornillo	**OMCAABQ000107**
41	Arandela	**OMCAABQ001391**
42	Unión	**OMCAADA000028**
CILINDRO P2		
2	Tuerca	**OMCAABQ000460**
14	Varilla cilindro	**OMCAAPS803014**
15	Cosquillo	**OMCAACI000020**
18	Abrazadera	**OMCAAPS803018**
24	Cabeza	**OMCAAPS803024**
26	Cámara cilindro	**OMCAAPS803026**
27	Válvula paracaídas	**OMCAAAU000017**
28	Cosquillo	**OMCAACI000050**
29	Alfiler	**OMCAAPS803029**
30	Esfera	**OMCAAPS803030**
31	Muelle	**OMCAAPS803031**
32	Tornillo perforado	**OMCAAPS803032**
34	Kit juntas	**OMCAAAA000333**
36	Cilindro completo P2	**OMCAAAD000129**
37	Tornillo perforado	**OMCAADA000029**
38	Arandela	**OMCAADA000008**
39	Arandela	**OMCAADE000433**
43	Unión	**OMCAACY000016**
44	Tubo recuperación aceite	**OMCAARC813044**

20.0.
MESA RECAMBIOS CILINDROS
PLATAFORMAS AUXILIARES

Diseño 41

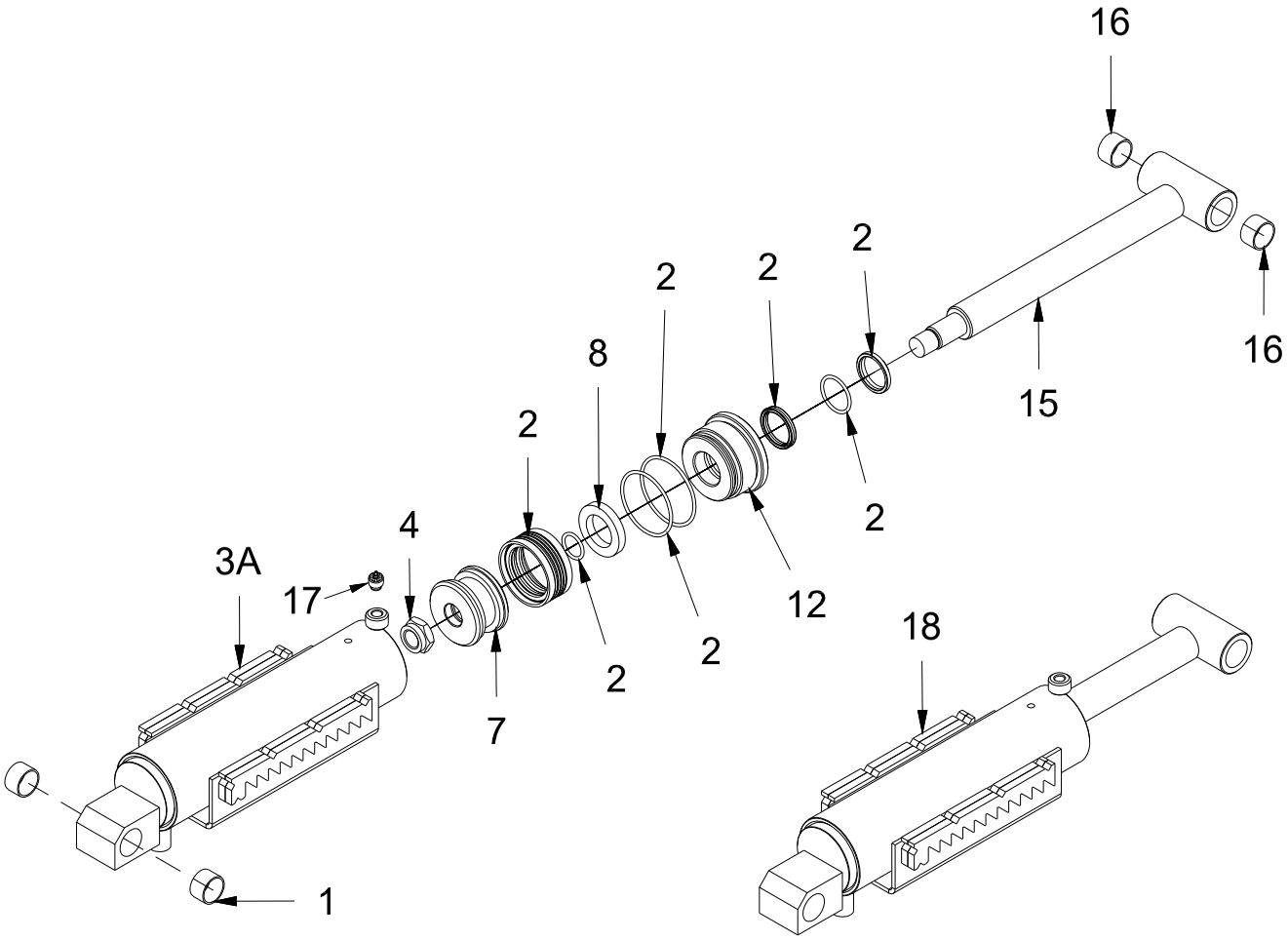

REF.	DENOMINACIÓN	COD. PEDIDO
1	Cosquillo	OMCAACI000007
2	Kit juntas	OMCAAAA000334
3A	Revestimiento cilindro	OMCBCKA000377
4	Tuerca	OMCAABQ000626
7	Cabeza para varilla	OMCAAPT803007
12	Abrazadera	OMCAAPT803012
15	Varilla cromada	OMCBCKA000378
16	Cosquilo	OMCAACI000009
17	Válvula paracaídas	OMCAAAU000016
18	Cilindro	OMCBCKA000380

21.0. ALMACENAMIENTO Y PUESTA EN FUNCIONAMIENTO

- En caso de almacenamiento durante un largo periodo es necesario desconectar las fuentes de alimentación, vaciar el/los depósitos que contienen los líquidos de funcionamiento y proveer a la protección de las partes que se podrían dañar después del depósito de polvo (Rodillos, guías de rodillos, dientes de estacionamiento, etc).
- Engrasar las partes que se podrían dañar en caso de secado como los tubos de conducción.
- Para la puesta en funcionamiento del elevador después de un largo período de inactividad es obligatorio proveer con una completa limpieza, lubrificando correctamente en los puntos previstos las partes indicadas en el capítulo mantenimiento; controlar el correcto funcionamiento de todos los finales de carrera de intervención y de seguridad.

22.0. DESGUACE

- Alla fine del ciclo di vita del sollevatore o allorché si decida di non utilizzarlo più, si raccomanda di renderlo inoperante asportando il grasso ed i lubrificanti dalle parti interessate, ed eliminare i depositi anche nei punti nascosti.
- Le parti del sollevatore devono essere trattate come rifiuti speciali, devono quindi essere scomposte in parti omogenee, e tali parti smaltite secondo le leggi vigenti.

INSTRUCCIONES RELATIVAS A LA CORRECTA GESTIÓN DE LOS RESIDUOS DE APARATOS ELÉCTRICOS Y ELECTRÓNICOS (RAEE) CONFORME A LA DIRECTIVA 2012/19/UE.

- Es obligatorio no verter los RAEE (WEEE) como residuos urbanos.
- Es además obligatorio recoger separadamente tales tipos de residuos y entregarlos en adecuados puntos de recogida y reciclaje según las indicaciones dadas por el fabricante del aparado, conforme a la normativa nacional.
- La incorrecta gestión o el abbandono en el medio ambiente del residuo o de alguna de sus partes puede provocar la contaminación del medio ambiente a causa de las substancia peligrosas en él contenidas, causando daños a la salud humana, a la fl ora y a la fauna.
- La normativa nacional prevee sanciones a cargo de los individuos que viertan o abandonen de forma abusiva los residuos de aparatos eléctricos y eléctronicos.
- El simbolo que aparece a continuación aplicado en el producto indica la obligación, por parte del poseedor del residuo, de entregar el aparato siguiendo las indicaciones anteriormente citadas.

23.0. ACCESORIOS POR ENCARGO

OMCN suministra por encargo una serie de accesorios que se adaptan a los modelos de máquina del presente manual.
Los tipos de accesorios utilizables para cada modelo de máquina están indicados en el catálogo comercial OMCN.
Las específicas instrucciones para el uso en seguridad del accesorio se suministran conjuntamente con el accesorio mismo, y por lo tanto no se señalan por motivos de brevedad en el presente manual.

24.0. COMO SOLICITAR UNA PIEZA DE RECAMBIO

Informaciones que señalar para efectuar el pedido de recambios:

1 Solicitante
2 El nominativo al cual registrar la factura (si es diferente del solicitante)
3 El lugar de destino
4 El modelo del equipo
5 El número de matrícula del equipo / Lote
6 Año de fabricación
7 Código del manual
8 Tipo de pago
9 El medio de expedición
10 El código del pedido
11 Descripción de la pieza
12 La cantidad solicitada
13 El número del dibujo ilustrativo del manual
14 La posición de la pieza en el dibujo
15 Anotaciones

NO ARRANQUE EL MODULO PARA EL PEDIDO DE LOS RECAMBIOS, FOTOCOPIELO

OMCN S.p.A.

MODULO PER L'ORDINAZIONE DELLE PARTI DI RICAMBIO
MÓDULO PARA EL PEDIDO DE LAS PARTES DE RECAMBIO

I dati identificativi DEVONO essere acquisiti dalla targa dati della macchina di cui si richiedono le parti di ricambio.
Los datos de identificación SE DEBEN obtener de la placa de datos de la máquina de la que se solicitan las partes de recambi

Data: / Fecha: 1 — N° ordine: / N° pedido: — Codice cliente: / Código cliente: — Referente Sig. / Sig.ra: / Referente Sr./Sra.: 2

Cliente: / Cliente: — Indirizzo: / Direcciòn: — Cap: / C.P.: — Città: / Ciudad: — Nazione: / Naciòn:

Telefono: / Teléfono: — Fax: / Fax: — Email: / Email: 3 — Varie: / Varios:

Indirizzo di spedizione (se diverso): / Direcciòn de expediciòn (si fuera diferente): — Cap: / Post code: — Città: / City: — Nazione: / Country:

Macchina modello: / Màquina modelo: 4 — Matricola/Lotto: / Matrìcula/lote: 5 — Anno di fabbricazione: / Año di fabricación: 6 — Codice manuale: / Codigo del manual: 7

Pagamento: / Pago: 8 — Mezzo di spedizione: / Medio de expediciòn: 9 — Spedizione a mezzo: / Expediciòn por: — Porto: / Puerto:

CODICE CODIGO	DESCRIZIONE DESCRIPCIÓN	QUANTITÀ CANTIDAD	N° TAVOLA TABLA NO.	RIF. TAVOLA REF. TABLA	ANNOTAZIONI NOTAS
10	11	12	13	14	15

OMCN S.p.A.
Via Divisione Tridentina, 23
24020 VILLA DI SERIO (BG) ITALIA
www.omcn.com - www.omcn.it
info@omcn.it

CE
MADE IN ITALY

SOLLEVATORE ELETTROIDRAULICO PER VEICOLI
ELECTROHYDRAULIC VEHICLE LIFT
ÉLÉVATEUR ÉLECTRO-HYDRAULIQUE POUR VÉHICULES
ELEKTROHYDRAULISCHE HEBEBÜHNE FÜR FAHRZEUGE

Art. 4

CAPACITÀ DI CARICO - CAPACITY
CAPACITE - TRAGFÄHIGKEIT:

ALIMENTAZIONE - FEEDING
ALIMENTATION - SPANNUNG:

POTENZA - POWER
PUISSANCE - LEISTUNG:

ANNO DI FABBR. - YEAR OF MANUFAC.
ANNEE DE FABRICATION - BAUJAHR: 6

MATRICOLA - MATRICULATION
MATRICULE - HERSTELL NR.: 5

L8023SS6001 7

MODULO PER L'ORDINAZIONE DELLE PARTI DI RICAMBIO
MODULO PARA EL PEDIDO DE LAS PARTES DE RECAMBIO

I dati identificativi DEVONO essere acquisiti dalla targa dati della macchina di cui si richiedono le parti di ricambio.
Los datos de identificación SE DEBEN obtener de la placa de datos de la máquina de la que se solicitan las partes de recambio.

Data: _____ **N° ordine:** _____ **Codice cliente:** _____ **Referente Sig. / Sig.ra:** _____
Fecha: **N° pedido:** **Còdigo cliente:** **Referente Sr./Sra.:**

Cliente: _____ **Indirizzo:** _____ **Cap:** _____ **Città:** _____ **Nazione:** _____
Cliente: **Direcciòn:** **C.P.:** **Ciudad:** **Naciòn:**

Telefono: _____ **Fax:** _____ **Email:** _____ **Varie:** _____
Teléfono: **Fax:** **Email:** **Varios:**

Indirizzo di spedizione (se diverso): _____ **Cap:** _____ **Città:** _____ **Nazione:** _____
Direcciòn de expediciòn (si fuera diferente): **Post code:** **City:** **Country:**

Macchina modello: _____ **Matricola/Lotto:** _____ **Anno di fabbricazione:** _____ **Codice manuale:** _____
Màquina modelo: **Matrìcula/lote::** **Año di fabricación:** **Codigo del manual:**

Pagamento: _____ **Mezzo di spedizione:** _____ **Spedizione a mezzo:** _____ **Porto:** _____
Pago: **Medio de expediciòn:** **Expediciòn por:** **Puerto:**

CODICE CODIGO	DESCRIZIONE DESCRIPCION	QUANTITÀ CANTIDAD	N° TAVOLA TABLA NO.	RIF. TAVOLA REF. TABLA	ANNOTAZIONI NOTAS

25.0. PRUEBAS DE ENSAYO

El elevador en objeto se ha montado y puesto en funcionamiento por el fabricante en la propia sede; se han probado los componentes abajo indicados relativos a las protecciones y partes en movimiento.

1) Control desplazamiento partes móviles (carrera completa subida y bajada).
2) Control velocidad bajada.
3) Control registros sensores en diente de estacionamiento.
4) Control linealidad plataforma superior en estacionamiento.
5) Prueba funcional final de carrera subida.
6) Ensayo funcional seguridades.
7) Prueba funcional final de carrera partida.
8) Ensayo funcional fotocélula.
9) Prueba funcional final de carrera exclusión fotocélula y parada bajada.
10) Control funcionamiento bomba manual.
11) Control desplazamiento partes móviles plataformas auxiliares (carrera completa subida y bajada cierre simultaneo).
12) Control funcional bloqueo y desbloqueo dobles placas oscilantes posteriores.
13) Control y calibrado válvulas de máx. presión en central oleodinámica.

El elevador en el momento del examen se ha sometido a las siguientes pruebas de carga:

- PRUEBA CON CARGA ESTATICA
  Se ha colocado en el elevador en la posición más desfavorable y se ha mantenido por un tiempo suficiente una carga equivalente a 150% de la carga nominal.
- PRUEBA CON CARGA DINAMICA
  Se ha colocado en el elevador, en la posición más desfavorable, una carga equivalente a 115% de la carga nominal.
  La carga de prueba sube y baja continuamente durante más veces.

Las pruebas han sido efectuadas adoptando los coeficientes de prueba previstos por la norma EN 1493.

26.0. REGISTRO DE CONTROL

26.1. Instrucciones para la compilación

Las instrucciones contenidas en el presente Registro se suministran conforme con las disposiciones de ley conocidas a la fecha de su introducción en el mercado (o comercialización) de la máquina.
Después de la puesta en servicio de la máquina pueden entrar en vigor nuevas disposiciones normativas en materia de seguridad. Estas pueden modificar las obligaciones del usuario que deberá, independientemente, del contenido de este Registro, atenerse a dichas nuevas disposiciones.
Este Registro está predispuesto para registrar, según los esquemas contenidos, los siguientes eventos relativos a la vida de la máquina.

- Datos identificativos de la máquina.
- La entrega de la máquina al primer propietario.
- Las cesiones de propiedad
- Registro operaciones de mantenimiento ordinario
- Las operaciones de control periódico y el relativo registro.
- La sustitución de partes de la máquina (mecánicas, eléctricas, oleodinámicas y estructurales).

26.2. Instrucciones para la conservación del presente registro

Este Registro de Control es parte integrante de la máquina, debe ser vigilado y acompañar a la máquina durante toda su vida hasta el desguace final. Se aconseja fotocopiar periódicamente el contenido de este registro para mantener el registro de las inspecciones, de las intervenciones y la posible casuística de las averías.

26.3.
Datos de identificación del aparato

Compilar manualmente la placa de identificación abajo indicada.

Los datos originales están indicados en la placa de identificación aplicada en la máquina:

Diseño 42

26.4.
Datos relativos al primer propietario

La máquina ha sido vendida a la

Empresa/Sociedad: _____

con sede legal en: _____, calle: _____

Según las condiciones establecidas en el contrato (o confirmación del pedido), con las características técnicas, funcionales y dimensionales especificadas en el Manual de Instrucciones de uso suministrado con la máquina.

26.5.
Registro de cesiones de propiedad

La propiedad de la máquina ha sido transferida a la

Empresa/Sociedad: _____

con sede legal en: _____, calle: _____, en fecha: _____.

Se certifica que a la fecha de cesión de propiedad las características técnicas, funcionales y dimensionales de la máquina son conformes con las previstas en origen así como se indica e el Manual de Instrucciones de uso y que las posibles variaciones intervenidas han sido transcritas en este Registro.

El vendedor	El comprador
_____	_____
(legal repres.)	*(legal repres)*

26.6.
Registro de intervenciones de mantenimiento ordinario

Las intervenciones de mantenimiento ordinario que efectuar a la máquina están indicadas en el cap. MANTENIMIENTO ORDINARIO, respetar los tiempos indicados.

EFECTUADA EN FECHA	FIRMA DEL TECNICO	FECHA PROXIMO CONTROL	NOTAS

26.7. Control periódico y registro de intervenciones

RELACION DE COMPROBACION PERIODICA

La presente relación tiene el objetivo de permitir el ajuste de las operaciones efectuadas durante la comprobación periódica del elevador. La compilación está a cargo del personal autorizado que efectúa el control.

ADVERTENCIA

Los controles periódicos tienen el objetivo de asegurar el buen estado de funcionamiento y la perfecta eficiencia para la seguridad del equipo, dichos controles deben ser efectuados por personal cualificado de modo específico para desarrollar dichos trabajos y deben ser registrados.
Es obligatorio efectuar todos los controles descritos a continuación con frecuencia al menos anual (cada 12 meses), a excepción de las obligaciones en materia de seguridad y salud en los lugares de trabajo en el país en el que se utiliza el presente aparato.
Además cada vez que intervengan eventos excepcionales que puedan tener consecuencias para la seguridad del equipo, como por ejemplo reparaciones, accidentes o periodos prolongados de inactividad es obligatorio efectuar un control extraordinario.

OPERACIONES DE PRUEBA Y CONTROL	Fecha:	Firma:	Fecha:	Firma:	Fecha:	Firma:	Fecha:	Firma:	Fecha:	Firma:
Funcionalidad interruptor general										
Funcionalidad indicador de tensión										
Funcionalidad pulsador subida										
Funcionalidad pulsador bajada										
Funcionalidad pulsador estacionamiento										
Funcionalidad indicador luminosos protecciones activadas										
Funcionalidad pulsador bajada final										
Funcionalidad pulsador E1 para nivelación plataformas										
Funcionalidad sirena (zumbador)										
Control correcto movimiento del elevador respecto a los pulsadores de accionamiento										
Control correcto funcionamiento dispositivos de seguridad										
Control correcto funcionamiento final de carrera subida										
Control correcto funcionamiento final de carrera exclusión de parada bajada										
Control correcto funcionamiento final de carrera puesta a cero en plataforma P1										
Control correcto funcionamiento final de carrera puesta a cero en plataforma P2										
Comprobar el correcto funcionamiento de los presostatos										
Control correcto funcionamiento fotocélula de alineación										
Control correcto movimiento y introducción dientes de estacionamiento y control encendido led de los sensores										
Control correcto funcionamiento bomba manual y dispositivos para descenso manual plataformas principales										
Funcionalidad pulsador de subida plataformas auxiliares										
Funcionalidad pulsador de bajada plataformas auxiliares										
Control correcto movimiento extensiones plataformas auxiliares										
Control correcto funcionamiento dispositivos de bajada manual para plataformas auxiliares										
Control correcto bloqueo y desbloqueo plataformas giratorias										
Control presencia de los topes rueda y de las rampas de subida										
Control apoyo uniforme al suelo, cierre tacos de fijación, nivelación y puesta en nivel plataformas										
Control correcto nivel aceite depósito de la bomba oleodinámica										
Control presencia de grasa lubrificante en las guías de desplazamiento rodillos										
Verificación del correcto estado físico y funcionamiento de los conductos hidráulicos										
Comprobación de datos placa CE										
Control presencia y correcta colocación placas adhesivas										
FECHA PRÓXIMA COMPROBACIÓN										

RELACION DE COMPROBACION PERIODICA

La presente relación tiene el objetivo de permitir el ajuste de las operaciones efectuadas durante la comprobación periódica del elevador. La compilación está a cargo del personal autorizado que efectúa el control.

ADVERTENCIA

Los controles periódicos tienen el objetivo de asegurar el buen estado de funcionamiento y la perfecta eficiencia para la seguridad del equipo, dichos controles deben ser efectuados por personal cualificado de modo específico para desarrollar dichos trabajos y deben ser registrados.
Es obligatorio efectuar todos los controles descritos a continuación con frecuencia al menos anual (cada 12 meses), a excepción de las obligaciones en materia de seguridad y salud en los lugares de trabajo en el país en el que se utiliza el presente aparato.
Además cada vez que intervengan eventos excepcionales que puedan tener consecuencias para la seguridad del equipo, como por ejemplo reparaciones, accidentes o periodos prolongados de inactividad es obligatorio efectuar un control extraordinario.

OPERACIONES DE PRUEBA Y CONTROL	Fecha:	Firma:	Fecha:	Firma:	Fecha:	Firma:	Fecha:	Firma:	Fecha:	Firma:
Funcionalidad interruptor general										
Funcionalidad indicador de tensión										
Funcionalidad pulsador subida										
Funcionalidad pulsador bajada										
Funcionalidad pulsador estacionamiento										
Funcionalidad indicador luminosos protecciones activadas										
Funcionalidad pulsador bajada final										
Funcionalidad pulsador E1 para nivelación plataformas										
Funcionalidad sirena (zumbador)										
Control correcto movimiento del elevador respecto a los pulsadores de accionamiento										
Control correcto funcionamiento dispositivos de seguridad										
Control correcto funcionamiento final de carrera subida										
Control correcto funcionamiento final de carrera exclusión de parada bajada										
Control correcto funcionamiento final de carrera puesta a cero en plataforma P1										
Control correcto funcionamiento final de carrera puesta a cero en plataforma P2										
Comprobar el correcto funcionamiento de los presostatos										
Control correcto funcionamiento fotocélula de alineación										
Control correcto movimiento y introducción dientes de estacionamiento y control encendido led de los sensores										
Control correcto funcionamiento bomba manual y dispositivos para descenso manual plataformas principales										
Funcionalidad pulsador de subida plataformas auxiliares										
Funcionalidad pulsador de bajada plataformas auxiliares										
Control correcto movimiento extensiones plataformas auxiliares										
Control correcto funcionamiento dispositivos de bajada manual para plataformas auxiliares										
Control correcto bloqueo y desbloqueo plataformas giratorias										
Control presencia de los topes rueda y de las rampas de subida										
Control apoyo uniforme al suelo, cierre tacos de fijación, nivelación y puesta en nivel plataformas										
Control correcto nivel aceite depósito de la bomba oleodinámica										
Control presencia de grasa lubrificante en las guías de desplazamiento rodillos										
Verificación del correcto estado físico y funcionamiento de los conductos hidráulicos										
Comprobación de datos placa CE										
Control presencia y correcta colocación placas adhesivas										
FECHA PRÓXIMA COMPROBACIÓN										

26.8. Registro de la reparación de averías y sustitución de partes (mecánicas, eléctricas, oleodinámicas y estructurales)

Descripción: _____

Causa/as: _____

Sustitución: _____

Notas: _____

Fecha: _____ **Firma técnico:** _____

La empresa encargada de la sustitución **El usuario**

_____ _____

(El responsable)) *(El repres. delegado)*

Descripción: _____

Causa/as: _____

Sustitución: _____

Notas: _____

Fecha: _____ **Firma técnico:** _____

La empresa encargada de la sustitución **El usuario**

_____ _____

(El responsable)) *(El repres. delegado)*

Descripción: _____

Causa/as: _____

Sustitución: _____

Notas: _____

Fecha: _____ **Firma técnico:** _____

La empresa encargada de la sustitución **El usuario**

_____ _____

(El responsable)) *(El repres. delegado)*

Descripción: _____

Causa/as: _____

Sustitución: _____

Notas: _____

Fecha: _____ **Firma técnico:** _____

La empresa encargada de la sustitución **El usuario**

_____ _____

(El responsable)) *(El repres. delegado)*

NOTAS

26.9. - RELACION DE INSTALACION Y PRUEBA FUNCIONAL

MODELO: Art. _____

MATRICULA: _____ **FECHA DE INSTALACION: _____**

1) La presente relación tiene el objetivo de permitir el ajuste de las operaciones efectuadas durante la puesta en servicio del elevador al final de su positivo ensayo funcional y aceptación.
2) La presente relación está compilada de manera exclusiva por parte del instalador en triple copia, una para cada constructor, el distribuidor y el usuario; el cual firma junto con el instalador para la aceptación del elevador arriba indicado.
3) Las firmas conjuntas tienen valor para la fecha de efecto del contrato de garantía del elevador.
4) Con la presente relación el instalador garantiza haber efectuado correctamente las operaciones de instalación y ensayo a continuación indicadas en el integral respeto de las instrucciones contenidas en el manual de instrucciones de uso, mantenimiento y recambios al que se adjunta el presente documento.

5)	OPERACIONES DE PRUEBA Y CONTROL	EFECTUADO
5.1	Funcionalidad interruptor general	
5.2	Funcionalidad indicador de tensión	
5.3	Funcionalidad pulsador subida	
5.4	Funcionalidad pulsador bajada	
5.5	Funcionalidad pulsador estacionamiento	
5.6	Funzionalità spia sicurezze inserite	
5.7	Funcionalidad pulsador bajada final	
5.8	Funcionalidad pulsador PE1 para nivelación plataformas	
5.9	Funcionalidad sirena (zumbador)	
5.10	Control correcto movimiento del elevador respecto a los pulsadores de accionamiento	
5.11	Control correcto funcionamiento dispositivos de seguridad	
5.12	Control correcto funcionamiento final de carrera subida	
5.13	Control correcto funcionamiento final de carrera exclusión de parada bajada	
5.14	Control correcto funcionamiento final de carrera puesta a cero en plataforma P1	
5.15	Control correcto funcionamiento final de carrera puesta a cero en plataforma P2	
5.16	Comprobar el correcto funcionamiento de los presostatos	
5.17	Control correcto funcionamiento fotocélula de alineación	
5.18	Control correcto movimiento y introducción dientes de estacionamiento y control encendido led de los sensores	
5.19	Control correcto funcionamiento bomba manual y dispositivos para descenso manual plataformas principales	
5.20	Funcionalidad pulsador de subida plataformas auxiliares	
5.21	Funcionalidad pulsador de bajada plataformas auxiliares	
5.22	Control correcto movimiento extensiones plataformas auxiliares	
5.23	Control correcto funcionamiento dispositivos de bajada manual para plataformas auxiliares	
5.24	Control correcto bloqueo y desbloqueo plataformas giratorias	
5.25	Control presencia de los topes rueda y de las rampas de subida	
5.26	Control apoyo uniforme al suelo, cierre tacos de fijación, nivelación y puesta en nivel plataformas	
5.27	Control correcto nivel aceite depósito de la bomba oleodinámica	
5.28	Control presencia de grasa lubrificante en las guías de desplazamiento rodillos	
5.29	Comprobación de datos placa CE	
5.30	Control presencia y correcta colocación placas adhesivas	
5.31	Mano-se entrega con la máquina y compilar registro de auditoría	

NOTAS

_____

_____

_____

_____

_____

_____ _____

Timbre y firma usuario *Timbre y firma instalador*

Pagina bianca per esigenze di impaginazione

26.9. - RELACION DE INSTALACION Y PRUEBA FUNCIONAL

MODELO: Art. _____

MATRICULA: _____ **FECHA DE INSTALACION: _____**

1) La presente relación tiene el objetivo de permitir el ajuste de las operaciones efectuadas durante la puesta en servicio del elevador al final de su positivo ensayo funcional y aceptación.
2) La presente relación está compilada de manera exclusiva por parte del instalador en triple copia, una para cada constructor, el distribuidor y el usuario; el cual firma junto con el instalador para la aceptación del elevador arriba indicado.
3) Las firmas conjuntas tienen valor para la fecha de efecto del contrato de garantía del elevador.
4) Con la presente relación el instalador garantiza haber efectuado correctamente las operaciones de instalación y ensayo a continuación indicadas en el integral respeto de las instrucciones contenidas en el manual de instrucciones de uso, mantenimiento y recambios al que se adjunta el presente documento.

5)	OPERACIONES DE PRUEBA Y CONTROL	EFECTUADO
5.1	Funcionalidad interruptor general	
5.2	Funcionalidad indicador de tensión	
5.3	Funcionalidad pulsador subida	
5.4	Funcionalidad pulsador bajada	
5.5	Funcionalidad pulsador estacionamiento	
5.6	Funzionalità spia sicurezze inserite	
5.7	Funcionalidad pulsador bajada final	
5.8	Funcionalidad pulsador PE1 para nivelación plataformas	
5.9	Funcionalidad sirena (zumbador)	
5.10	Control correcto movimiento del elevador respecto a los pulsadores de accionamiento	
5.11	Control correcto funcionamiento dispositivos de seguridad	
5.12	Control correcto funcionamiento final de carrera subida	
5.13	Control correcto funcionamiento final de carrera exclusión de parada bajada	
5.14	Control correcto funcionamiento final de carrera puesta a cero en plataforma P1	
5.15	Control correcto funcionamiento final de carrera puesta a cero en plataforma P2	
5.16	Comprobar el correcto funcionamiento de los presostatos	
5.17	Control correcto funcionamiento fotocélula de alineación	
5.18	Control correcto movimiento y introducción dientes de estacionamiento y control encendido led de los sensores	
5.19	Control correcto funcionamiento bomba manual y dispositivos para descenso manual plataformas principales	
5.20	Funcionalidad pulsador de subida plataformas auxiliares	
5.21	Funcionalidad pulsador de bajada plataformas auxiliares	
5.22	Control correcto movimiento extensiones plataformas auxiliares	
5.23	Control correcto funcionamiento dispositivos de bajada manual para plataformas auxiliares	
5.24	Control correcto bloqueo y desbloqueo plataformas giratorias	
5.25	Control presencia de los topes rueda y de las rampas de subida	
5.26	Control apoyo uniforme al suelo, cierre tacos de fijación, nivelación y puesta en nivel plataformas	
5.27	Control correcto nivel aceite depósito de la bomba oleodinámica	
5.28	Control presencia de grasa lubrificante en las guías de desplazamiento rodillos	
5.29	Comprobación de datos placa CE	
5.30	Control presencia y correcta colocación placas adhesivas	
5.31	Mano-se entrega con la máquina y compilar registro de auditoría	

NOTAS

_____

_____

_____

_____

_____

_____ _____

Timbre y firma usuario *Timbre y firma instalador*

Pagina bianca per esigenze di impaginazione

26.9. - RELACION DE INSTALACION Y PRUEBA FUNCIONAL

MODELO: Art. _____

MATRICULA: _____ **FECHA DE INSTALACION: _____**

1) La presente relación tiene el objetivo de permitir el ajuste de las operaciones efectuadas durante la puesta en servicio del elevador al final de su positivo ensayo funcional y aceptación.
2) La presente relación está compilada de manera exclusiva por parte del instalador en triple copia, una para cada constructor, el distribuidor y el usuario; el cual firma junto con el instalador para la aceptación del elevador arriba indicado.
3) Las firmas conjuntas tienen valor para la fecha de efecto del contrato de garantía del elevador.
4) Con la presente relación el instalador garantiza haber efectuado correctamente las operaciones de instalación y ensayo a continuación indicadas en el integral respeto de las instrucciones contenidas en el manual de instrucciones de uso, mantenimiento y recambios al que se adjunta el presente documento.

5)	OPERACIONES DE PRUEBA Y CONTROL	EFECTUADO
5.1	Funcionalidad interruptor general	
5.2	Funcionalidad indicador de tensión	
5.3	Funcionalidad pulsador subida	
5.4	Funcionalidad pulsador bajada	
5.5	Funcionalidad pulsador estacionamiento	
5.6	Funzionalità spia sicurezze inserite	
5.7	Funcionalidad pulsador bajada final	
5.8	Funcionalidad pulsador PE1 para nivelación plataformas	
5.9	Funcionalidad sirena (zumbador)	
5.10	Control correcto movimiento del elevador respecto a los pulsadores de accionamiento	
5.11	Control correcto funcionamiento dispositivos de seguridad	
5.12	Control correcto funcionamiento final de carrera subida	
5.13	Control correcto funcionamiento final de carrera exclusión de parada bajada	
5.14	Control correcto funcionamiento final de carrera puesta a cero en plataforma P1	
5.15	Control correcto funcionamiento final de carrera puesta a cero en plataforma P2	
5.16	Comprobar el correcto funcionamiento de los presostatos	
5.17	Control correcto funcionamiento fotocélula de alineación	
5.18	Control correcto movimiento y introducción dientes de estacionamiento y control encendido led de los sensores	
5.19	Control correcto funcionamiento bomba manual y dispositivos para descenso manual plataformas principales	
5.20	Funcionalidad pulsador de subida plataformas auxiliares	
5.21	Funcionalidad pulsador de bajada plataformas auxiliares	
5.22	Control correcto movimiento extensiones plataformas auxiliares	
5.23	Control correcto funcionamiento dispositivos de bajada manual para plataformas auxiliares	
5.24	Control correcto bloqueo y desbloqueo plataformas giratorias	
5.25	Control presencia de los topes rueda y de las rampas de subida	
5.26	Control apoyo uniforme al suelo, cierre tacos de fijación, nivelación y puesta en nivel plataformas	
5.27	Control correcto nivel aceite depósito de la bomba oleodinámica	
5.28	Control presencia de grasa lubrificante en las guías de desplazamiento rodillos	
5.29	Comprobación de datos placa CE	
5.30	Control presencia y correcta colocación placas adhesivas	
5.31	Mano-se entrega con la máquina y compilar registro de auditoría	

NOTAS

_____

_____

_____

_____

_____

_____ _____

Timbre y firma usuario *Timbre y firma instalador*

24020 VILLA DI SERIO (BG) ITALIA
Via Divisione Tridentina, 23
Tel:035/423.44.11 r.a.
-Fax Italia 035/423.44.41 - 035/423.44.42
- Fax Export: +39/035/423.44.49

OMCN/INTERNET:

http:// www.omcn.it
http:// www.omcn.com

e-mail: info@omcn.it
e-mail: info@omcn.com

Sello del distribuidor: