OMCN S.p.A.

ESPANOL

ELEVADOR ELECTROMECANICO PARA VEHICULOS

Rogen® 1958

web: rogen.org

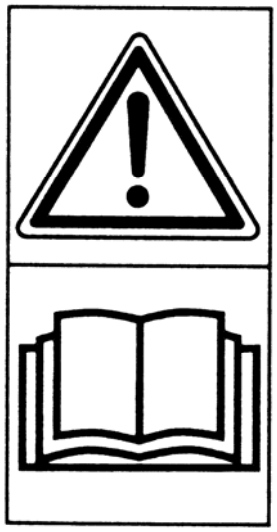

ELEVADOR 2 COLUMNAS 3200 KG CON BASE

US-1164

Art. 199/UE$_2$

INSTRUCCIONES DE EMPLEO MANTENIMIENTO Y RECAMBIOS

Esta publicación no puede ser reproducida, ni siquiera parcialmente, sin la autorización por escrito de la empresa OMCN S.p.A.

L199UE2SS008

En blanco debido a la disposición de página

DICHIARAZIONE CE DI CONFORMITÀ ai sensi dell'Art. 12, paragrafo 3.,lettera a), della Direttiva 2006/42/CE
EC DECLARATION OF CONFORMITY in accordance with Art. 12, paragraph 3.,letter a), Directive 2006/42/EC
EG-KONFORMITÄTSERKLÄRUNG gemäß des Art. 12, Paragraph 3.,Buchstabe a), der Richtlinie 2006/42/EG
DÉCLARATION CE DE CONFORMITÉ conformément à la Directive 2006/42/CE, Art. 12, paragraphe 3., lettre a)
DECLARACIÓN CE DE CONFORMIDAD con arreglo al Art. 12, paràgrafo 3., letra a) de la Directiva 2006/42/CE

Noi/We/Wir/Nous/Nosotros:
OMCN S.p.A. via Divisione Tridentina 23, 24020 Villa di Serio (Bergamo), ITALIA

dichiariamo sotto la nostra esclusiva responsabilità che il prodotto
declare, with sole responsibility on our part, that the product
erklären unter unserer alleinigen Verantwortung, daß das Produkt
déclarons, sous notre entière responsabilité, que le produit
declaramos bajo nuestra exclusiva responsabilidad que el producto

Sollevatore elettromeccanico per veicoli
Electromechanical vehicle lift
Elektromechanische Hebebrücke für Fahrzeuge
Élévateur électromécanique pour véhicules
Elevador electromecánico para vehículos

Art. 199/UE$_2$

Matricola
Serial number
Kennummer
Matricule
Matricola

al quale questa dichiarazione si riferisce è conforme alle seguenti disposizioni legislative:
to which this declaration refers conforms to the following legislative dispositions:
auf die sich diese Erklärung bezieht entspricht den folgenden rechtlichen Vorschriften:
auquel cette déclaration se réfère est conforme aux dispositions législatives:
al que se refiere esta declaración es conforme a las siguientes disposiciones legislativas:

Direttiva 2006/42/CE (Sicurezza macchine)
Directive 2006/42/EC (Safety of machine)
Richtlinie 2006/42/EG (Maschinensicherheit)
Directive 2006/42/CE (Sécurité des machines)
Directiva 2006/42/CE (Seguridad de la maquina)

Direttiva 2006/95/CE e successive modifiche (Bassa tensione)
Directive 2006/95/EC and subsequent modifications (Low voltage)
Richtlinie 2006/95/EG und folgende Änderungen (Niederspannung)
Directive 2006/95/CE et modifications successives (Basse tension)
Directiva 2006/95/CE y sucesivas modificaciones (Baja tensión)

Direttiva 2004/108/CE e successive modifiche ed integrazioni (Compatibilità elettromagnetica)
Directive 2004/108/EC and later modifications and additions (Electromagnetic compatibility)
Richtlinie 2004/108/EG und darauffolgenden Änderungen und Ergänzungen entspricht (Elektromagnetische Kompatibilität)
Directive 2004/108/CE et toute modification et intégration successive (Compatibilité électromagnétique)
Directiva 2004/108/CE y sucesivas modificaciones y ampliaciones (Compatibilidad electromagnética)

Norma EN 1493:2010 – Vehicle lifts (O.J. of 08.04.2011)
Standard EN 1493: 2010 – Vehicle lifts (O.J. of 08.04.2011)
Norm EN 1493: 2010 – Vehicle lifts (O.J. of 08.04.2011)
Norme EN 1493: 2010 – Vehicle lifts (O.J. of 08.04.2011)
Norma EN 1493: 2010 – Vehicle lifts (O.J. of 08.04.2011)

FACSIMILE

Sono state utilizzate le seguenti norme e specificazioni tecniche:
The following standards and technical specifications have been used:
Es wurden folgende Normen und technische Spezifikationen verwendet:
On a utilisé les normes et les spécifications techniques suivantes:
Se han utilizado las siguientes normas y especificaciones técnicas:

EN 349:1993+A1:2008	EN ISO 12100:2010	EN 55022:2006	EN 61000-6-3:2007
EN ISO 3746:2010	EN ISO 13849-1:2008/AC:2009	EN 60204-1:2006	
EN ISO 11202:2010	EN ISO 13857:2008	EN 61000-6-1:2007	

Il sollevatore è stato fabbricato in conformità a quanto previsto dall'Allegato VIII, paragrafo 3., della Direttiva 2006/42/CE
The lift was built according Annex VIII, paragraph 3., Directive 2006/42/EC
Die Hebebühne war gemäß der Anlage VIII, Paragraph 3 der Richtlinie 2006/42/EG hergestellt
L'élévateur a été fabriqué suivant ce qui est prévu par l'Annexe VIII, paragraphe 3., Directive 2006/42/CE
El elevador se ha costruido según lo previsto por lo anexo VIII, paràgrafo 3. de la Directiva 2006/42/CE

Nome ed indirizzo della persona autorizzata alla costituzione del fascicolo tecnico:
Name and address of the person authorised to compile the technical file:
Name und Anschrift der Person, die bevollmächtigt ist, die technischen Unterlagen zusammenzustellen:
Nom et dresse de la personne autorisée à constituer le dossier technique:
Nombre y dirección de la persona facultada para elaborar el expediente técnico:
PAOLO CORTINOVIS, via Divisione Tridentina 23, 24020 Villa di Serio (Bergamo), ITALIA

Luogo e data:
Place and date:
Ort und Datum:
Lieu et date:
Lugar y fecha:

Villa di Serio (BG),

Paolo Cortinovis
AMMINISTRATORE
MANAGER
ADMINISTRATOR
ADMINISTRATEUR
GERENTE

Atención durante la consulta del manual cuando se encuentre uno de las siguientes señales que indican la presencia de condiciones o situaciones de peligro más o menos relevante.

PELIGRO

El incumplimiento de esta señal causa graves riesgos para la salud; muerte, daños permanentes a medio o largo plazo.

ADVERTENCIA

El incumplimiento de esta señal causa graves riesgos para la salud; muerte, daños permanentes a medio o largo plazo.

CAUTELA

El incumplimiento de esta señal puede causar accidentes o daños al elevador.

ADVERTENCIA

Antes de efectuar cualquier operación en el elevador es necesario leer y comprender claramente las instrucciones contenidas en el presente manual.

TERMINOLOGIA Y DEFINICIONES (Anexo I, Directiva 2006/42/CE)
“Peligro”: una potencial fuente de lesión o daño a la salud.
“Zona peligrosa”: cualquier zona en el interior y/o cerca de una máquina donde la presencia de una persona expuesta constituya un riesgo para la seguridad y la salud de dicha persona.
“Persona expuesta”: cualquier persona que se encuentre enteramente o en parte en una zona peligrosa.
“Operador”: la o las personas encargadas de instalar, de poner en funcionamiento, de regular, de limpiar, de reparar y de transportar una máquina o de llevar a cabo el mantenimiento.
“Uso previsto”: el uso de la máquina conforme con las informaciones suministradas en las instrucciones para el uso.
"Técnico especializado": persona encargada por el fabricante de efectuar especiales operaciones de mantenimiento que requieren una preparación y competencias específicas en el campo de la mecánica y de la electrónica. El técnico especializado está informado de los eventuales riesgos presentes en el aparato y de las modalidades que efectuar para evitar daños a sí mismo o a otros durante dichas intervenciones de mantenimiento.
"Usuario": cualquier persona que adquiera o conserve bajo cualquier forma (préstamo de uso, alquiler, etc.) el aparato con el fin de usarlo en los límites establecidos por el fabricante.

Antes de usar el elevador aplicar al mismo las placas adhesivas adjuntas al manual como se ilustra en el Diseño 1 respetando la correspondencia de la numeración, antes de efectuar la aplicación de los pictogramas limpiar cuidadosamente la zona de aplicación.
Las placas posición 4 y posición 5 normalmente están aplicadas ya por el fabricante.

ADVERTENCIA

La falta de aplicación de las placas causa la decadencia de las condiciones de garantía y libera al fabricante de cualquier responsabilidad por daños causados por el uso del elevador.

En caso de daños, por ilegibilidad o desaparición de una o más placas adhesivas presentes en el elevador, solicitar a la empresa OMCN S.p.A el N° de posición necesario para la sustitución. Aplicar la placa sustitutiva según el esquema ilustrado en Diseño 1.

Diseño 1

1

2

ESTA PROHIBIDO SUBIR O SER TRANSPORTADO POR EL ELEVADOR

3

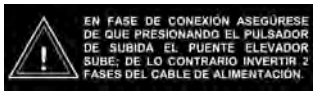

4

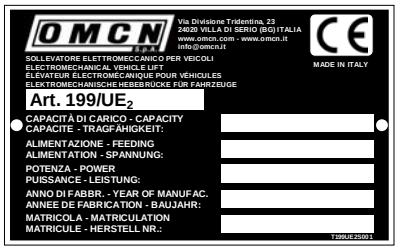

5

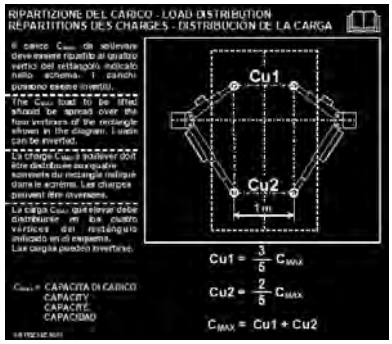

6

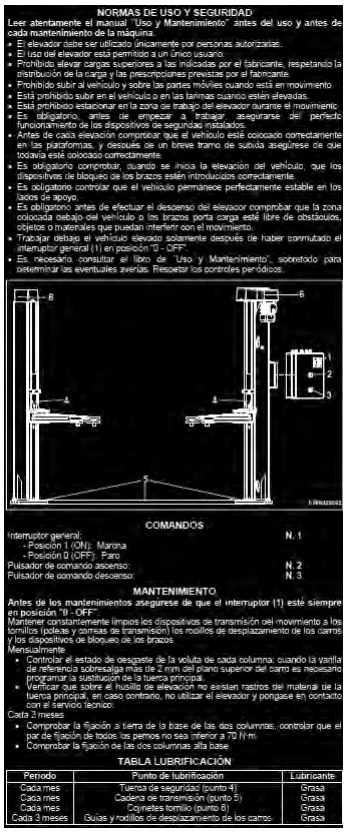

7

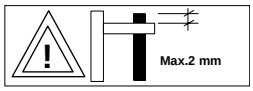

8

9

10

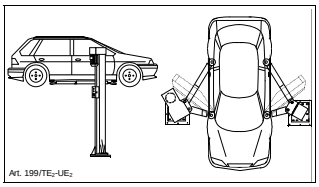

11

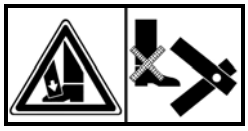

12

13

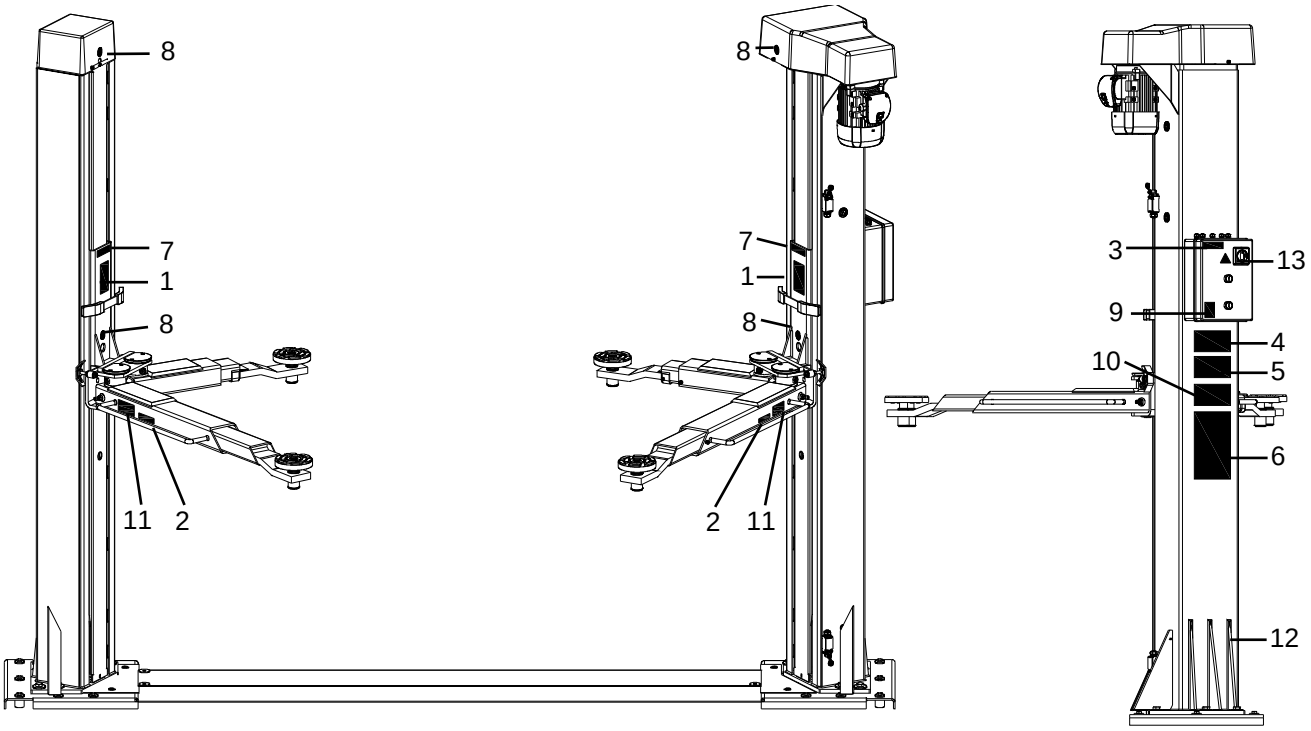

Diseño 2

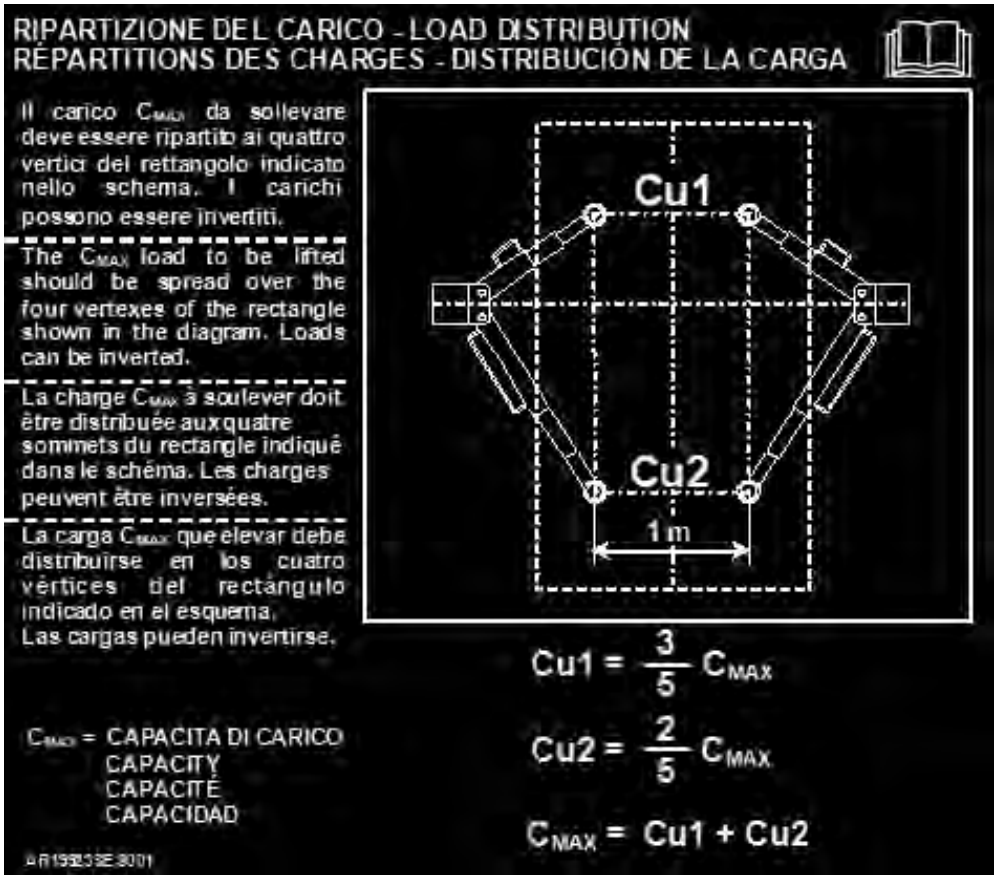

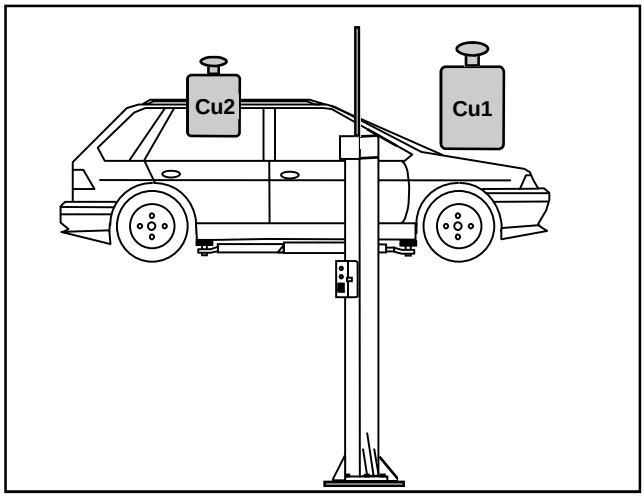

El esquema de distribución de la carga indicado en la Diseño 2 respeta las prescripciones previstas por la norma EN 1493.

MANUAL DE INSTRUCCIONES DE USO, MANTENIMIENTO Y RECAMBIOS

TRADUCCION DEL MANUAL ORIGINAL

INDICE GENERAL

1.0. GENERALIDADES
1.1. Descripción genera del elevador
2.0. DESTINO DE USO
2.1. Usos permitidos
2.2. Usos incorrectos
2.3. Placa d'identificación
3.0. NORMAS GENERALES DE SEGURIDAD
3.1. Indumentaria y dispositivos de protección individual
3.2. Nivel sonoro
4.0. CARACTERISTICAS TECNICAS Y DISPOSITIVOS DE SEGURIDAD
5.0. TRANSPORTE
6.0. DESEMBALAJE
7.0. MONTAJE Y PUESTA EN SERVICIO
7.1. Area de instalación
7.2. Posicionamiento placas de base
7.3. Fijación placas de base
7.4. Posicionamiento columnas
7.5. Montaje de la cadena y operaciones finales.
7.6. Conexión a la línea eléctrica
7.7. Montaje protecciones superior
7.8. Montaje brazos porta carga
7.9. Montaje protecciones salva pies
7.10. Puesta en marcha y control funcionalidad
7.11. Puesta en funcionamiento final y prueba de continuidad
7.12. Aptitud al empleo
8.0. ZONA PELIGROSAS DEL ELEVADOR
9.0. FUNCIONAMIENTO
9.1. Bloquea brazos
9.2. Subida
9.3. Bajada
9.4. Descenso de emergencia
10.0. MANTENIMIENTO ORDINARIO
11.0. TABLA BUSQUEDA AVERIAS
12.0. ESQUEMA ELECTRICO
12.1. Componentes esquema eléctrico
13.0. COMPONENTES CUADRO DE MANDO
14.0. MESA RECAMBIOS ELEVADOR
14.1. Lista recambios elevador
15.0. ALMACENAMIENTO Y PUESTA EN FUNCIONAMIENTO
16.0. DESGUACE
17.0. ACCESORIOS POR ENCARGO
18.0. COMO SOLICITAR UNA PIEZA DE RECAMBIO
19.0. PRUEBAS DE ENSAYO
19.1. Pruebas de sobrecarga estática
19.2. Pruebas de sobrecarga dinámica
20.0. REGISTRO DE CONTROL
20.1. Instrucciones para la compilación
20.2. Instrucciones para la conservación del presente registro
20.3. Referencias normativas
20.4. Datos de identificación del aparato
20.5. Datos relativos al primer propietario
20.6. Registro de cesiones de propiedad
20.7. Registro de intervenciones mantenimento ordinario
20.8. Control periódico y registro de intervenciones
20.9. Registro de la reparación de averías y sustitución de partes (mecánicas, eléctricas y estructurales)
20.10. Relación de instalación y ensayo funcional

1.0. GENERALIDADES

ADVERTENCIA

- **El presente manual de INSTRUCCIONES DE USO, MANTENIMIENTO Y REPUESTOS constituye parte integrante del producto, conservarlo con atención para permitir la consulta durante la vida del mismo producto.**
- **En caso de pérdida o daño del presente manual se pueden requerir ulteriores copias a la empresa OMCN S.p.A.**
- **En el caso de cambio de propiedad del elevador suministrar con el mismo elevador también el presente manual.**
- **El manual debe ser vigilado durante toda la vida del elevador, no debe ser manipulado y debe ser conservado en un lugar protegido de la humedad y del calor.**
- **Para cualquier duda inherente al montaje, la puesta en servicio, el uso y el mantenimiento del elevador diríjase a la empresa OMCN S.p.A.**
- **La falta de aplicación de las siguientes indicaciones puede causar la decadencia de las condiciones de garantía y libera al fabricante de cualquier responsabilidad por daños causados por el uso del elevador.**
- **Antes de efectuar cualquier operación en el elevador es obligatorio leer escrupulosamente las instrucciones contenidas en el presente manual pues contiene importantes informaciones relativas a la seguridad de uso, el mantenimiento, el montaje y la puesta en servicio del mismo.**
- **Además de las instrucciones contenidas en el presente manual, es obligatorio atenerse a todas las disposiciones legislativas y directrices en materia de prevención y seguridad en el trabajo en vigor en el País de uso de la máquina.**
- **El manual de instrucciones, mantenimiento y piezas de repuesto deben estar siempre cerca de los remontes de manera que es accesible por el personal autorizado para la instalación, uso, mantenimiento y limpieza de l'elevador.**
- **OMCN S.p.A. declina toda responsabilidad por daños directos o indirectos a personas, animales o cosas debidos al incumplimiento de las instrucciones contenidas en el presente manual.**

El presente manual contiene las informaciones consideradas necesarias para utilizar en seguridad los ELEVADOR ELECTROMECANICO PARA VEHÍCULOS Art. 199/UE$_2$ fabricados por:

OMCN S.p.A.
Via Divisione Tridentina n. 23
24020 Villa di Serio (BG)
Italia.

En particular en este manual se encuentra:
- el resumen de las indicaciones previstas para la marca
- las condiciones de utilización previstas
- las instrucciones para efectuar el transporte y la puesta en funcionamiento
- las características técnicas principales
- las informaciones relativas a la posición de trabajo y a los mandos
- las instrucciones para el uso en seguridad
- las advertencias sobre los usos impropios o no autorizados
- instrucciones para realizar las operaciones de mantenimiento
- las indicaciones relativas al ruido aéreo producido
- los esquemas funcionales
- la tabla relativa a las piezas de recambio

Además, las páginas finales del presente manual deben ser utilizadas como *Registro de control* con el objetivo de permitir el registro de:
- cesiones de propiedad
- operaciones de mantenimiento ordinario
- operaciones periódicas de verificación y control
- reparación de averías y sustitución de partes (mecánicas, eléctricas y estructurales).

En el presente manual, el término "Máquina" y el término "Elevador" se utilizarán indiferentemente por el término "Elevador eletromecanico para vehiculos".

La empresa OMCN S.p.A declina toda responsabilidad por eventuales daños a personas o cosas provocados por comportamientos y /o usos incorrectos de la máquina causados por errónea comprensión de la traducción del presente manual respecto a la versión original en idioma italiano.

El constructor provee a introducir en el mercado el elevador con:
- manual de instrucciones de uso,
- marca CE,
- declaración CE de conformidad.

1.1. Descripción genera del elevador

El Art. 199/UE_2 es un elevador de dos columnas para vehículos, fijo, de accionamiento electromecánico, proyectado y realizado para ser utilizado según lo indicado en el parágrafo 2.0. – Finalidad de uso.
Cada columna está equipada con un carro móvil con brazos telescópicos de sostén.

La subida y la bajada de los carros se obtiene por medio de un sistema de transmisión con tornillo sin fin y un motor eléctrico colocado en la extremidad superior de la columna de mando.

El panel de mandos y el cuadro eléctrico está posicionado a bordo de la columna de mando.

Diseño 3

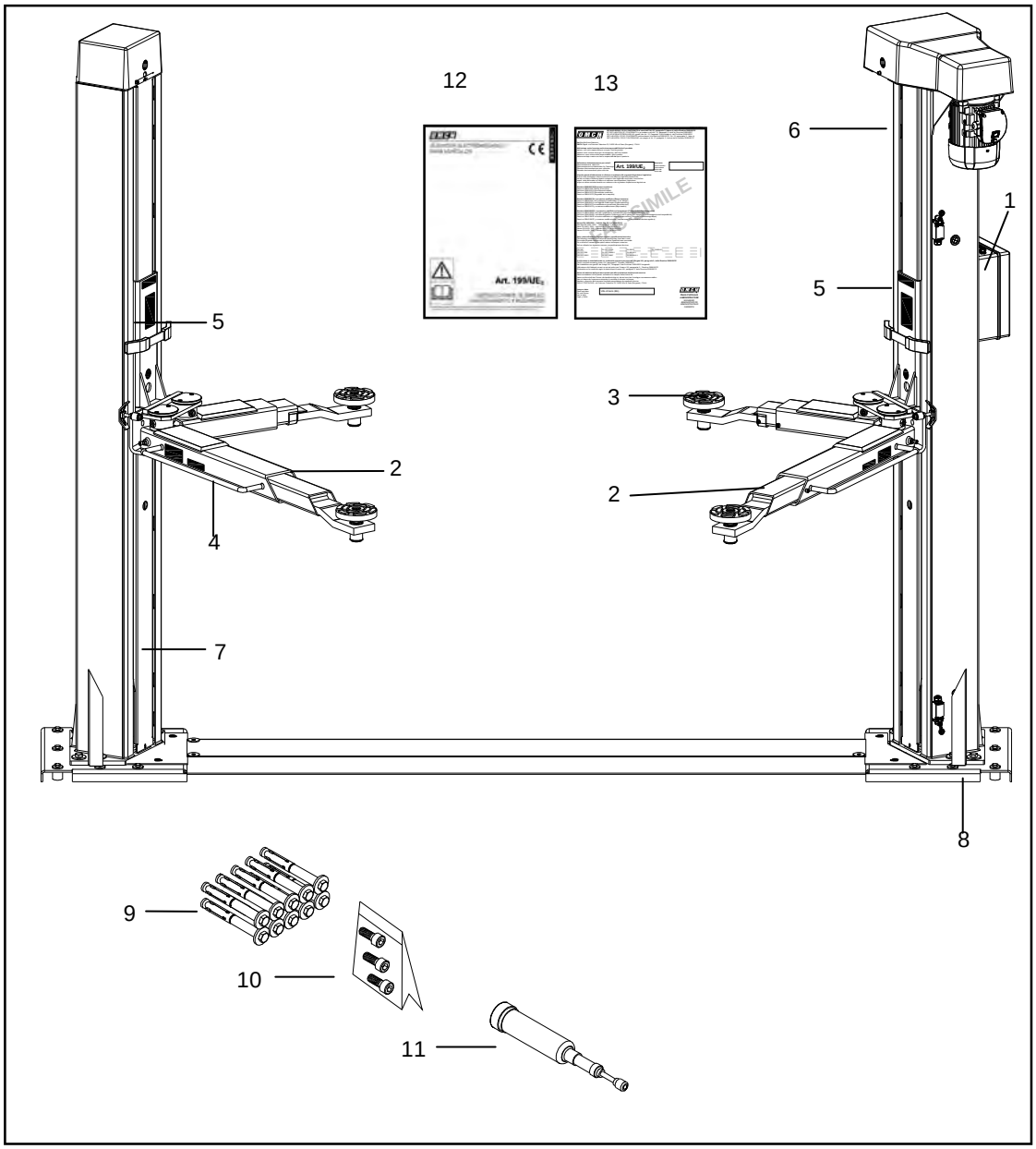

1) Panel de mandos
2) Brazos telescópicos de sostén
3) Tapón
4) Protecciones salva pies
5) Carro móvil
6) Columna motriz
7) Columna auxiliar
8) Base para columna
9) Taco
10) Kit tornillos
11) Bomba engrase
12) Libro instrucciones de uso y mantenimiento
13) Declaración CE de conformidad

2.0. DESTINO DE USO

En el destino de uso están indicados los usos permitidos para los cuales el fabricante ha proyectado y construido la máquina.
Solo el respeto riguroso de los usos permitidos garantiza al operador y a las personas expuestas un uso seguro del aparato y para tal finalidad también se han determinado los usos incorrectos razonablemente previsibles que el fabricante, según la propia experiencia, ha determinado en el uso del elevador.
Por tal motivo, en los parágrafos sucesivos, además de los usos permitidos se indican, a título no exhaustivo sino enunciativo, también los usos incorrectos previsibles razonablemente.

2.1. Usos permitidos

El elevador se ha proyectado y realizado para la elevación de coches de cuatro ruedas de peso total no superior a la capacidad de carga del elevador indicada en la placa de identificación del fabricante (Diseño 4), respetando la distribución de la carga y las prescripciones previstas por el fabricante.

La capacidad nominal del presente elevador es: 3200 kg.

ADVERTENCIA

Los usos no indicados expresamente en el presente manual se consideran impropios y por lo tanto prohibidos: el fabricante declina toda responsabilidad por daños directos o indirectos a personas, animales o cosas causados por un uso impropio del elevador.

2.2. Usos incorrectos

A título enunciativo y no limitativo se indican a continuación ejemplos de uso impropio previsibles razonablemente.

Está prohibida la elevación de:

- coches de peso superior a la capacidad del elevador,
- personas y/o animales,
- coches con personas y/o animales a bordo,
- motocicletas, sidecar y similares,
- vehículos de tres ruedas en general,
- vehículos especiales tipo: carros elevadores de horquilla, máquinas y tractores agrícolas, máquinas para movimiento tierra (palas, excavadoras, traíllas, etc.)
- coches con material potencialmente peligrosos a bordo (materiales inflamables, explosivos, corrosivos, etc),
- máquinas y/o materiales en general (uso como monta cargas o plataforma de elevación),
- materiales y/u objetos (piezas elaboradas, herramientas, etc.),
- coches utilizando accesorios no originales o no previstos por OMCN S.p.A.

2.3. Placa d'identificación

ADVERTENCIA

Está prohibido alterar de cualquier modo, manipular o eliminar la placa de identificación de la máquina. Mantener la placa siempre bien limpia de modo que los datos indicados en la misma puedan leerse siempre.

Diseño 4

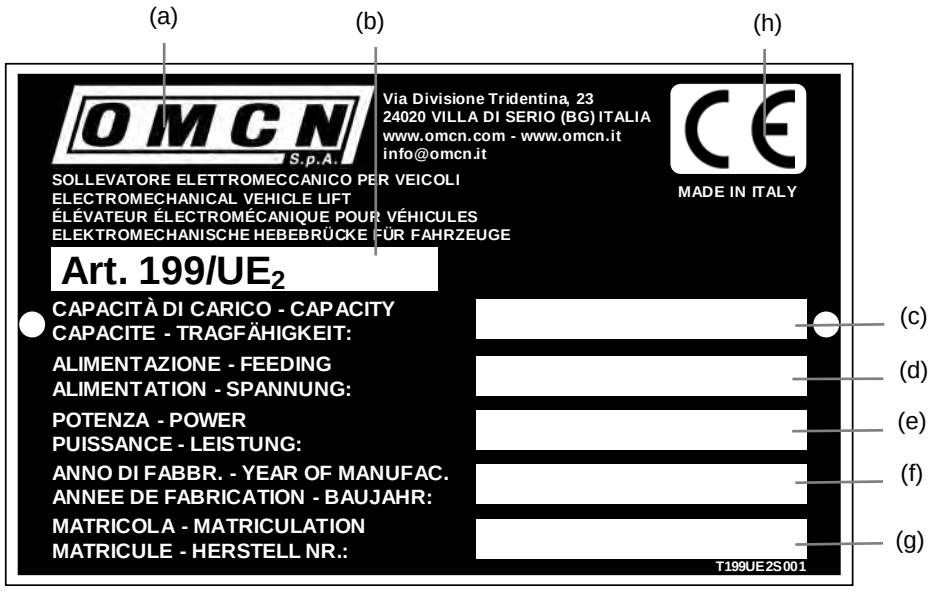

Cada elevador está dotado de una placa de identificación del fabricante (Diseño 4) aplicada a la máquina según lo indicado en Diseño. 1. En la placa de identificación del fabricante están indicados los siguientes datos:

a) Generalidades, dirección completa del fabricante.
b) Modelo del elevador.
c) Capacidad de elevación.
d) Tensión de alimentación en V y frecuencia en Hz.
e) Potencia motor kW.
f) Año di fabricación.
g) N° de matrícula del elevador.
h) Marca CE.

3.0.
NORMAS GENERALES DE SEGURIDAD

PELIGRO

Es obligatorio respetar las normas generales de seguridad y prevención indicadas a continuación: quien no respete las prescripciones contenidas en este manual puede provocar daños a sí mismo y/o personas, animales o cosas.

EL USO DEL ELEVADOR ESTA PERMITIDO :

- **El uso del elevador** está permitido solo a personal en buen estado de salud, responsable y entrenado especialmente sobre los usos permitidos y riesgos presentes en el elevador.
- **El uso del elevador** está permitido solo a operadores que hayan leído completamente, comprendido y asimilado perfectamente el contenido del presente manual.
- **El uso del elevador** está permitido solamente en el interior de locales al resguardo de los agentes atmosféricos: nieve, lluvia, viento, etc.
- **El uso del elevador** está permitido a un único usuario, está prohibido utilizar el elevador por dos o más personas contemporáneamente.

ES OBLIGATORIO:

- **Es obligatorio** comprobar que el ambiente donde se pretende colocar el elevador esté ventilado y correctamente iluminado (lugar suficientemente iluminado pero no sometido a deslumbramientos o luces intensas).
- **Es obligatorio** comprobar que el suelo en el cual se ha instalado el elevador debe ser sólido, plano, perfectamente nivelado y capaz de soportar las cargas máximas previstas.
- **Es obligatorio** colocar el elevador lejos de fuentes de calor o de dispositivos que puedan emitir radiaciones electromagnéticas.
- **Es obligatorio** colocar el elevador de manera que el área de trabajo del elevador no esté expuesta a movimientos peligrosos de partes de otras máquinas en funcionamiento.
- **Es obligatorio**, antes de empezar a trabajar con el elevador, asegurarse que los órganos de elevación sean íntegros.
- **Es obligatorio**, antes de empezar a trabajar, asegurarse del perfecto funcionamiento de los dispositivos de seguridad instalados.
- **Es obligatorio** colocar los brazos porta carga del elevador con los platos de apoyo cerca de los puntos de elevación predispuestos en el vehículo: los correctos puntos de elevación de cada vehículo están indicados por la empresa constructora.
- **Es obligatorio**, antes de efectuar la fase de subida o de bajada, comprobar la estabilidad del sistema elevador-vehículo (véase tabla repartición de la carga, Diseño 2).
- **Es obligatorio** comprobar, cuando se inicia la elevación del vehículo, que los dispositivos de bloqueo de los brazos estén introducidos correctamente.
- **Es obligatorio**, antes del uso posicionar los tampones debajo de los puntos de agarre del vehículo previstos por el fabricante del mismo, verificando que estos no estén sucios, manchados o corroídos.
- **Es obligatorio** verificar constantemente que los tampones se adhieran a la carga completamente.
- **Es obligatorio** vigilar constantemente la carga durante la subida y la bajada.
- **Es obligatorio** para verificar que todas las cargas colocadas en el vehículo son incapaces de moverse.
- **Es obligatorio** cuando se inicia la elevación del vehículo parar el movimiento después de los primeros 200 mm de elevación y comprobar la estabilidad del vehículo en los platos de apoyo luego proseguir con el movimiento de subida; comprobar que los dispositivos de bloqueo de los brazos estén introducidos correctamente.
- **Es obligatorio** controlar que el vehículo permanece perfectamente estable en los lados de apoyo.
- **Es obligatorio** cada vez que se deba acceder a la zona de riesgo seccionar el elevador de las fuentes de energía conmutando el interruptor sigilable en el “0” (OFF).
- **Es obligatorio** después de haber elevado el vehículo, antes de efectuar cualquier intervención en el mismo, colocar el interruptor que se sigila en el “0” (OFF).
- **Es obligatorio** comprobar que el desmontaje de partes del vehículo colocado a bordo del elevador no provoque desequilibrios de la carga (véase tabla repartición de la carga, Diseño 2).
- **Es obligatorio** antes de efectuar el descenso del elevador comprobar que la zona colocada debajo del vehículo o los brazos porta carga esté libre de obstáculos, objetos o materiales que puedan interferir con el movimiento.
- **Es obligatorio** controlar que, durante el funcionamiento, no se comprueben condiciones de peligro para personas expuestas. en caso de que se manifestaran dichas condiciones, parar inmediatamente los movimientos en curso y alejar a las personas.
- **Es obligatorio** cuando se detectan ruidos no habituales o anomalías de funcionamiento interrumpir inmediatamente todo accionamiento en curso y buscar la causa de dichas irregularidades. **En caso de duda evitar operaciones impropias dirigiéndose al servicio de asistencia técnica del fabricante.**
- Las operaciones de mantenimiento utilizar exclusivamente recambios originales OMCN S.p.A, el fabricante declina toda responsabilidad por los daños causados por el uso de accesorios no originales. El uso de recambios no originales comporta la automática pérdida de la garantía.

- **Es obligatorio** prestar mucha atención cuando dejamos los carros elevados, pueden producirse golpes inesperados
- **Es obligatorio** tener mucho cuidado con las manos y los pies
- **Es obligatorio** mantener limpia la zona inferior del elevador y sus alrededores, limpiar inmediatamente cualuquier mancha de aceite para evitar posibles caidas del operario

ESTA PROHIBIDO:

- **Está prohibido** utilizar el elevador de manera impropia o errónea, este debe usarse exclusivamente como se indica en el parágrafo 2.0. DESTINO DE USO.
- **Está prohibido** utilizar el elevador para elevar materiales u objetos de cualquier tipo (como por ejemplo piezas elaboradas, herramientas, etc.).
- **Está prohibido** utilizar el elevador para elevar revestimientos a cargar en los medios de transporte o emplear el elevador como montacargas.
- **Está prohibido** utilizar el elevador con cargas superiores a las indicadas en la placa de identificación del fabricante (Diseño 4) aplicada en la máquina: atenerse a la tabla de repartición de la carga aplicada al elevador (e indicada en el Diseño 2). Tener en cuenta eventuales cargas suplementarias presentes en el vehículo a elevar.
- **Está prohibido** el uso del elevador para el lavado de los vehículos.
- **Está prohibido** subir o detenerse en los órganos de soporte del elevador o transportarse por el mismo elevador.
- **Está prohibido** subir a bordo del vehículo durante las fases de movimiento y cuando el mismo está elevado.
- **Está prohibido** provocar oscilaciones del vehículo.
- **Está prohibido** abandonar el elevador por cualquier motivo, sin haber quitado tensión antes actuando en el interruptor correspondiente.
- **Está prohibida** la eliminación de las protecciones o la manipulación de los dispositivos de seguridad instalados en el elevador.
- **Está prohibido** el uso del elevador en ambientes en el que puedan producirse mezclas de gas o vapores inflamables o explosivos.
- **Está prohibido** utilizar el elevador si la temperatura ambiente es inferior a 5°C o superior a 40 °C.
- **Está prohibido** manipular o modificar el elevador. cualquier manipulación o modificación del elevador comportan automáticamente la inmediata pérdida de la garantía y liberan al constructor de toda responsabilidad por daños directos o indirectos causados por dichas manipulaciones.
- **Está prohibido** utilizar accesorios que no sean suministrables por OMCN S.p.A.
- **Está prohibida** la elevación de un vehículo con el motor en movimiento.
- **Está prohibido** el uso del elevador para el lavado de los vehículos.
- **Está prohibido**, para las operaciones de elevación, interponer espesores de cualquier tipo.

3.1. Indumentaria y dispositivos de protección individual

Para trabajar en el elevador en condiciones de seguridad es obligatorio utilizar ropa adecuada para el elevador y el ambiente de trabajo.

- no use ropa ancha, corbatas, bufandas y otra indumentaria similar que pueda engancharse en las partes móviles del elevador.
- El cabello largo se recogerá, las extremidades de las mangas deben ser estrechas evitando el uso de relojes, anillos, collares y otros objetos que puedan provocar daños a la persona que los lleva.
- Utilizar calzado contra accidentes, casco protector para la cabeza, guantes protectores para las manos y, en caso de presencia en el medio ambiente de un nivel de ruido no inferior a 85 dB(A), orejeras u otros dispositivos de protección del oído.

En cualquier caso haga referencia a las disposiciones de seguridad previstas para el ambiente de trabajo del país en donde usará el elevador.

3.2. Nivel sonoro

Las pruebas se han efectuado con el elevador en movimiento de vacío, y equipado con los suministros de serie. Las pruebas han dado los siguientes resultados:

Nivel de presión acústica en el lugar de trabajo: LpA [dB (A)]	71
Nivel de potencia acústica convencional: LwA [dB (A)]	87,5

Diseño 5

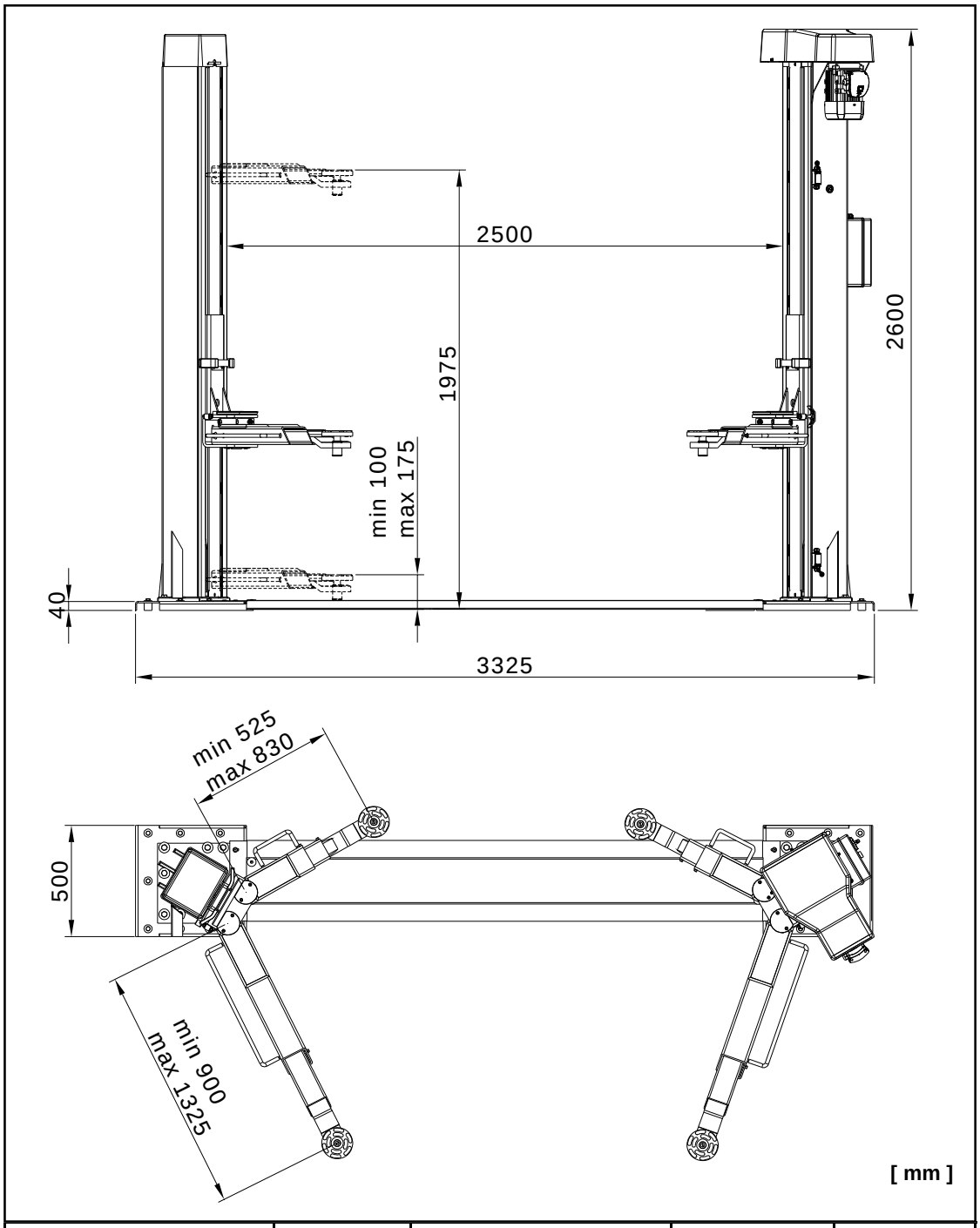

Modelo	Capacidad [kg]	Motor	Potencia Motor [kW]	Peso [kg]
Art. 199/UE$_2$	3200	Trifásico, 400 V, 50 Hz	3,3	675

El elevador está dotado de los siguientes dispositivos de los que depende la seguridad del operador y la integridad de la máquina.

- El sistema de mando del elevador es del tipo de acción mantenida (hombre presente), por lo que los mandos de los movimientos se interrumpen inmediatamente cuando se sueltan los relativos pulsadores.
- El seccionamiento de la línea de alimentación está constituido por un interruptor (interruptor general) de color amarillo y rojo.
- La parada de emergencia se efectúa con el interruptor general que funciona de seccionador.
- Interruptor magnetotérmico de protección del motor.
- Protección motor IP54.
- Circuito eléctrico y componentes eléctricos de baja tensión.
- Dispositivo situado en el control del desgaste de la tuerca portante; un excesivo desgaste de la tuerca portante o una eventual rotura de esta última provoca un bloqueo del movimiento del tornillo y es necesaria la sustitución de las tuercas portantes de todas las columnas.
- Dispositivo anticaída: una tuerca de seguridad normalmente descargada interviene automáticamente en caso de rotura de la tuerca portante impidiendo la caída del carro porta brazos.
- Protecciones salva pies: en las placas de base de cada columna se han instalado dos protecciones fijas salva pies. Además, cada brazo está dotado de una propia protección desplaza pies.
- Dispositivo mecánico de bloqueo de los brazos: Interviene automáticamente cada vez que se empieza la fase de subida desde tierra dentro de 20mm de elevación, después permanece introducido hasta que no se llevan a tierra (final de carrera descenso) los brazos.
- Existe un dispositivo de bloque eléctrico, sobre la cadena de transmisión, el cual se encuentra ubicado en el interior de la plataforma de desplazamiento de la misma cadena. Una excesiva distensión de la cadena o una rotura de la misma, provoca la intervención del fin de carrera bloqueando todos los movimentos del elevador, impidiendo que este funzione.

La eliminación o la manipulación de los dispositivos de seguridad declina al constructor de cualquier daño causado o relativo a dichas acciones y constituye una violación de las normas europeas.

Diseño 6

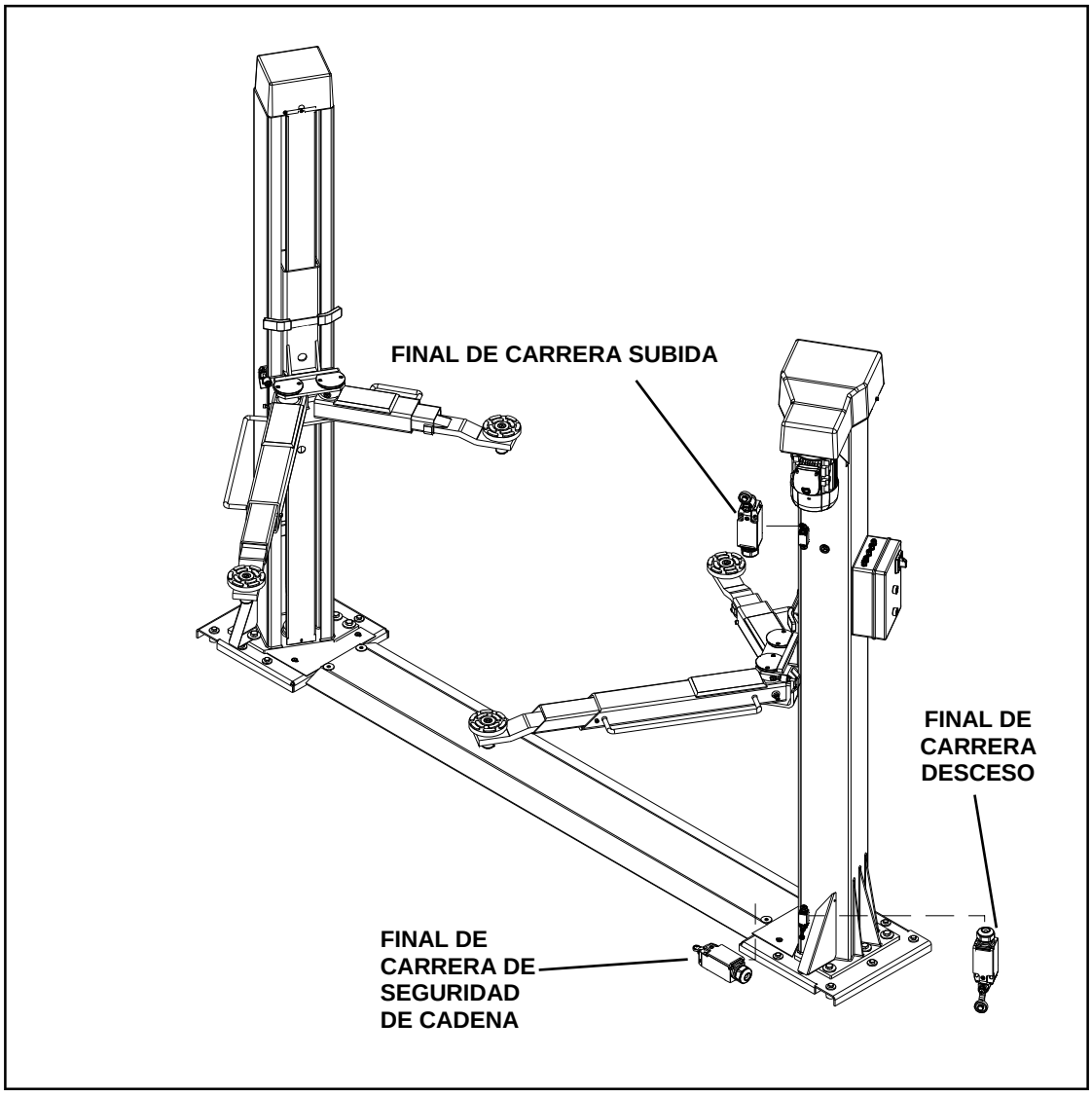

5.0. TRANSPORTE

El transporte del elevador debe efectuarse mediante el uso de la específica caja de madera en la que introducir las dos columnas (Diseño 7) y los demás componentes del elevador. Además, el movimiento de la caja debe efectuarse utilizando medios de elevación de capacidad superior al peso del elevador (para la entidad de los pesos véase § 4.0. CARACTERISTICAS TECNICAS Y DISPOSITIVOS DE SEGURIDAD).

PELIGRO

Es obligatorio, para el transporte, fijar adecuadamente la caja (o el elevador embalado) de manera que se eviten desplazamientos en el plano del vehículo o del medio.
En el caso que se utilicen carros de horquilla para los desplazamientos de la caja efectuar la cogida y la elevación como se indica en el Diseño 7.

Diseño 7

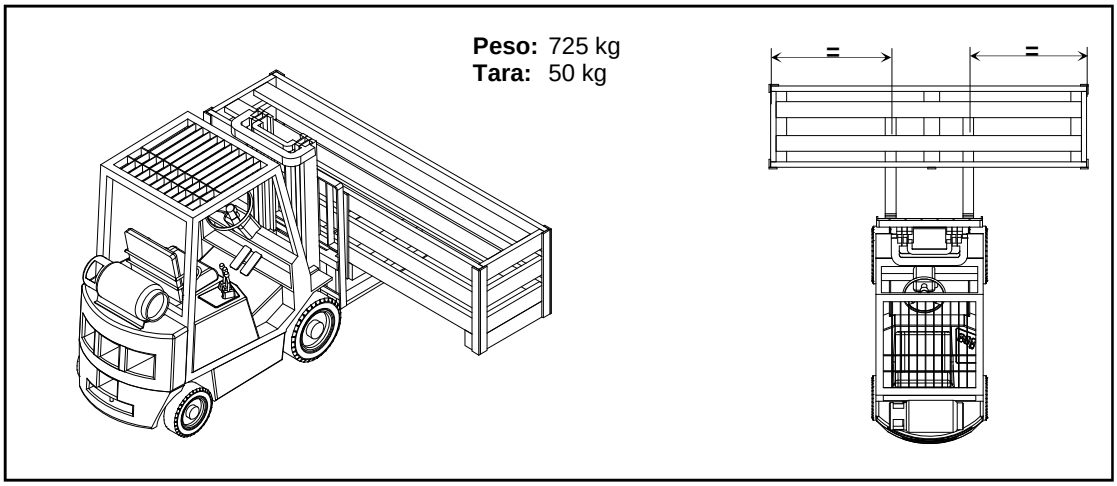

Diseño 8

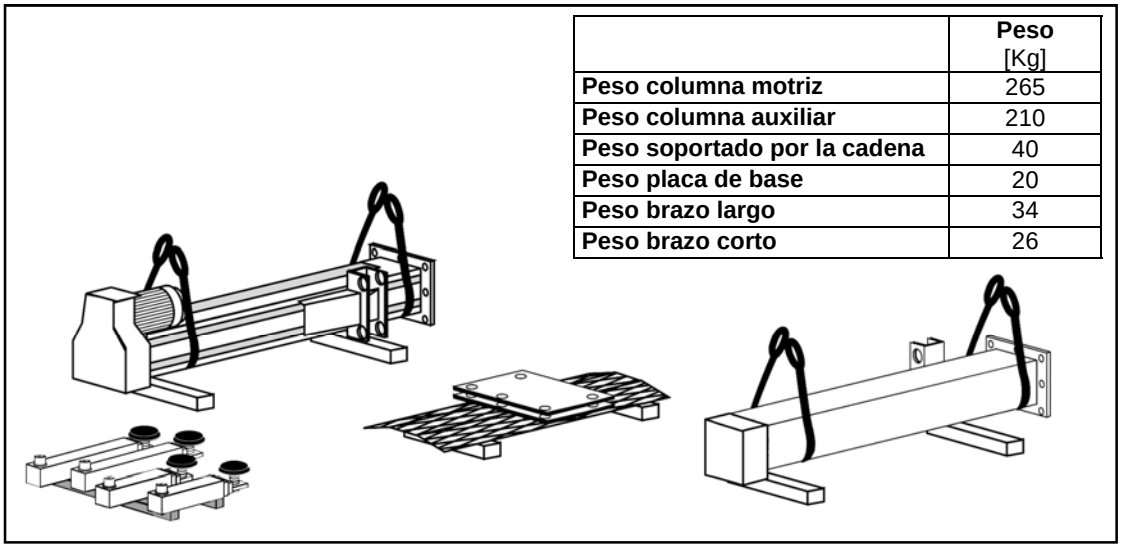

	Peso [Kg]
Peso columna motriz	265
Peso columna auxiliar	210
Peso soportado por la cadena	40
Peso placa de base	20
Peso brazo largo	34
Peso brazo corto	26

Cuando, para el transporte del elevador no se utiliza la caja de madera correspondiente, las columnas del elevador se embalan por separado y se envuelven en un folio plastificado (Pluriboll) para proteger eficazmente todos los componentes del elevador durante el transporte y el movimiento.
El transporte del elevador embalado deberá efectuarse siguiendo las instrucciones indicadas a continuación:

- Proteger el cuadro de mando de la exposición a la intemperie y manejarlo con cuidado.
- Proteger las esquinas y las extremidades de la pieza a transportar con material idóneo (Pluriboll - Cartone).
- No utilice cables metálicos para la elevación.
- Embragar con correas de al menos 2500 mm de longitud y con capacidad adecuada al peso que se desea mover.

6.0. DESEMBALAJE

Después de haber quitado el embalaje asegúrese de que la máquina y los dispositivos de mando estén perfectamente íntegros y no hayan sufrido daños durante el transporte. Eventuales carencias se señalarán al constructor dentro de 8 días desde la entrega.
En caso de duda no utilice el elevador y diríjase al servicio de asistencia técnica del distribuidor autorizado.
En el caso en el que las placas adhesivas estén adjuntas al elevador en un sobre, determinar a su aplicación como se indica en Diseño 1 del presente manual.

ADVERTENCIA

La falta de aplicación de las placas de advertencia y uso comporta una violación de las Normas Europeas sobre la Seguridad.

Los materiales utilizados para el embalaje (bolsas de plástico, poliestirol expandido, clavos, tornillos, Madera, etc) representan una potencial fuente de peligro: ¡no los deje al alcance de los niños o animales!
Se aconseja conservar el material de embalaje para futuros transportes. En caso de eliminación dichos materiales se llevarán a lugares especiales de recogida según las disposiciones locales.

7.0. MONTAJE Y PUESTA EN SERVICIO

PELIGRO

- **La instalación del elevador requiere la mano de personal profesionalmente cualificado.**
- **Las intervenciones en la parte eléctrica, incluso de leve entidad, necesitan la ayuda de personal profesional cualificado.**
- **Está prohibido instalar el elevador en planos frágiles o desconectados.**
- **Está prohibido el uso del elevador en ambientes en los que puedan producirse mezclas de gas o vapores inflamables o explosivos.**
- **Comprobar preventinamente que la altura y las características del techo del local en los que se desea instalar el elevador sean tales que garanticen la completa subida del elevador incluso en presencia de vehículos especialmente altos.**
- **Es obligatorio antes de efectuar el movimiento de las diferentes partes que componen el elevador, asegurar la entidasd de los pesos que se pretende mover y que los aparatos de elevación utilizados sean adecuados a los mismos pesos.**

7.1. Area de instalación

Para la puesta en funcionamiento del aparato se necesitan las siguientes herramientas:
- serie llaves hexagonales y llaves allén y llave CH46.
- taladro para tacos (Ø de perforado 18 mm)
- nivel
- cable eléctrico trifásico con secc. mínima 2,5 mm^2 - tres polos + tierra.

En la detección del área se debe tener en cuenta la dimensión máxima del elevador (véase § 4.0. CARACTERISTICAS TECNICAS Y DISPOSITIVOS DE SEGURIDAD) y se debe considerar el espacio practicable por el operador alrededor del perímetro del aparato (respetar una distancia de al menos 800 mm de cada parte del elevador de eventuales paredes o de cualquier herramienta para permitir las necesarias operacioens de mantenimiento y control).
Además es necesario tener en cuenta el espacio necesario para las operaciones de subida y bajada de los vehículos. El elevador debe instalarse de manera que desde el lugar de mando el operador sea capaz de visualizar todo el aparato y el área circundante de manera que compruebem en dicha área, la ausencia de personad expuestas y/o de objetos que podrían obstaculizar los movimientos del elevador y ser fuente de peligro.

Requisitos mínimos para el suelo en que se va a instalar el elevador:
El elevator deberá montarse en un suelo en hormigón llano, nivelado y regular, sin juntas de dilatación o cortes.
Dicho plano debe soportar las fuerzas transmitidas por las columnas en las condiciones de carga más gravosas. Después de tener una resistencia de al menos 35 N/mm^2 equivalente a una clase de 35 Rck.
La profundidad del hormigón debe garantizar el cierre de los tacos de anclaje y tener una buena consistencia durante al menos 200 mm.
Las precedentes características deben estar aseguradas en un área mínima de 3500 mm x 1800 mm (Diseño 9).

ADVERTENCIA

La instalación de la máquina en suelos sobrealzado , suelos que tienen construcción de losa o bien que queda encima espacios intersticios debe ser autorizada de un técnico cualificado en construcciones civiles, OMCN declina cada rensponsabilidad

PELIGRO

Está prohibido instalar el elevador en planos con características diferentes a las descritas precedentemente, como por ejemplo planos frágiles o libres o en planos no nivelados.

Diseño 9

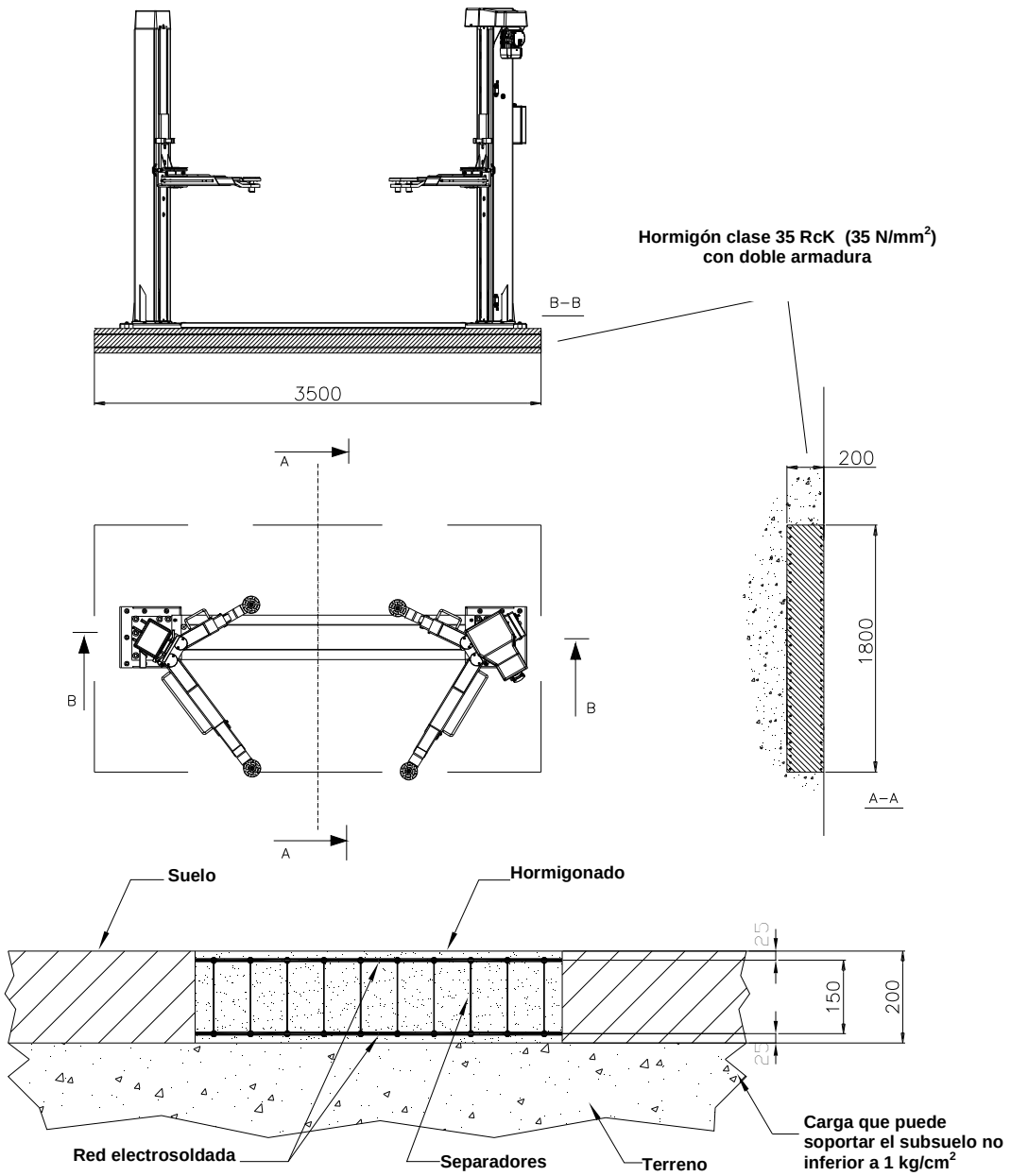

Armadura: dos paneles red electrosoldada Fe44K hilo Ø 8 mm malla 200 mm x 200 mm

7.2. Posicionamiento placas de base

Después de haber soltado los diferentes componentes del embalaje proveer al embalaje del elevador como se describe a continuación.
En la TABLA 1 se indican los pesos de los principales componentes del elevador con el fin de efectuar correctamente el movimiento en las fases de montaje:

TABLA 1

TABLA PESOS [KG]	
Columna motriz	265
Columna auxiliar	210
Copertura catena	40
Piastre di fissaggio	20
Brazo largo	34
Brazo corto	26

Colocar las placas de base como se indica en el (Diseño 10) respetando la distancia para el modelo de elevador en cuestión.
Con la ayuda de un nivelador poner las dos placas de base en el punto donde se instalará el elevador poniendo, si fuera necesario, espesores entre el suelo y la placa de base en los puntos en los que se crean espacios vacíos de manera que se obtenga un apoyo uniforme.

Diseño 10

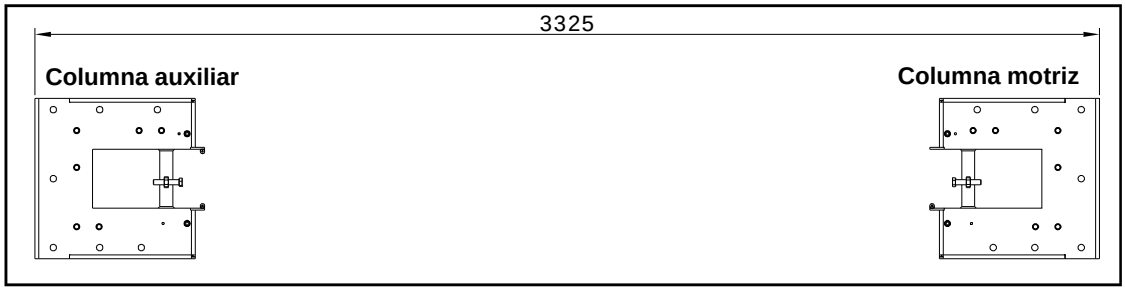

Colocar entre las dos plataformas de la base la chapa cubre cadena (1 Diseño 11); unir las tres piezas con los tornillos en dotación, centrando los tres agujeros (Diseño 11).

Diseño 11

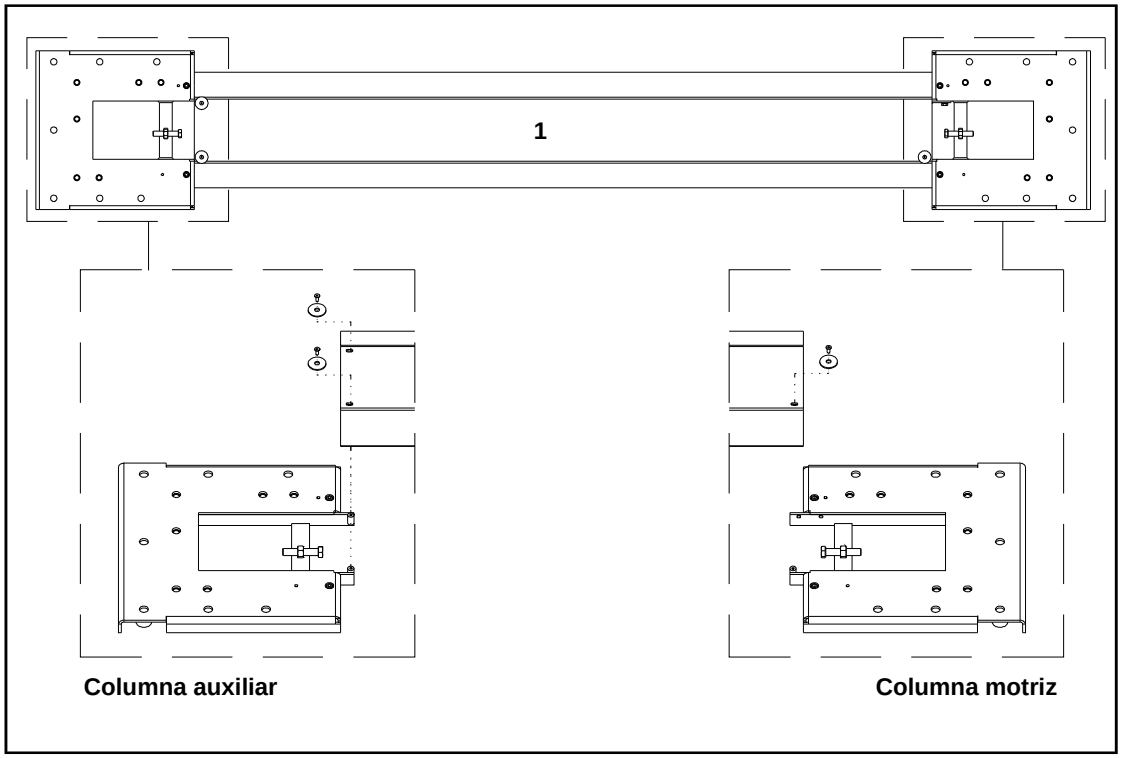

Verificar que la digaonal con los puntos A-A , son equivalentes a la longitud de la diagonal de los puntos B-B (Diseño 12).

Diseño 12

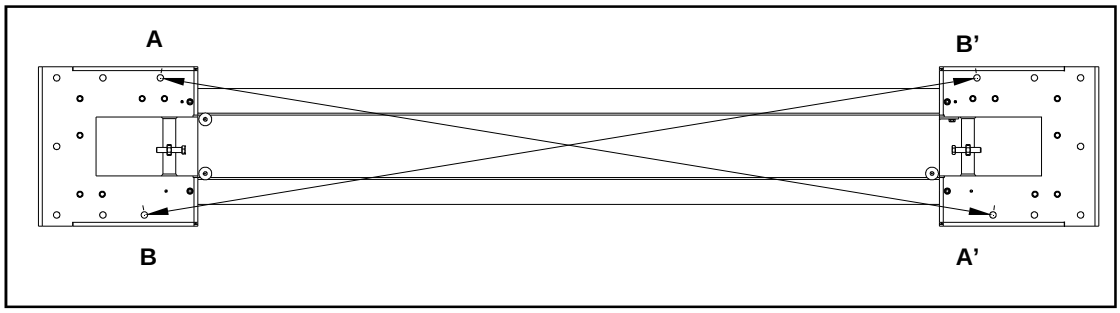

7.3. Fijación Placas de base

Acuñar las plataformas de la base porta columna de tal manera que estén perfectamente niveladas. Colocar los separadores del carril trasero (1 Diseño 13), verificar que están perfectamente en el eje con los orificios de la plataforma (2 Diseño 13) de manera que actue de guía con los tacos.

Diseño 13

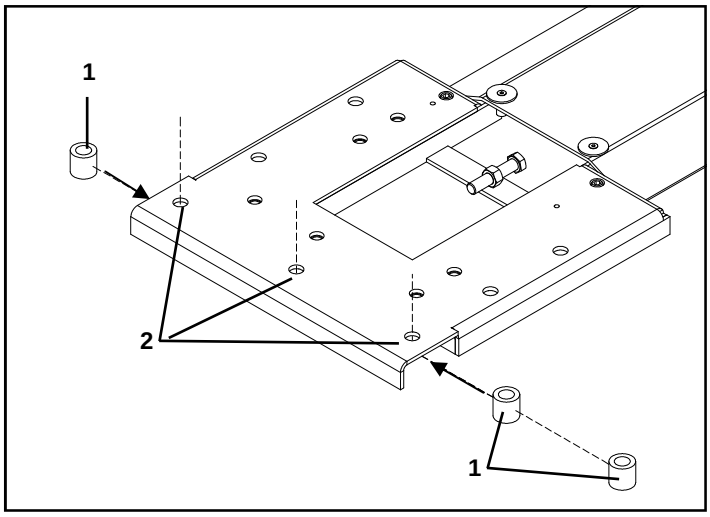

Efectuar la fijación a tierra de cada placa de base utilizando los tacos de expansión suministrados (n°7 tacos para cada placa Diseño 14) efectuando las siguientes instrucciones.

- Perforar (1 Diseño 14) con punta correspondiente al diámetro de los tacos suministrados (Ø 18 mm) en los puntos de fijación (7 puntos de fijación para cada placa, Diseño 14).
- Limpiar los orificios (2 Diseño 14).
- Empujar, uno después del otro, cada taco en cada orificio con ligeros golpes de martillo (3 Diseño 14).
- Apretar los pernos con llave dinamométrica, calibrada a 70 Nm (4 Diseño 14).
- Si dicho valor no permite el bloqueo de los tacos la causa se busca en la perforación errónea (diámetro demasiado grande) o en la insuficiente consistencia del hormigón de la fundación.

Diseño 14

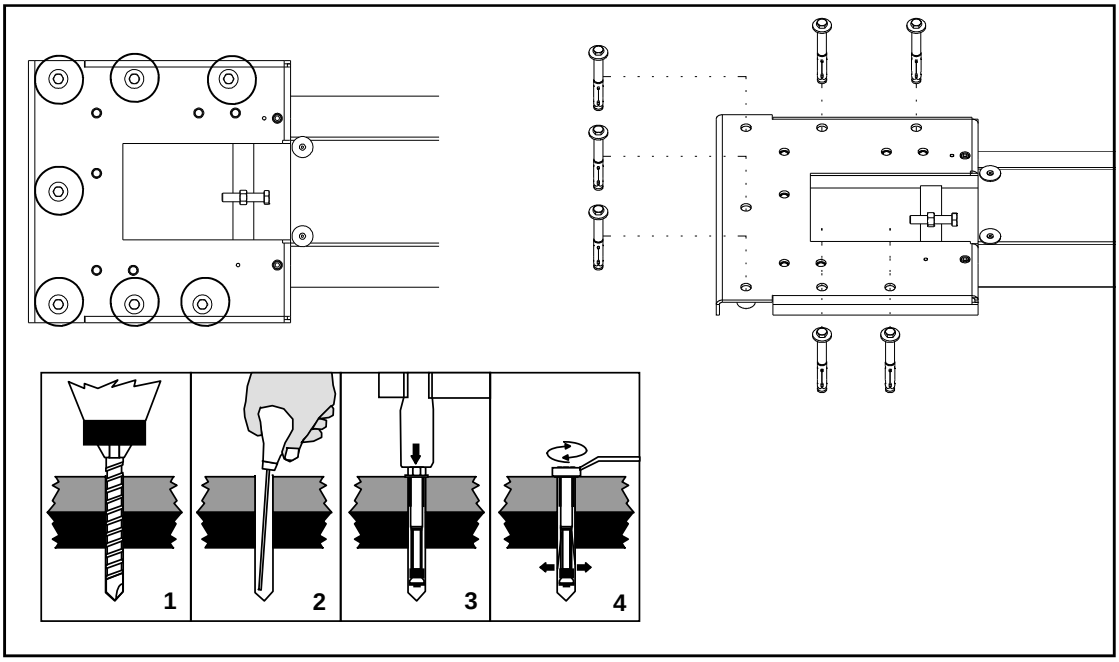

Al finalizar la fijación , quitar la chapa de la cobertura (1 Diseño 15).

Diseño 15

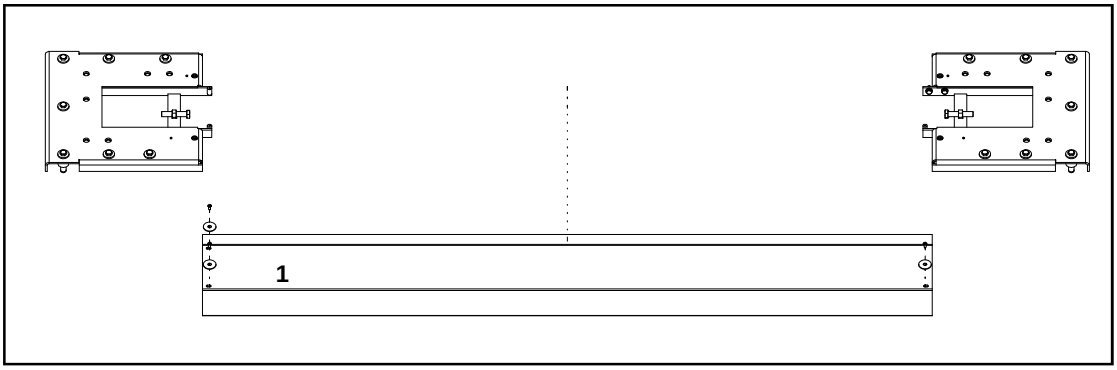

PELIGRO

- **Es obligatorio fijar cuidadosamente las placas de base al suelo pues una fijación defectuosa puede ser causa de accidentes muy graves!**
- **Está prohibido el uso de atornilladores de aire comprimido para el cierre de los tacos.**
- **En caso de duda sobre la consistencia del suelo o de la posición en el suelo portante, consultar el servicio de asistencia técnica del vendedor autorizado.**
- **El fabricante declina toda responsabilidad por los daños causados por la falta de aplicación de dichas indicaciones.**

- Montar sobre la plataforma de la columna motriz el tensor de cadena (1 Diseño 16); fijarlo utilizando los tornillos en dotación (2 Diseño 16 – tornillos M10).

Diseño 16

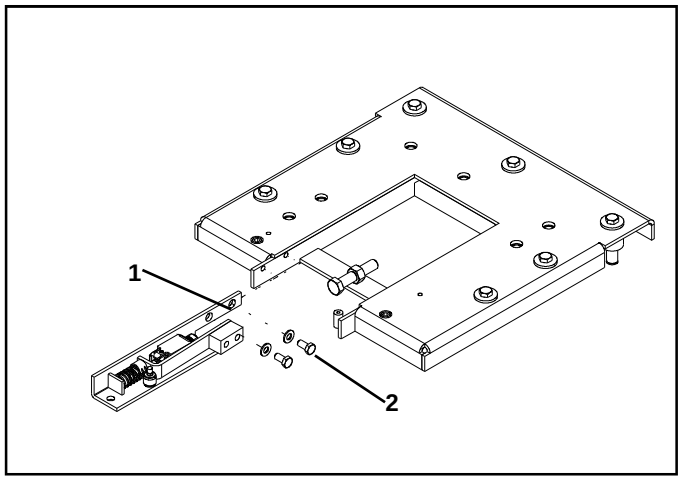

7.4. Posicionamiento columnas

- Utilizando medios de movimiento adecuados al peso de las columnas (véase Tabla 1), poner las dos columnas tumbadas horizontalmente con la placa de base cerca del lado externo de la placa a tierra y con el carro porta brazos hacia arriba, Verificar que la columna motriz esté posicionada junto a la plataforma de la base que lleva el final de carrera de seguridad de la cadena (Diseño 16).
- Comprobar que la cuota (distancia entre el carro porta-brazos y la placa de ase) indicada en el Diseño 17 sea igual a 800 mm aproximadamente para ambas columnas. En el caso en el que no se verificase para una o ambas columnas usar llave hexagonal CH46 en el hexágono del correspondiente tornillos colocado en la parte superior de la columna (Diseño 18), luego girar hasta obtener la cuorta correcta para el carro.

Diseño 17

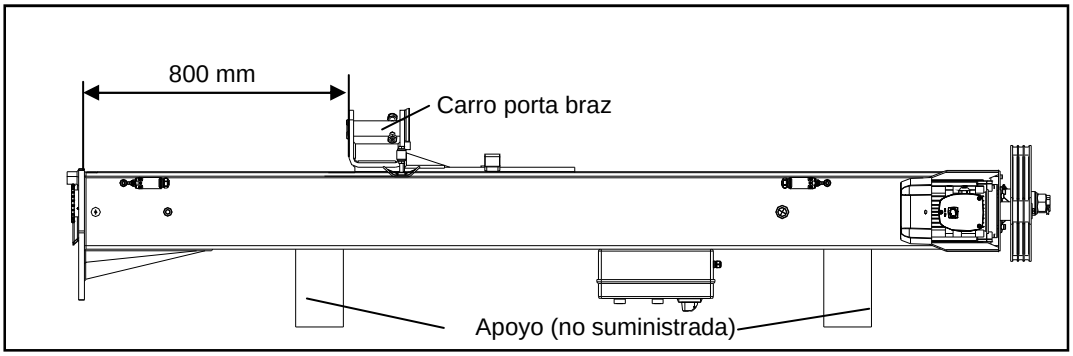

Diseño 18

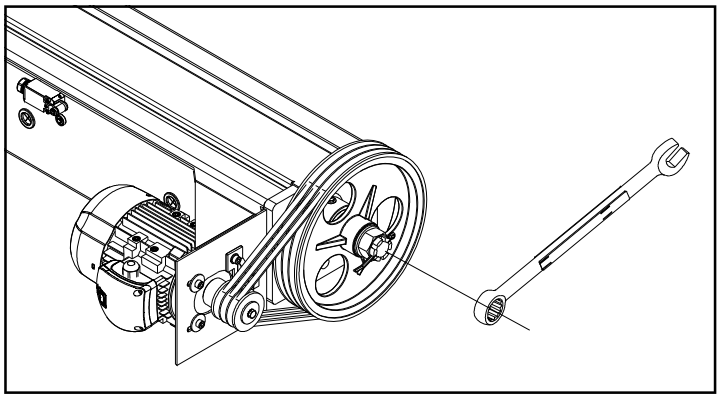

- Llevar las columnas en vertical: para efectuar esta operación es necesario levantar la columna por la parte del motor, como se muestra en el Diseño 19, utilizar para tal fin correas de elevación de capacidad adecuada al peso de la columna (véase TABLA 1): no utilice cadenas o medios que puedan dañar las columnas.
- Atornillar hasta la mitad los dos tonillos posteriores.

Diseño 19

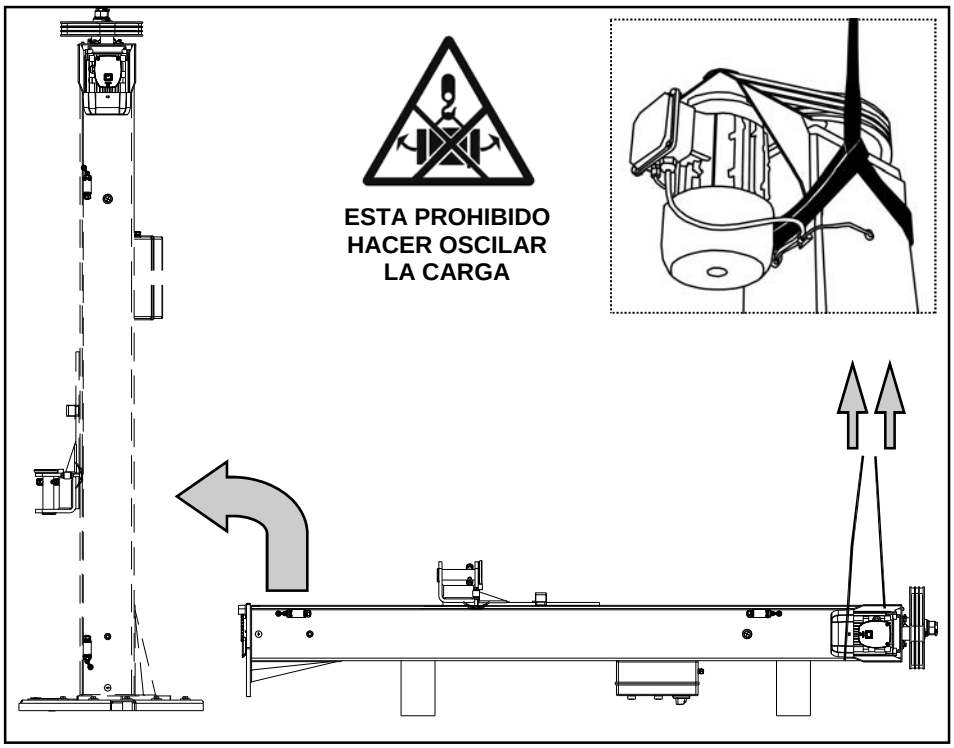

7.5. Montaje de la cadena y operaciones finales.

- Proceder al montaje de la cadena de transmisión, efectuando los siguientes pasos:
- Inclinar ligeramente al columna (Diseño 20) mediante la utilización de medios especiales y colocar dos cuñás de madera entre la plataforma de la base y la misma columna.
- Engranar la cadena al piñon de la columna motriz y la columna auxiliar.
- **NOTA: Verificar que la cadena esté correctamente engranada en los piñones especiales.**
- Retirar las dos cuñas de madera y colocar nuevamente la columna correctamente apoyandola a al plataforma de la base.
- Desmontar la articulación principal y controlar la conexión entre los dos extremos de la cadena tal y como se muestra en Diseño 21.
- **NOTA: Para realizar la conexión es necesario acercar los dos extremos de la cadena controlando la forma de tiro en la misma de manera que no se cree ningún desnivel entre el carro porta brazos de las dos columnas.**
- Tras la realización de la conexión, cerrar la articulación principal enganchando el muelle de seguridad (Diseño 21).

Verificar que los carros porta brazos de las dos columnas estén en la misma altura del suelo: en caso contrario, liberar la cadena, alinear los dos carros manualmente y repetir correctamente el procedimiento de conexión.

Diseño 20, 21

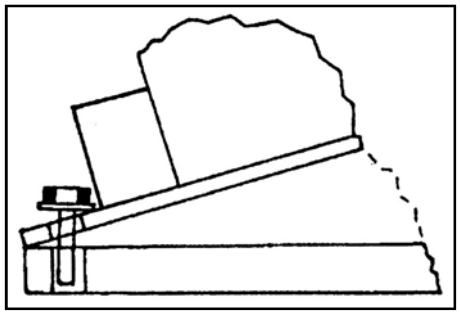

Diseño 20

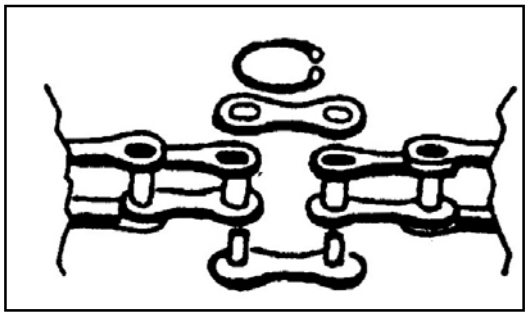

Diseño 21

PELIGRO

Es necesario sostener las columnas hasta que no se provea asegurarlas a las placas de base con todos los respectivos tornillos de fijación!

- Atonillar todos los bulones de fijación de la columna a la plataforma, sin apretar mucho los bulones de forma que la columna pueda moverse en sentido trasversal se fuera necesario, a fin de permitir tensar la cadena.

PELIGRO

Las columnas no debe presentar oscilaciones o balanceos.

Tras haber realizado la correcta conexión de la cadena, regular la tensión de la misma según se indica. Tensar la cadena, actuando sobre los dos tornillos tensores de la cadena (Diseño 23), Atornillar con cuidado y procurando que ambas tuercas sean atornilladas, (con el mismo número de vueltas en ambos lados) para obtener un tensado de cadena de tal manera que se cumplan las dos condiciones siguientes:

- Que el interruptor de final de carrera esté desactivado (el interruptor actua cuando la cadena no está suficientemente en tensión)
- Acercando manualmente las dos solapas centrales de la cadena, utilizando dos dedos, la distancia mínima que se puede obtener es aproximadamente 25 mm (Diseño 22). Al contrario si se consigue llevar a los dos lados de la cadena a una distancia menor de 25 mm. Debemos tensar más la cadena utilizando las dos tuercas tensoras de cadena.
- Apretar fuertemente los 6 tornillos de fijación de la columna a la base.
- Engrasar correctamente la cadena de transmisión

ADVERTENCIA

TRAS HABER EFECTUADO LA TENSION DE LA CADENA, VERIFICAR LA DISTANCIAS INDICADA (Diseño 22)

Diseño 22

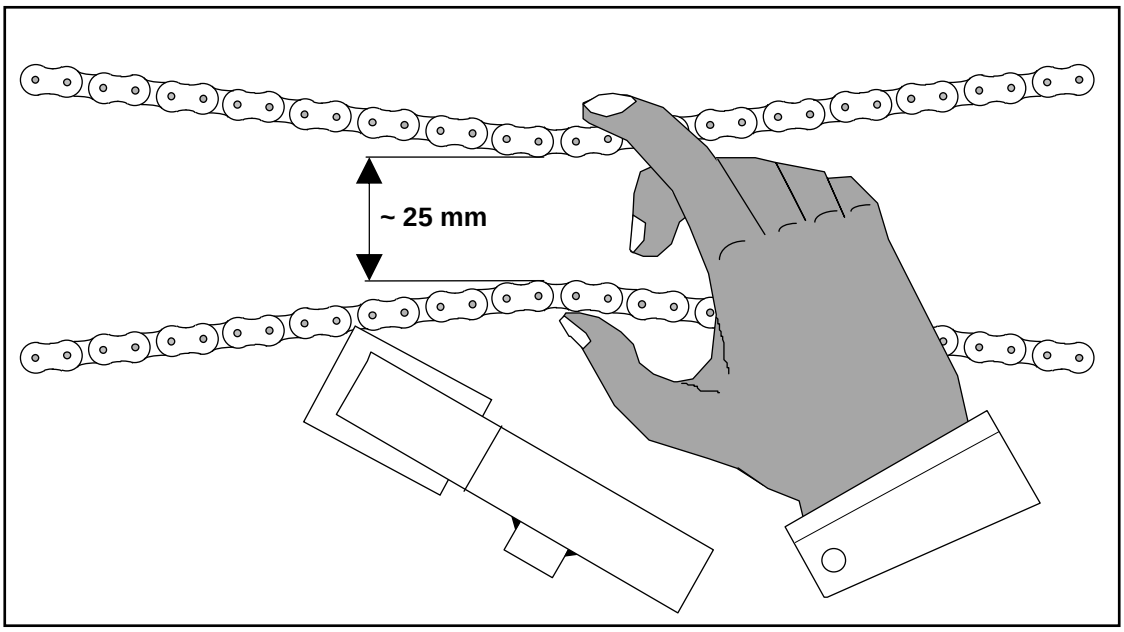

Tras haber terminado la tensión de la cadena, fijar el soporte tensacadena al pavimento utilizando la espiga correcta en dotación (1 Diseño 23 – Ø 8 x 45 mm.)

Diseño 23

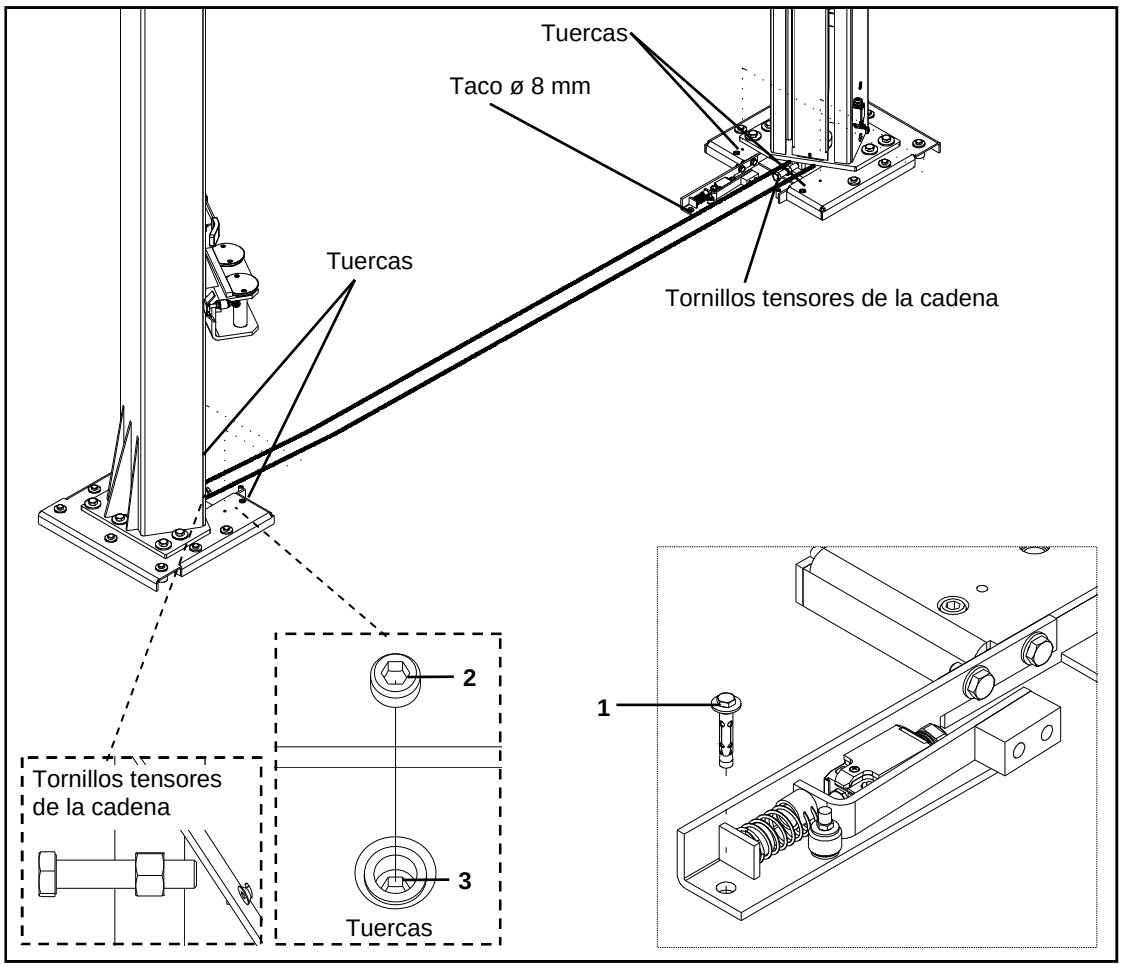

El final de carrera de seguridad de la cadena debe estar conectado al sistema eléctrico mediante el cable apropiado desde el panel eléctrico en el puesto de accionamiento.
Para efectuar la conexión seguir las operaciones detalladas seguidamente:

- Retirar la cubierta del final de carrera (Diseño 24)
- Desenroscar ligeramente el pasacables (1 Diseño 24)
- Insertar el cable eléctrico (2 Diseño 24) en el final de carrera pasándolo por el pasacable previamente desenroscado.
- Conectar los dos cables a los terminales del final de carrera como se indica en la Diseño 25
- Colocar de nuevo la cubierta de cierre del final de carrera y apretar el pasacable 1 Diseño 24.

Diseño 24, 25

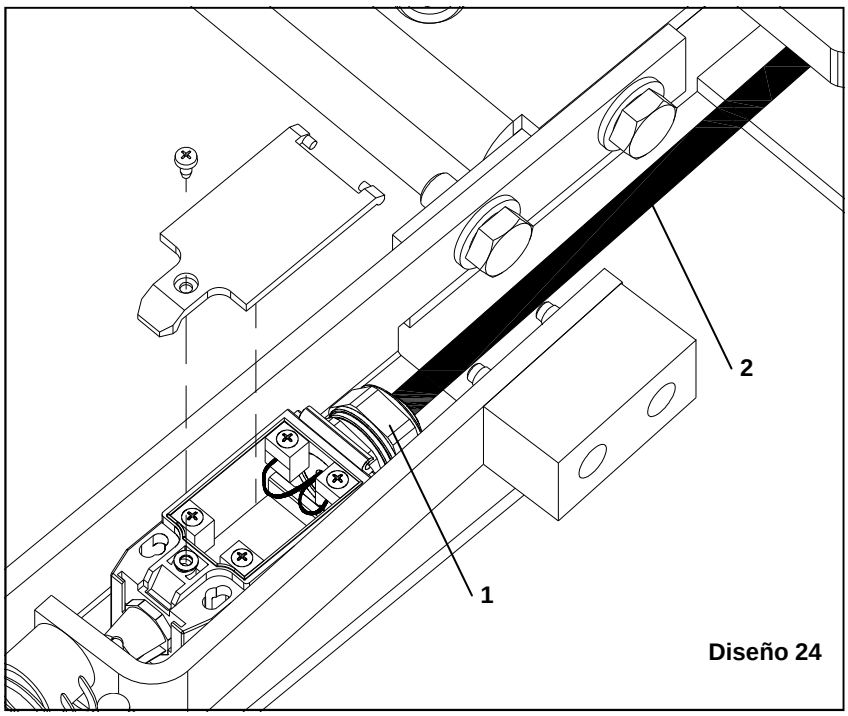

Diseño 24

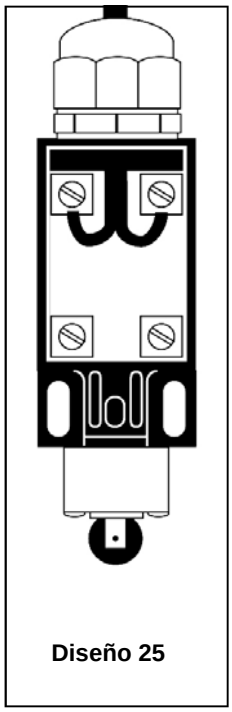

Diseño 25

Una vez finalizado el proceso de tensión, verificar que la columna está ligeramente inclinada hacía el extremo en modo equidistante, en caso contario:

- Desenroscar als tuercas de fijación (2 Diseño 23)
- Aflojar ligeramente las espigas de fijación
- Efectuar la regularización de las columnas sobre el pasador de ajuste (3 Diseño 23)
- Atornillar de forma segura las espigas de fijación
- Atornillar las tuercas de seguridad (2 Diseño 23) anteriormente desatornillado.

7.6.
Conexión a la línea eléctrica

PELIGRO

- **Las intervenciones en la parte eléctrica, incluso de leve entidad, necesitan la ayuda de personal profesional cualificado.**
- **Es obligatorio, antes de efectuar cualquier operación, asegurarse que los dispositivos en los que desea intervenir estén conectados de manera segura de la fuente de energía eléctrica.**
- **La conexión del cuadro de mando a la red de alimentación debe ser efectuada por medio de un cuadro de distribución predispuesto por el usuario, este debe estar dotado de seccionador, dispositivo de protección contra las sobrecorrientes y de interrupción diferencial (salvavida debitamente calibrado): está totalmente prohibido conectar el cuadro de mando directamente a la red de distribución del establecimiento o de la oficina!**
- **ESTA SEVERAMENTE PROHIBDO REALIZAR UNIONES EN EL CABLE DE LINEA.**
- **Antes de realizar las conexiones controlar que los datos relativos a la alimentación eléctrica indicados en la placa de identificación del elevador (Diseño 4) correspondan a las características del cuadro de distribución predispuesto por el usuario.**
- **Efectuar la puesta a tierra del elevador.**

El elevador está equipado con conexión para el sistema externo de puesta a tierra reconocible por el símbolo ilustrado en la Diseño 26 aplicado en el mismo: efectuar la puesta a tierra según la normativa vigente, utilizando un cable eléctrico revestido y marcado con el color amarillo-verde y de sección apropiada.

Diseño 26

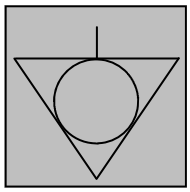

Controlar que la tensión sea la solicitada para el funcionamiento.

El cable de alimentación suministrado con el elevador se suministra con el solo fin de monstrar como efectuar correctamente la conexión en el borne (Diseño 27) colocado en el interior del cuadro eléctrico: por lo tanto este cable debe sustituirse con uno de longitud adecuada.

Conectar el cable de línea incluido el hilo de tierra a las bornas marcadas L1 – L2 – L3 – PE de la caja de conexiones (Diseño 27) colocada en el interior del cuadro eléctrico de mando.
Utilizar un cable eléctrico con sección mínima 2,5 mm^2 de tres polos + tierra para una longitud máxima de 10 m. para longitudes mayores es necesario utilizar un cable eléctrico con sección superior, para dicho propósito contactar el servicio de asistencia técnica de las empresa OMCN S.p.A para tener indicaciones en la sección de cable idónea en relación a la longitud.

Diseño 27

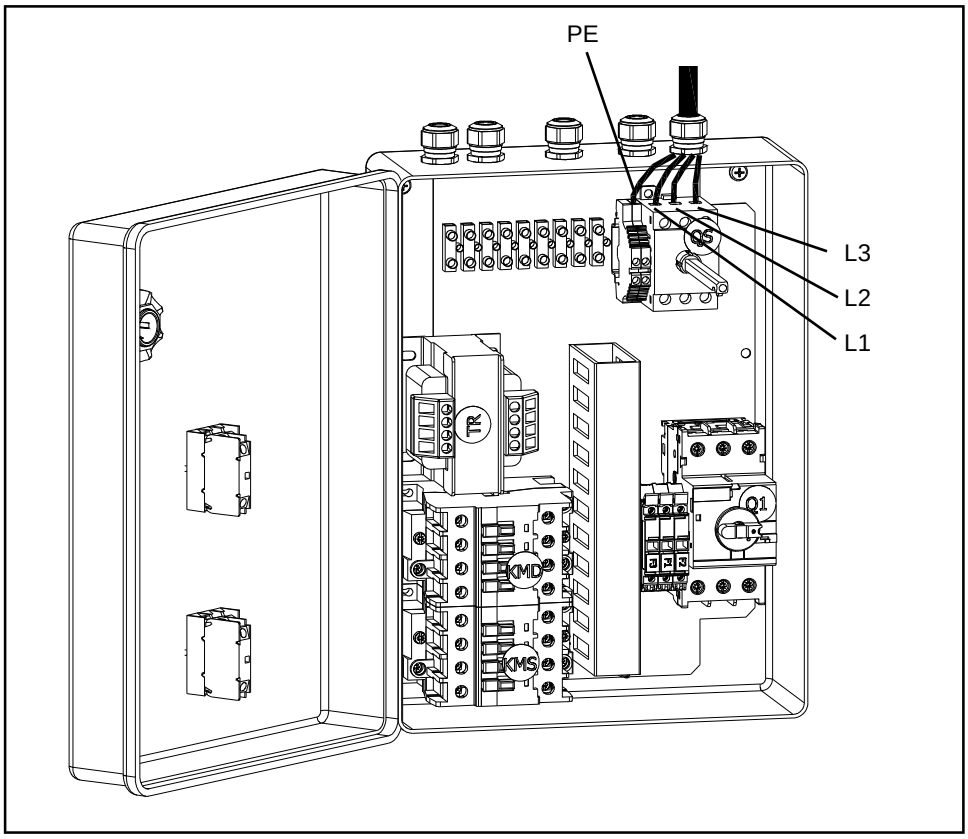

7.7. Montaje protecciones superior

Para la columna principal proceder con el montaje de las protecciones siguiendo las instrucciones siguientes.

- Instalar el soporte (1 Diseño 30) en la placa de cabezal (2 Diseño 30) de la columna fijandolo con los tornillos suministrados (3 Diseño 30) a atornillar en los orificios correspondientes de la placa misma.
- Instalar la protección (4 Diseño 30) en el soporte y fijarlo con los tornillos (5 Diseño 30) en los orificios correspondientes.

Diseño 30

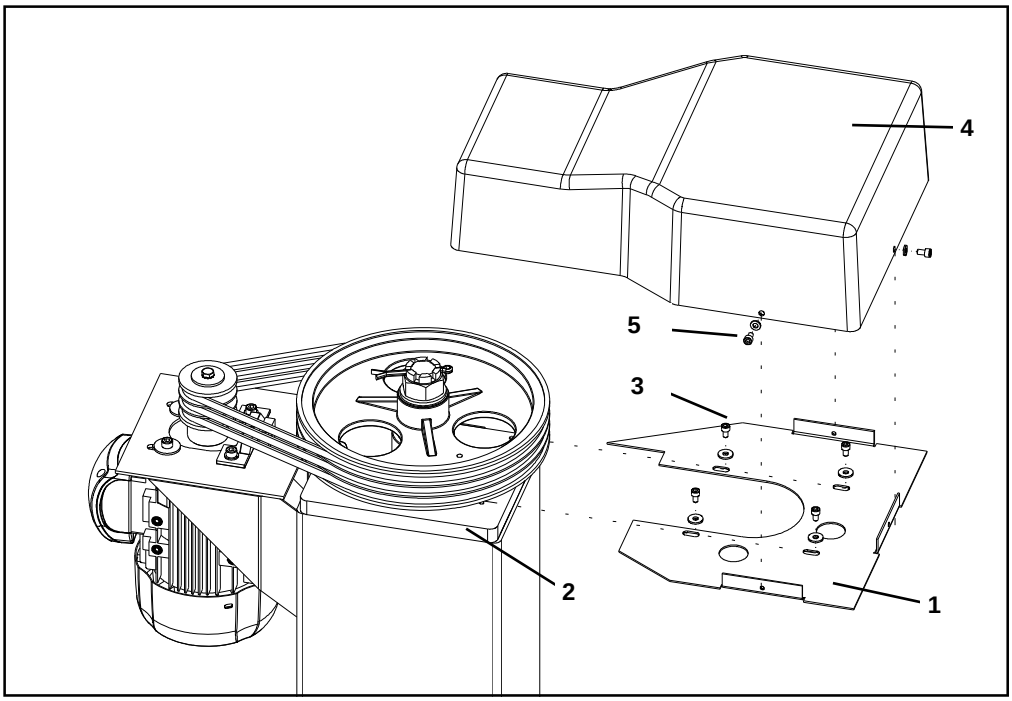

Para la columna conducta proceder con el montaje de las protecciones siguiendo las instrucciones siguientes.

Montar la tapa (1 Diseño 31) sobre la columna conducta (2 Diseño 31).
Fijar los tornillos (3 Diseño 31) en dotación a los orificios correspondentes.

Diseño 31

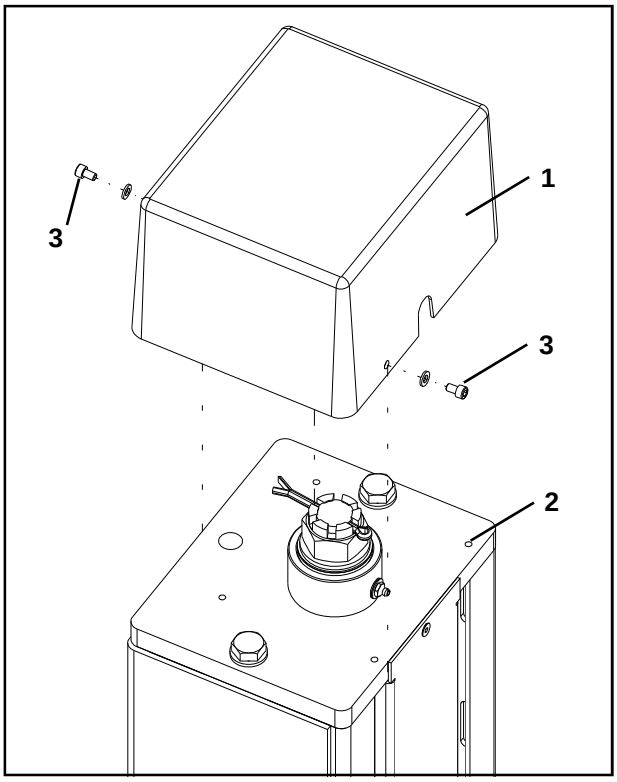

7.8. Montaje brazos porta carga

Los brazos telescópicos porta carga deben instalarse en los carros del elevador según lo indicado en el Diseño 32: los brazos largos de la parte de la que accederán los coches a bordo del elevador, los brazos cortos de la otra parte. En todos los casos el dispositivo scansa pies debe estar dirigido hacia el exterior del elevador como se muestra en el Diseño 32.

PELIGRO

- **Mover los brazos telescópicos utilizando medios adecuados al peso de los mismos (brazo corto 26 kg, brazo largo 34 kg).**
- **Está prohibido mover los brazos levantandolos de la protección desplaza pies: peligro de caída!**
- **Es obligatorio utilizar dos eslingas para efectuar la elevación del brazo.**

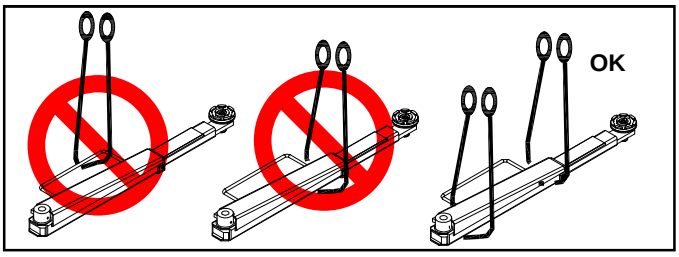

Diseño 32

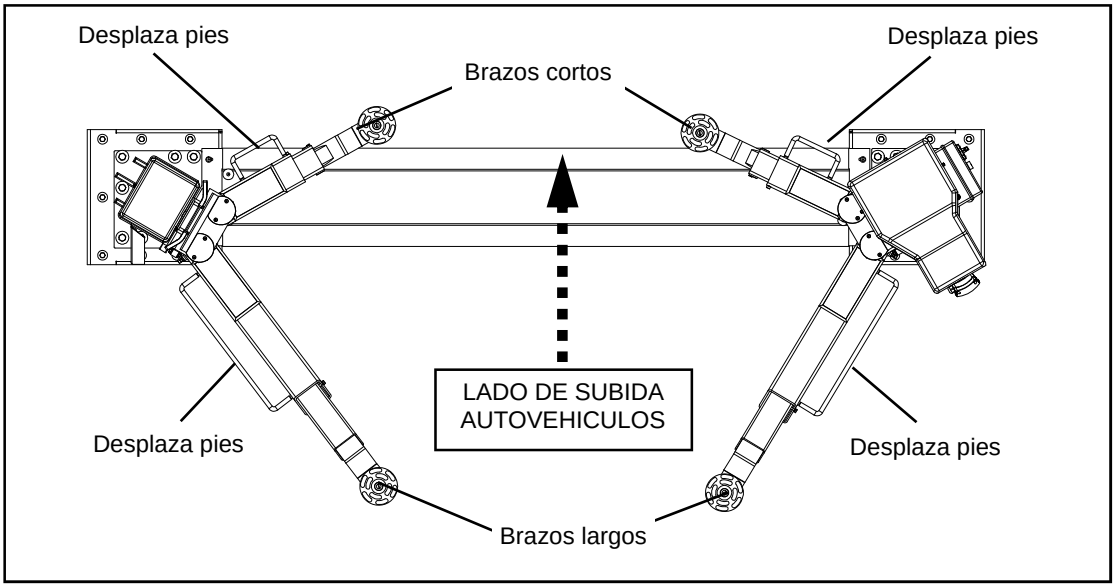

- Llevar los carros a 1 m aproximadamente de tierra actuando en el mando correspondiente de subida o bajada.
- Para cada brazo:
  - extraer las dos tuercas y los dos pernos de sujeción en el brazo (a Diseño 33),
  - extraer del propio asiento el perno colocado en el carro (b Diseño 33),
  - introducir el brazo en el asiento del carro (a Diseño 34),
  - Engrasar el perno (b Diseño 34)
  - volver a montar introduciendo a fondo el perno extraido del brazo precedentemente de manera que, una vez introducido, las dos muescas presentes en el cuerpo del perno coincidan con los dos orificios presentes en el brazo (c Diseño 34),
  - atornillar a fondo los dos pernos de sujeción (d Diseño 27) precedentemente extraídos y bloquear la posición gracias a las tuercas (e Diseño 27) de manera que se fije el pernoComprobar dos o tres veces que, cuando se extrae manualmente del propio asiento el encabezamiento del perno (d Diseño 34) el brazo correspondiente gire libremente y que al contrario permanezca bloqueado en su posición cuando el encabezamiento del perno está completamente introducido en el propio asiento (f Diseño 34).

Diseño 33

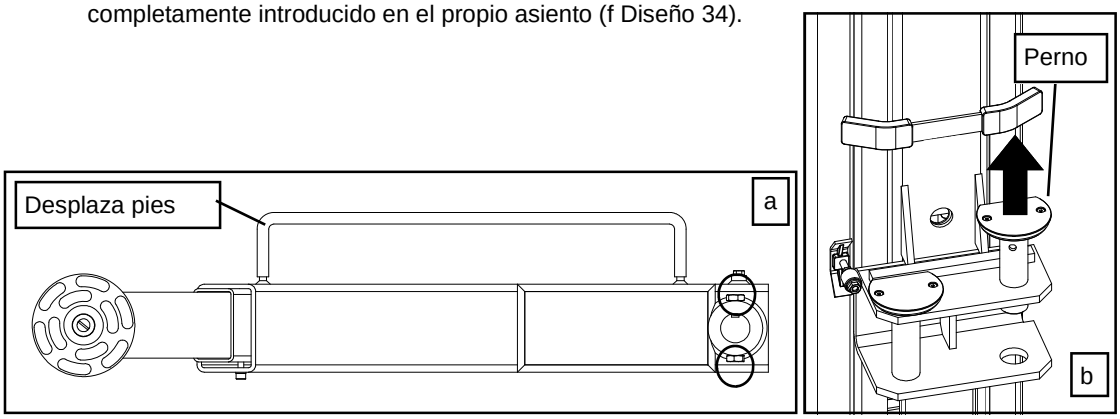

Diseño 34

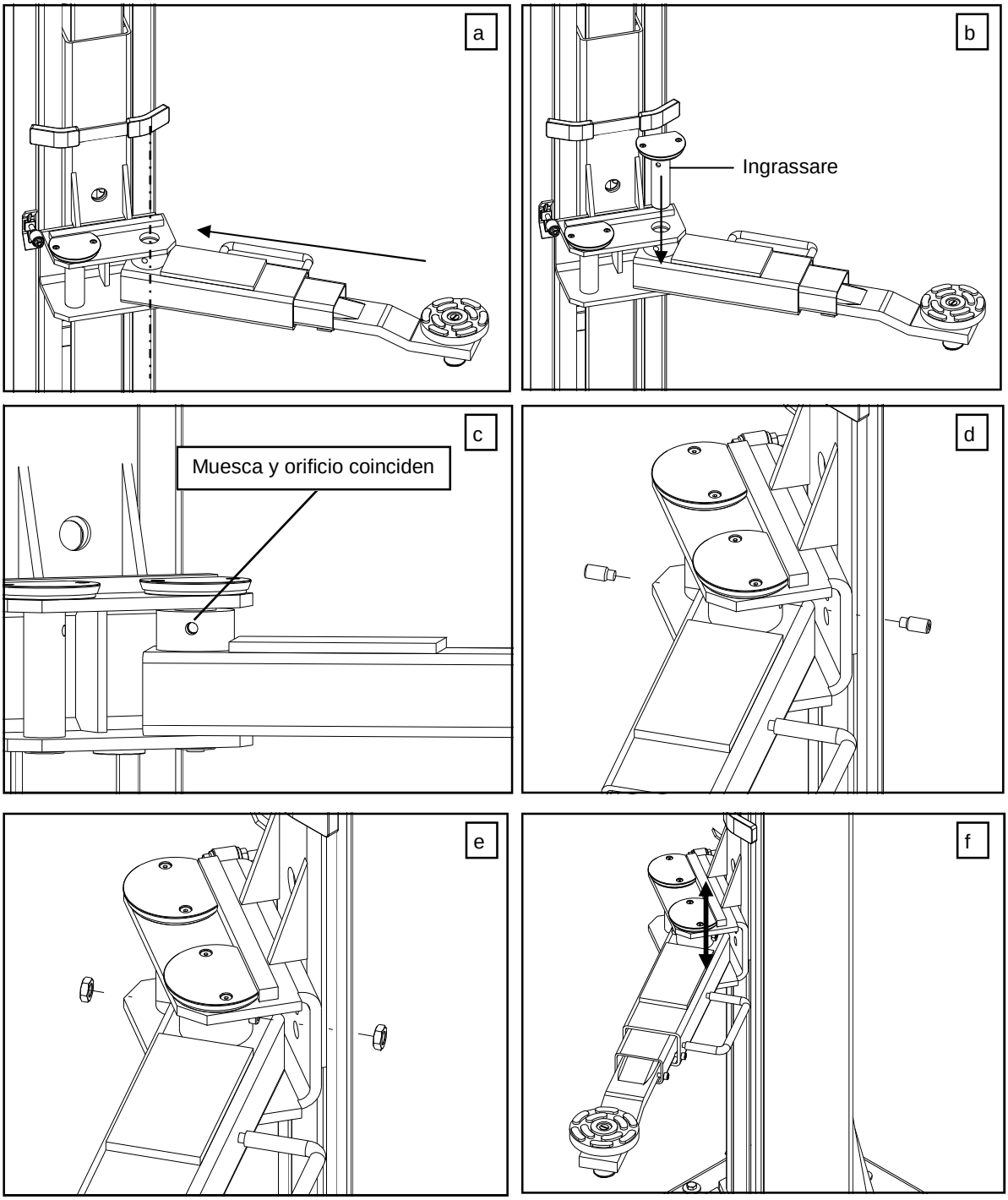

7.9. Montaje protecciones salva pies

Con el elevador se suministan dos protecciones salva pies, una por columna. Fijar la protección salva pies en las placas de base de cada columna por la parte de los brazos largos, utilizando el tornillo premontado en la misma placa de base (1 Diseño35).

Diseño 35

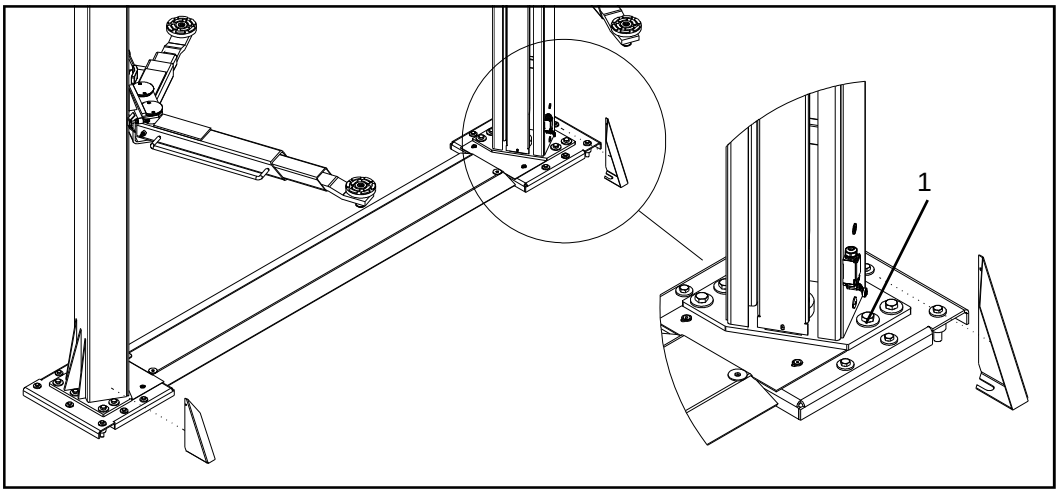

7.10. Puesta en marcha y control funcionalidad

ADVERTENCIA

Las operaciones indicadas a continuación deben efectuarse exclusivamente por un técnico especializado.

- Dar tensión mediante la alimentación de línea.
- Conmutar el interruptor general (Diseño 36), colocado en el cuadro eléctrico, en la posición "ON".
- Presionar brevemente el pulsador subida (Diseño 36) y asegurarse que ambos carros del elevador se mueven en subida; En el caso que los carros se muevan en descenso, es necesario cortar la alimentación del cuadro de mandos (Diseño 36) e invertir las dos fases del cable de alimentación (L1 – L2 – L3 Diseño 27).

PELIGRO

Antes de intervenir, es obligatorio extraer tensión actuando en el seccionador del cuadro eléctrico de distribución del usuario, luego conmutar en posición "OFF" el interruptor general.

Diseño 36

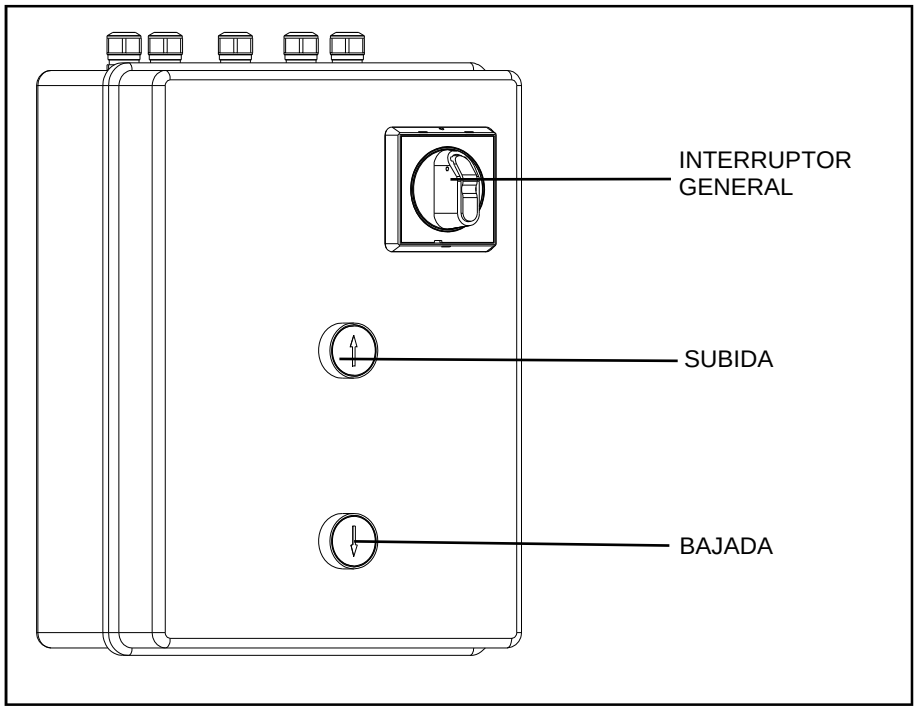

- Tras haver invertido los cables, verificar nuevamente que presionando el pulsador de subida (Diseño 36) los carros empizen la subida y vicevesar presionando el pulsador de bajada (Diseño 36) los carros empiezan el descenso.
- Descender mediante el pulsador desceso los carros y comprobar que los finales de carrera de descenso (Diseño 38) de ambas columnas intervengan parando los carros a unos 5 mm de la placa de base y que todos los cuatro pernos de bloque se lleven a la posición que permita a todos los brazos de elevación girar libremente.
- Efectuar una breve carrera en subida y comprobar que los cuatro pernos de bloqueo se cierran para bloquear nuevamente los brazos.

Diseño 37

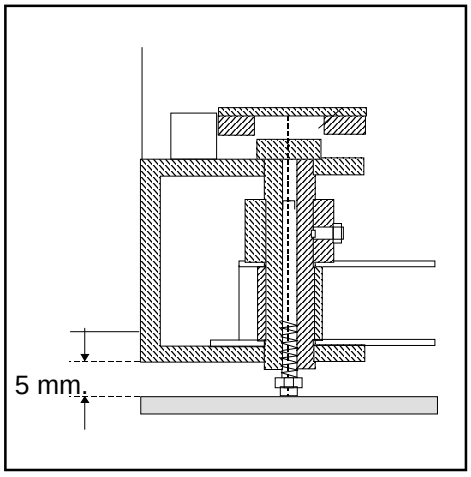

- Subir a la altura máxima con los carros para controlar la intervención de los finales de carrera de subida (Diseño 38).
- Accionar manualmente el final de carrera de seguridad de la cadena (Diseño 38) que debe parar los accionamientos en curso y no debe permitir ninguna manipulación posterior.

Diseño 38

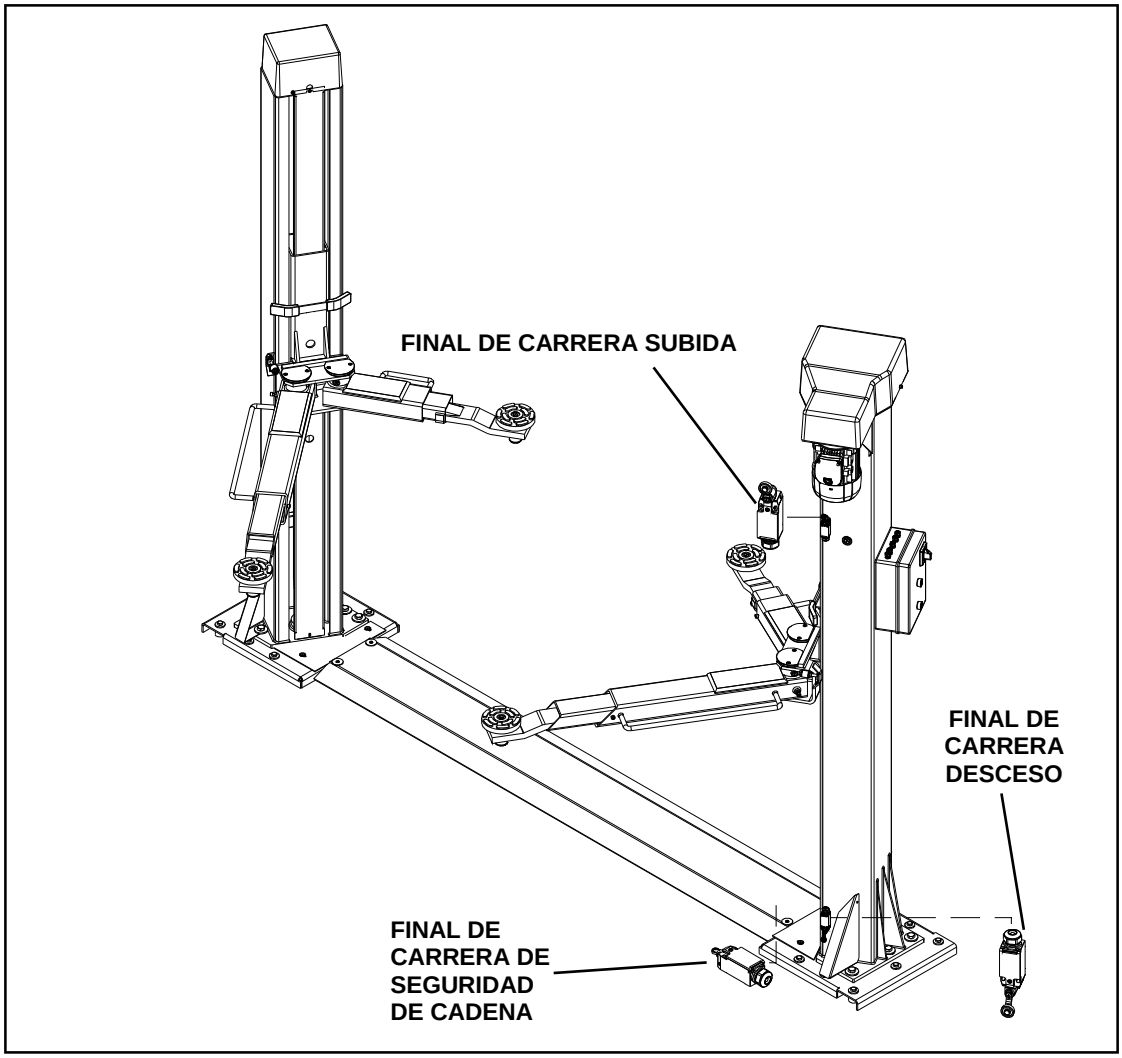

Colocar el carter de protección (2 Diseño 39), colocado entre la chapa de cobertura y la plataforma de la base, utilizando los correspondientes tornillos en dotación.
Finalmente instalar la chapa de protección (1 Diseño 39) utilizando los tornillos especiales.

Diseño 39

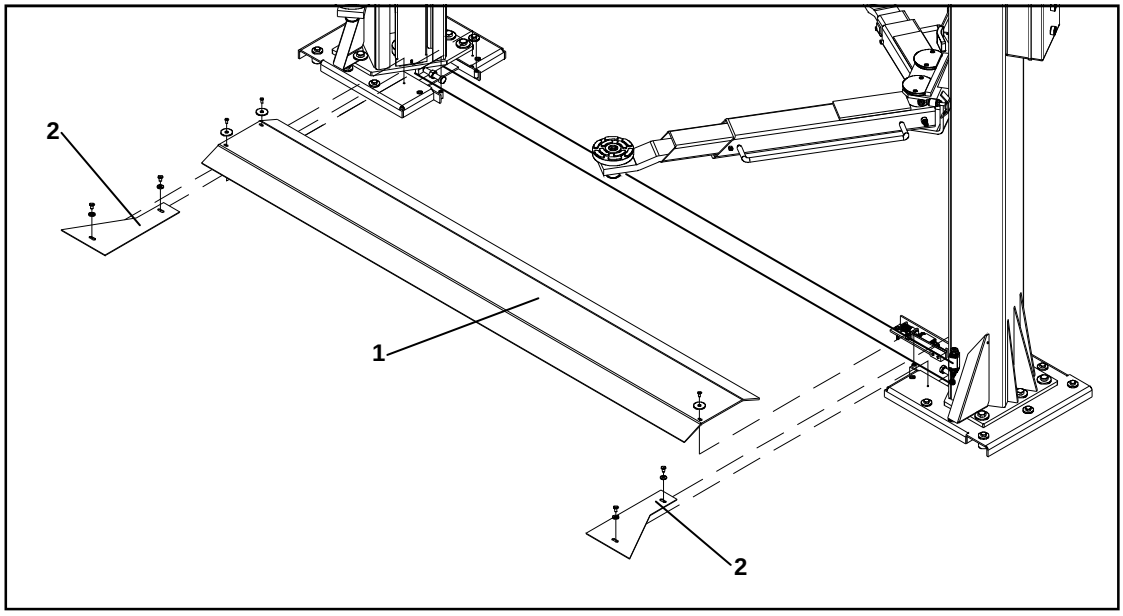

7.11. Puesta en funcionamiento final y prueba de continuidad

Antes de poner en funcionamiento la máquina, es obligatorio solicitar la intervención de personal cualificado en materia electrotécnica para realizar las siguientes operaciones:

- comprobar que el interruptor diferencial del cuadro eléctrico de distribución del usuario esté en condiciones adecuadas.
- llevar a cabo la conexión eléctrica de la máquina al cuadro eléctrico de distribución del usuario.
- conectar la máquina a la instalación de toma a tierra con conexión equipotencial según la normativa vigente
- realizar una prueba instrumental de la continuidad del circuito de protección equipotencial según la normativa vigente

PELIGRO

La falta de continuidad del circuito de protección puede provocar, en caso de avería al circuito eléctrico, accidentes muy graves para la salud, y en los casos más graves, también la muerte.

7.12. Aptitud al empleo

El fabricante, antes de la puesta en servicio, ha previsto efectuar pruebas estáticas y dinámicas para aceptar que el elevador pueda funcionar en condiciones de seguridad.
Las pruebas han sido efectuadas adoptando los coeficientes de prueba previstos por la norma.
EN 1493. Por tal motivo no es necesario que el usuario provea a que se efectúen pruebas de carga en el lugar de uso del elevador con la finalidad de verificar la idoneidad.
En cualquier caso, si por cualquier motivo se efectuasen pruebas de carga en el elevador, estas deben ser efectuadas respetando las modalidades y las distribuciones de la carga previstas en el parágrafo 19.0. - PRUEBAS DE ENSAYO del presente Manual.

PELIGRO

Las pruebas deben efectuarse exclusivamente por personal técnico especializado. OMCN S.p.A. declina cualquier responsabilidad por daños provocados por el equipo a personas, animales o cosas, causados por aplicaciones inapropiadas de la carga o por sobrecarga.

8.0. ZONA PELIGROSAS DEL ELEVADOR

Antes de utilizar el elevador delimitar la zona operativa con líneas amarillas que sean bien visibles también en la distancia, diseñadas como se muestra en el Diseño 40. Las líneas amarillas deben tener una anchura de 100 mm.

Diseño 40

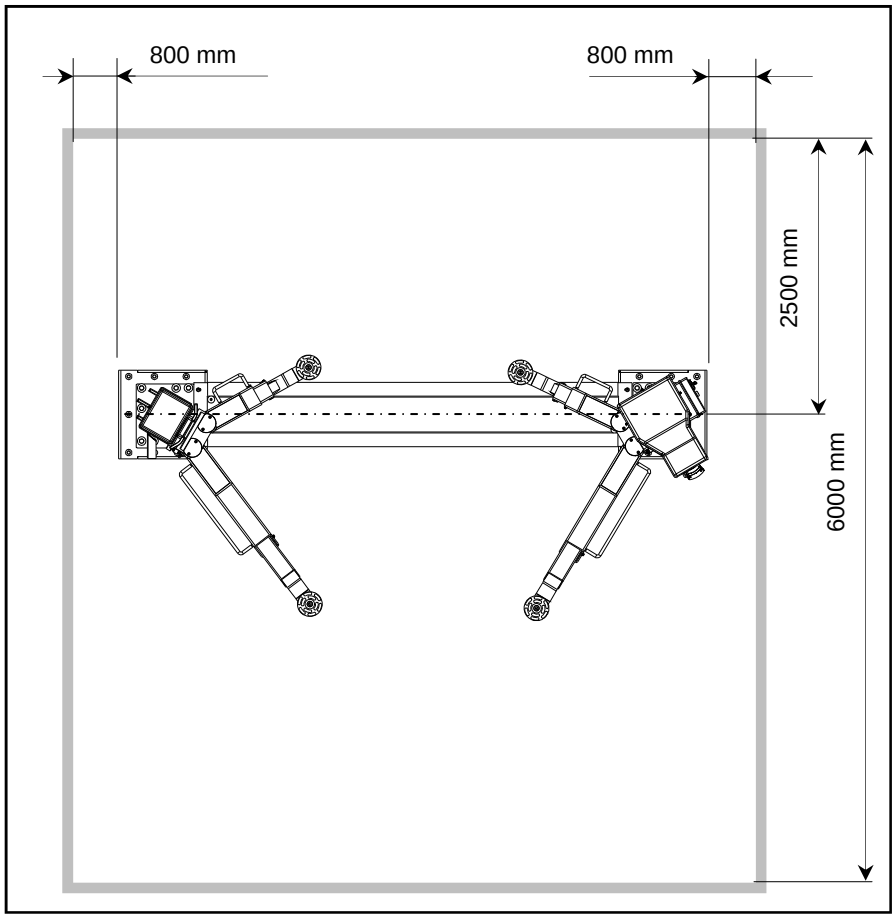

ADVERTENCIA

Durante el uso del elevador verificar que ninguno se encuentre en el interior de la zona operativa, en tal caso parar cada movimiento del elevador.

9.0. FUNCIONAMIENTO

ADVERTENCIA

La falta de aplicación de las siguientes indicaciones puede causar la decadencia de las condiciones de garantía y libera al fabricante de cualquier responsabilidad por daños causados por el uso del elevador.

- **El elevador debe ser utilizado solo por personal autorizado. está prohibido el uso por parte de personal que no tenga conocimiento de las instrucciones indicadas en el presente manual.**
- **Verificar a menudo la correcta introducción y el cierre de los pernos de bloqueo brazos.**
- **Antes de efectuar la subida asegúrese de que el área de encima del vehíulo esté libre de impedimentos y/o obstáculos que puedan interferir con el movimiento.**
- **Trabajar debajo del vehículo elevado siempre y solamente después de haber conmutado el interruptor general en posición "0" (OFF).**
- **Si necesitara asistencia diríjase a centros autorizados y solicite el uso de recambios originales: la lista de los recambios está adjunta al presente manual de instrucciones.**
- **Antes de efectuar el descenso asegúrese de que en el área de encima del vehículo, los brazos de elevación y los carros no haya objetos y/o obstáculos que puedan interferir con el movimiento.**
- **Está prohibido elevar cargas de peso superior a la capacidad nominal del elevador indicada en la placa de identificación del fabricante (Diseño 4).**
- **Colocar el vehículo a elevar a bordo del elevador respetando la tabla de repartición de la carga (Diseño 2).**
- **Si hubiese un bloqueo de los movimientosd del elevador es posible efectuar una maniobra de descenso de emergencia. efectuar para dicho fin las instrucciones indicadas al § 9.4. Descenso de emergencia – o contactar la oficina técnica de la empresa OMCN S.p.a. para tener instrucciones detalladas.**

9.1. Bloquea brazos

Dentro de cada perno que fija los brazos al carro hay un dispositivo mecánico de bloqueo (bloqueo brazo) del brazo correspondiente. Este dispositivo interviene automáticamente cada vez que se empieza la fase de subida desde tierra, después permanece introducido hasta que no se llevan a tierra (final de carrera descenso) los brazos.
Cuando los carros porta-brazos no están en posición de final de carrera descenso y en el elevador no está colocada ninguna carga es posible obtener la rotación de uno de los 4 brazos tirando manualmente hacia arriba el encabezamiento del correspondiente perno (f Diseño 34): esto permite desactiviar el dispositivo de bloqueo. El dispositivo de bloqueo se introduce automáticamente no apenas se vuelve a colocar el cabezal en el propio asiento.

9.2. Subida

- Con los carros completamente bajados introducir entre las dos columnas, del lado de subida autovehículos (el cercano de los brazos largos, véase Diseño 41), el vehículo a elevar respetando la tabla de repartición de la carga (Diseño 2) y que la parte más pesada del mismo vehículo esté colocada por la parte de los brazos cortos.
- Controlar la longitud de los brazos extraíbles de elevación de manera que los tampones estén colocados debajo de los puntos de extracción para la elevación del vehículo.

N.B.: los puntos correctos de extracción para la elevación de cada vehículo los indica la empresa constructora.

Diseño 41

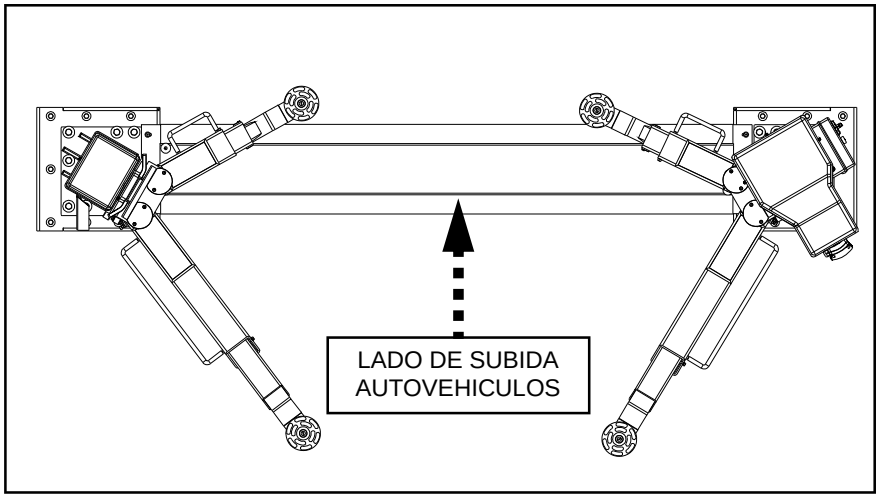

- Controlar la altura de los cuatro tampones según la altura de los puntos de extracción del vehículo a elevar: el control de los tampones debe ser tal que todos los tampones estén en contacto con los respectivos punots de extracción y que, una vez elevado algún centímetro, el vehículo se encuentre paralelo al suelo.
- Conmutar el interruptor general (Diseño 42) en posición "ON".
- El pulsador subida (Diseño 42) es un pulsador de acción mantenida: presionándolo se activa el movimiento, soltándolo el movimiento se para inmediatamente.
- Presionar el pulsador subida y parar la subida después de 200 mm, luego comprobar la correcta colocación de los tampones cerca de los punots de extracción del vehículo y la estabilidad del mismo vehículo en los tampones. Si las condiciones precedentes se comprueban se puede seguir con la fase de subida.
- Manteniendo presionado el pulsador subida la fase de subida por intervención del final de carrera de subida cuando el elevador habrá alcanzado su máxima altura.

Diseño 42

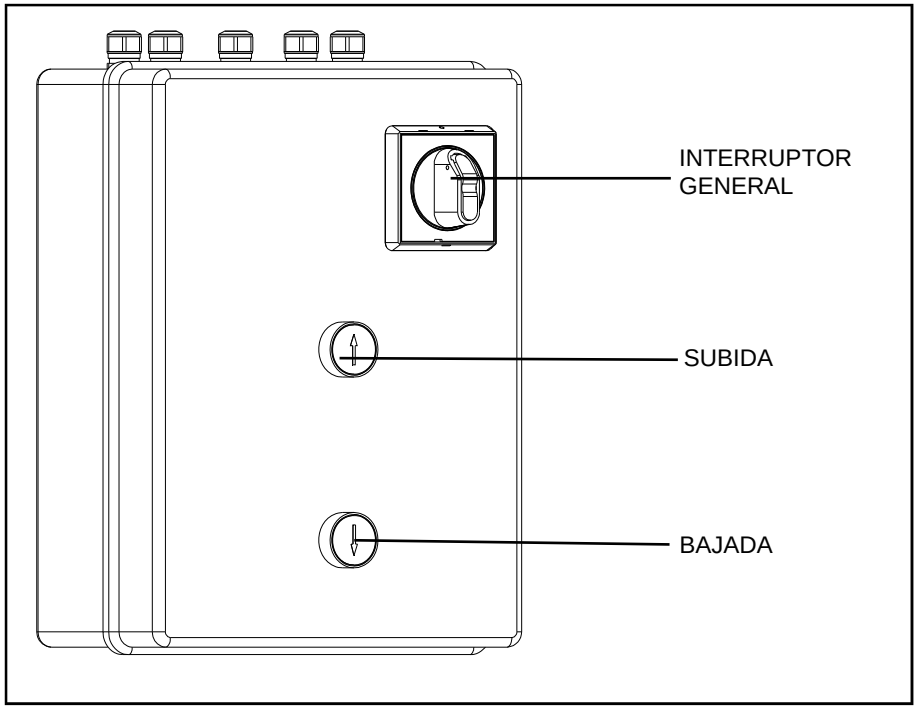

9.3.
Bajada

- El pulsador bajada (Diseño 42) es un pulsador de acción mantenida: presionándolo se activa el movimiento, soltándolo el movimiento se para inmediatamente.
- Después de haber controlado que el área de encima del vehículo elevado y el área de encima de los brazos de elevación está libres de objetos y/u obstáculos que puedan interferir con la bajada, presionar el pulsador bajada para iniciar la bajada.
- Manteniendo presionado el pulsador bajada la fase de bajada se para por intervención del final de carrera de bajada

9.4. Descenso de emergencia

En caso de emergencia de energía eléctrica ex posible que descienda manualmente el elevador girando en sentido horario la tuerca (cerca del tornillo de transmisión) en el interior del carter-superior de cada columna con llave hexagonal CH 46 (Diseño 43).

Diseño 43

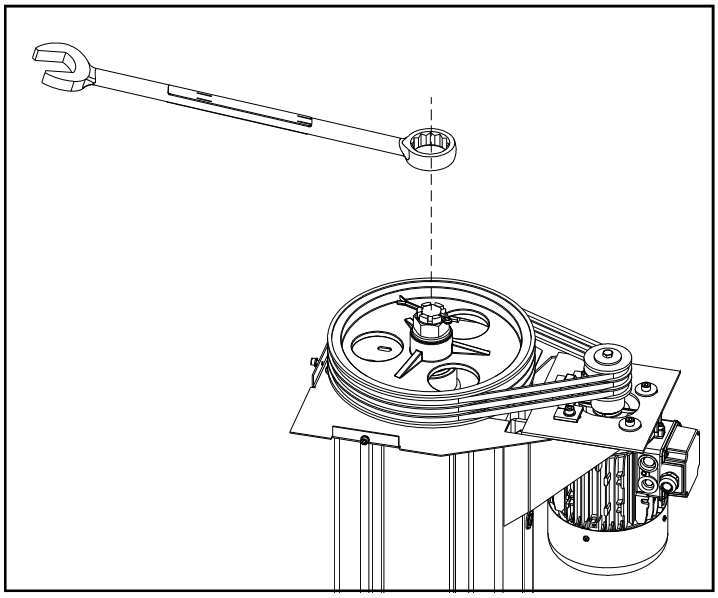

10.0. MANUTENCION ORDINARIA

El mantenimiento ordinario comprende todas las operaciones de limpieza, lubrificación, engrase y regulación que deben efectuarse periódicamente a intervalos preestablecidos para garantizar el correcto funcionamiento de la máquina y la perfecta eficiencia de los dispositivos de seguridad instalados en el elevador.
Las operaciones no indicadas a continuación deben considerarse de tipo extraordinario y deben ser efectuadas exclusivamente por el fabricante.
Recuerde la importancia del control a efectuar periódicamente en su elevador (véase Relación de control periódico). Dicho control periódico debe siempre efectuarse por personal especializado de la empresa OMCN S.p.A.

ADVERTENCIA

- **Las operaciones de mantenimiento a continuación descritas deben efectuarse por personal técnico especializado en los sectores específicos de mecánica y electrónica.**
- **Los tiempos abajo indicados están condicionados por diferentes factores como las condiciones del ambiente (presencia de polvo), uso intenso, frecuentes cambios de temperatura, etc. En estas condiciones los tiempos abajo indicados deben ser reducidos adecuadamente.**
- **Las operaciones de limpieza y mantenimiento deben efectuarse en condiciones de máxima seguridad: para dicha finalidad antes de empezar cualquier operación en el elevador seccionar el mismo de las fuentes de energía conmutando el interruptor geenral en posición “OFF” y sigilarlo.**
- **La eliminación de los carteres-columna o delos cárteres colocados en las placas superiores de las columnas es una operación peligrosa, debe efectuarse por personal responsable y adiestrado en los riesgos presentes y solo después de haber conmutado el interrupor general en posición “OFF”.**
- **Si al efectuar las operaciones de mantenimiento y control, se eliminan cárteres o chapas de cobertura asegurarse de que los tornillos de fijación no se pierdan, después de haber efectuado dichas operaciones volver a montar los cárteres utilizando todos los tornillos eliminados precedentemente, en caso contrario está prohibido utilizar el elevador.**
- **No se debe colocar ningún tipo de carga sobre los carros.**

Para garantizar la eficiencia de la máquina y para su correcto funcionamiento es indispensable atenerse a las instrucciones abajo indicadas.
Mantenga constantemente limpio el aparato y todos sus componentes.
Mantener constantemente limpios los dispositivos de transmisión del movimiento a los tornillos (poleas y correas de transmisión) los rodillos de desplazamiento de los carros (colocados en el interior de las columnas) y las guías de desplazamiento (colocadas en el interior de las columnas).
Para todas las operaciones de engrase utilizar grasa multifuncional TEXACO MULTIFAK EP 1 (o equivalentes).

- **Todos los meses**

  – Controlar para cada columna, a través del espacio libre entre el cárter de protección del tornillo y la chapa de la columna (A Diseño 44), la varilla de referencia para el control de desgaste de la tuerca portante, colocada en correspondencia de la parte superior del carro (Diseño 45).
  Cuando la barra de referencia sobre sale del líminte superior del carro unos 2 mm. (como en Diseño 46), es necesario programar la sustitución de la tuerca principal.
  Insistiendo en el uso del elevador además del límite indicado se llega al desgaste total de las tuercas portantes, con consiguiente introducción del dispositivo mecánico de seguridad "desgaste tuerca" que no permite ulteriores usos si no con la susutitución de las tuercas portantes.

Diseño 44

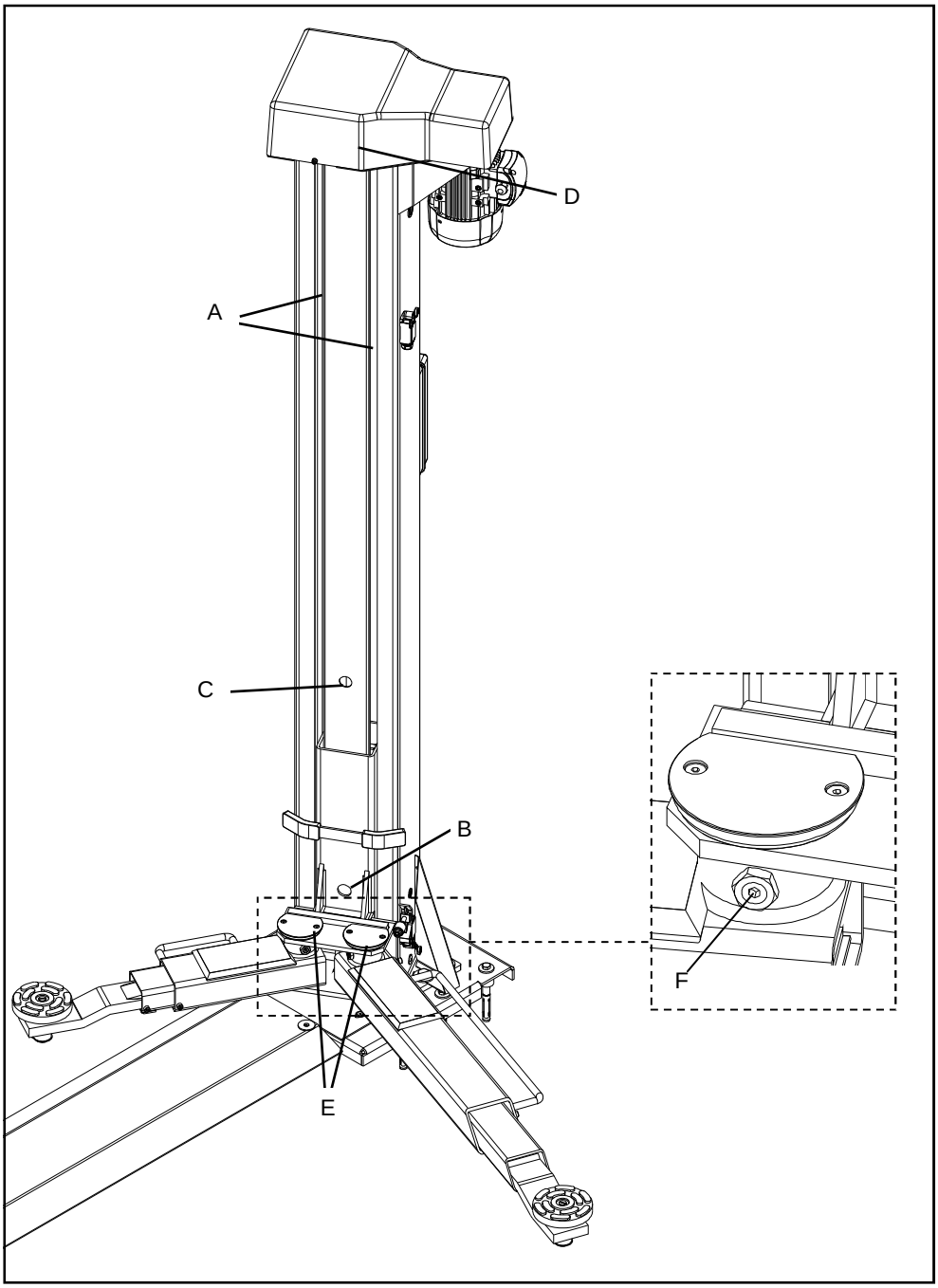

ADVERTENCIA

En presencia de desgaste excesivo de una o ambas tuercas portentes un dispositivo mecánico de seguridad provee al bloqueo del movimiento del relativo carro cuando este se encuentra a 500 mm aproximadamente del plano de paso: en dicha eventualidad no insistia en los pulsadores de accionamiento y no utilice el elevador hasta la sustitución efectuada de las tuercas portantes.

Diseño 45

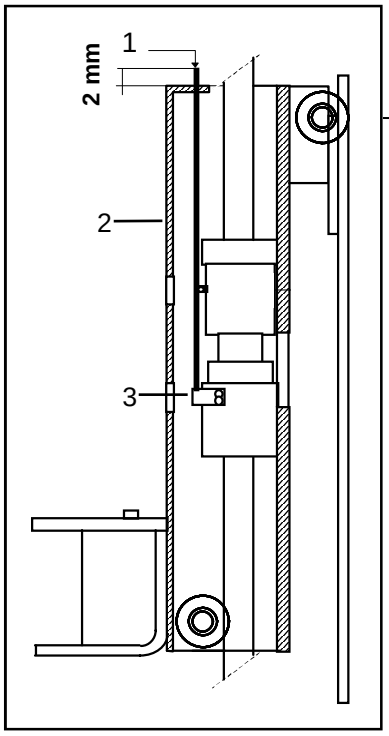

Diseño 46

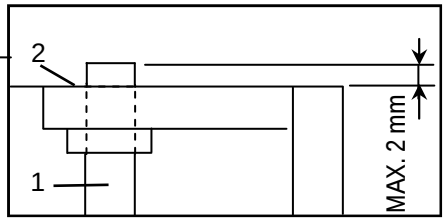

Cuando la barra de referencia sobre sale del líminte superior del carro unos 2 mm. (como en Diseño 46), es necesario programar la sustitución de la tuerca principal.

- Para ambas columnas: a través de los engrasadores correspondientes engrasar las tuercas (3 Diseño 45). Para poder efectuar esta operación no es necesario desmontar el cartér de protección columna: Parar los carros cuando los dos orificios predispuestos en los carros (B Diseño 44) coinciden con los dos orificios presentes en los cárteres (C Diseño 44) de manera que se acceda facilmente a los engrasadores.
- Para ambas columnas: desmontar los cárteres instalados en la parte superior de la columna (D Diseño 44) y colocar grasa multifuncional en los engrasadores correspondientes colocados en la brida porta tornillo de trasmición (3 Diseño 47), debajo de la polea.
- Verificar que sobre el husillo de elevación no existen rastros del material de la tuerca principal, en caso contrario, no utilizar el elevador y pongase en contacto con el servicio técnico.

Diseño 47

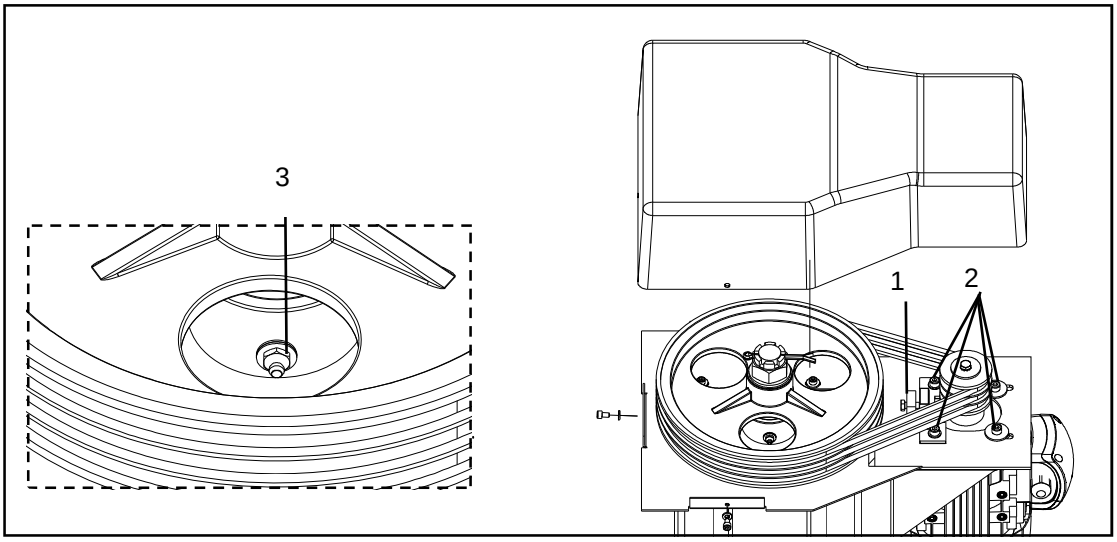

- **Cada tres meses**
  - Verificar la eficiencia de la fijación a tierra de las placa de base, controlando que el par de fijación de los pernos que contienen los tacos no sea inferior a 70 N·m.
  - Verificar que los tornillos de instalación de la columna a la rampa de base están correctamente atornillados.
  - A través del espacio libre entre el cárter de protección del tornillo y la chapa de la columna (A Diseño 44) engrasar las guías de desplazamiento de las ruedas (colocadas en el interior de la columna) y las mismas ruedas de cada carro. Cada carro está provisto de 4 ruedas.
  - Lubricar la cadena y asegurar la tensión correcta
  - Verificar la tensión y el correcto estado físico de las correas de transmisión
  - Extraer (ver 7.9 – Montaje de los brazos porta cargas) y engrasar los pernos de rotación de brazos (E Diseño 44)
  - Verificar el correcto apriete de todos los tornillos de los dispositivos de los brazos de bloqueo (F Diseño 44).

11.0. TABLA BÚSQUEDA AVERIAS

ADVERTENCIA

Las intervenciones deben ser efectuadas por personal técnico especializado en los sectores específicos de mecánica y electrotécnica.

Inconveniente	Posible causa	Solución
Ningún movimiento del elevador	Interruptor generalc en pos. "OFF"	Conmutar el interruptor en pos. “ON”
	Fusibles del transformador quemados (REF. 2 - 2A)	Sustituir los fusibles: si el problema persiste contactar el servicio de asistencia técnica del distribuidor
	Final de carrera de seguridad presionado o conectado (RIF.9 – 38 – 62A)	Controlar todos los fines de carrera y verificar el correcto funcionamiento y conexión del cuadro eléctrico
	Avería en la instalación eléctrica	Contactar el servicio de asistencia técnica del distribuidor
	Intervención dispositivo mecánico de seguridad a causa del desgaste excesivo de las tuercas portantes	Sustituir las tuercas postantes del servicios asistencia técnica de la OMCN S.p.A.
El elevador no eleva el vehículo a la máx. altura (hasta intervención del interruptor de final de carrera subida)	Correas de transmisión del movimiento es aflojada (REF. 25)	Aflojar los 4 tornillos de fijación del motor (2 Diseño 47), tensar la correa de transmisión atornillando el tornillo colocado en la ménsula porta motor (3 Diseño 47) hasta evitar cada deslizamiento. Volver a apretar los 4 tornillos de fijación motor
	Línea de alimentación eléctrica con tensión insuficiente.	Controlar por un técnico especializado la línea de alimentación y la tensión en entrada al cuadro eléctrico de mando del elevador.
	Sección del cable de alimentación insuficiente	Hacer que controle un técnico especializado la sección del cable de alimentación y eventualmente ajustarla
Ruido excesivo de la cadena	Cadena floja (RIF. 40)	Aflojar los tornillos que sujetan una de las dos columnas y tensar la cadena utilizando el tensor de la cadena correspondiente (Ver Diseño 23)
	Cadena sucia (RIF. 40)	Limpiar la cadena, seguidamente engrasar la cadena y el muelle de accionamiento de la palanca del final de carrera de seguridad de la cadena
El elevador sube y baja de manera regular (a saltos).	Cadena floja (RIF. 40)	Aflojar los tornillos que sujetan una de las dos columnas y tensar la cadena utilizando el tensor de la cadena correspondiente (Ver Diseño 23)
Ruido del tornillo de transmisión durante el movimiento de los carros de las dos columnas	Falta de lubrificación de las tuercas y de las guías de los rodillos	Proveer al mantenimiento ordinario como especificado en § 10.0.- MANTENIMIENTO ORDINARIO
	Excesivo desgaste tuerca portante (REF. 15)	Controlar el grado de desgaste de la tuerca portante según los explicado en § 10.0., si fuera excesivo sustituir ambas tuercas portantes por el servicio assitencia técnica de la empresa OMCN S.p.A.
	Rodillos carro desgastados (REF. 12)	Verificar las condiciones de los rodillos de los carros (4 rodillos por cada carro). Para la sustitución contactar el servicio de asistencia de la OMCN S.p.A
	Presencia de impurezas o suciedad en las guías de desplazamiento	Quitar el cárter de protección anterior y efectuar una eficaz limpieza de las guías, engrasar antes de cerrar
Vibración excesiva de las columnas sin carga.	Posición del elevador en plano irregular	Intervenir en la superficie del suelo en el cual se ha instalado el elevador

Si, después de haber puesto en acto las posibles soluciones arriba indicadas no se obtienen resultados apreciables, contactar a la empresa OMCN S.p.A evitando intervenciones descuidadas. **En caso de compra de piezas de recambio solicitar exclusivamente recambios originales.** La lista de los recambios está adjunta al presente manual de instrucciones.

12.0.
ESQUEMA ELECTRICO

Diseño 48

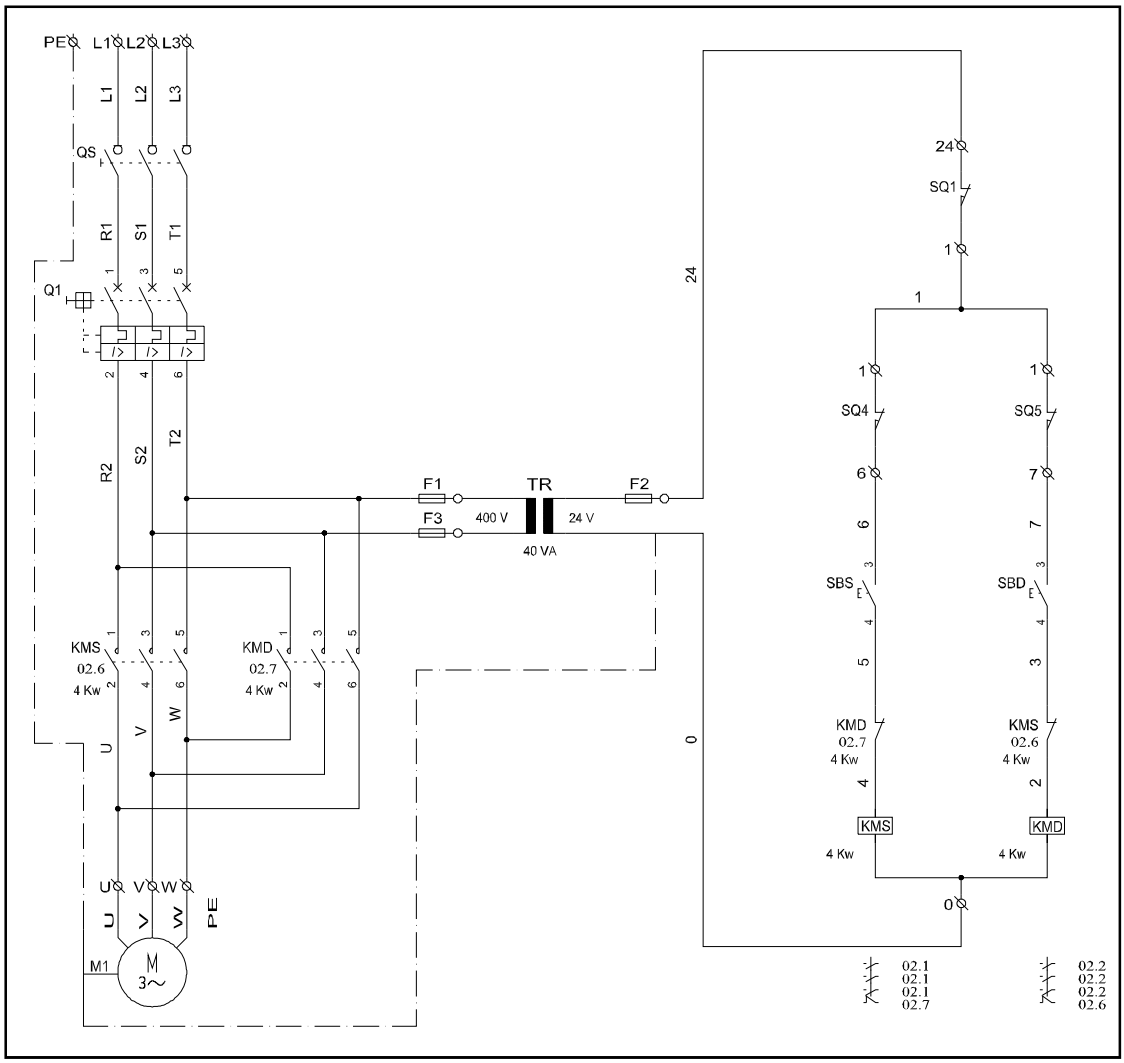

ADVERTENCIA

Intervenciones en la instalación eléctrica, incluso de leve entidad, solicitando la ayuda de personal profesional cualificado.

12.1.
Componentes esquema eléctrico

REF.	DENOMINACION
F1-F3	Fusibles protección transformador (1 A)
F2	Fusible protección circuito de mando (2 A)
KMD	Telerruptor bajada
KMS	Telerruptor subida
M1	Motor columna
Q1	Interruptor automático magnetotérmico
QS	Interruptor general
SBD	Pulsador descenso
SBS	Pulsador subida
SQ1	Final de carrera de seguridad de cadena
SQ4	Final de carrera subida
SQ5	Final de carrera bajada
TR	Transformador

13.0. COMPONENTES CUADRO DE MANDO

Diseño 49

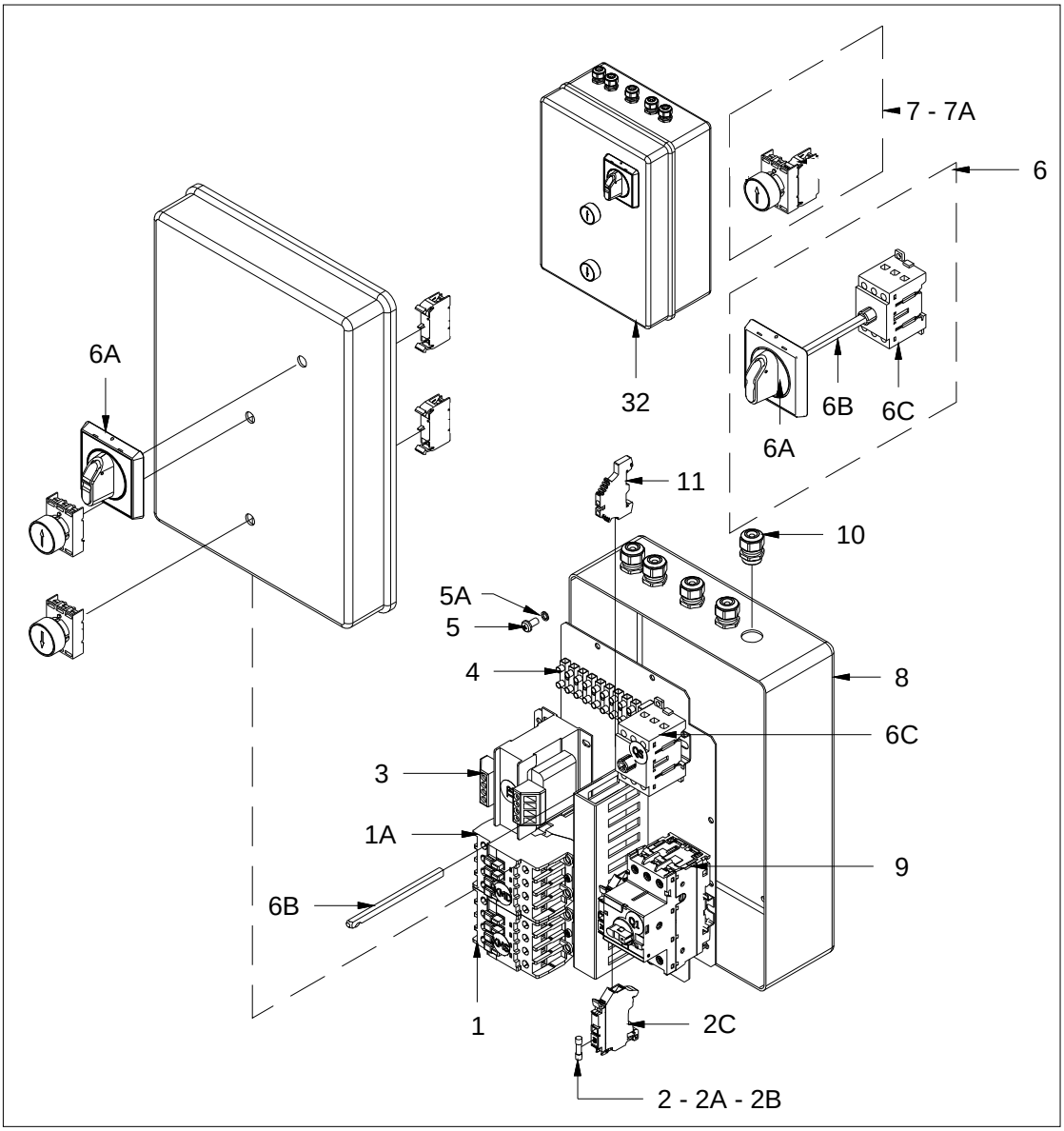

REF.	CODIGO		DENOMINACION
1	**OMCAAEB000006**		Telerruptor subida - **KMS** -
1A	**OMCAAEB000006**		Telerruptor bajada - **KMD** -
2	**OMCAABN000072**		Fusible - **F1** - 5X20 1AT
2A	**OMCAABN000072**		Fusible - **F3** - 5X20 1AT
2B	**OMCAABN000070**		Fusible - **F2** - 5X20 2AT
2C	**OMCAAEB000039**		Portafusible
3	**OMCAABN000051**		Transformador
4	**OMCAARC199U004**		Regletero
5	**OMCAABQ000124**		Tornillo
5A	**OMCAABQ000017**		Arandela
6	**OMCELRC199R07**		Interruptor general completo - **QS**
	6A	**OMCAAEB000010**	Manija amarilla-roja de bloqueo de la puerta
	6B	**OMCAAEB000011**	Eje para bloqueo de la puerta
	6C	**OMCAAEB000009**	Cuerpo seccionador
7 - 7A	**OMCAABM000161**		Pulsador completo
8	**OMCAACV000013**		Caja perforada
9	**OMCAAEB000008**		Interruptor automático magnetotérmico - **Q1**
10	**OMCAABN000003**		Prensacable
11	**OMCAAFW000004**		Borne de tierra
32	**OMCAABX000336**		Cuadro eléctrico completo

14.0.
MESA RECAMBIOS ELEVADOR

Cuando se pide un repuesto mediante código específico, éste debe siempre considerarse como pieza única.
Es obligatorio utilizar el correspondiente módulo de solicitud de recambios que se encuentra en el CAP. COMO PEDIR UN RECAMBIO.

Diseño 50

Columna motriz

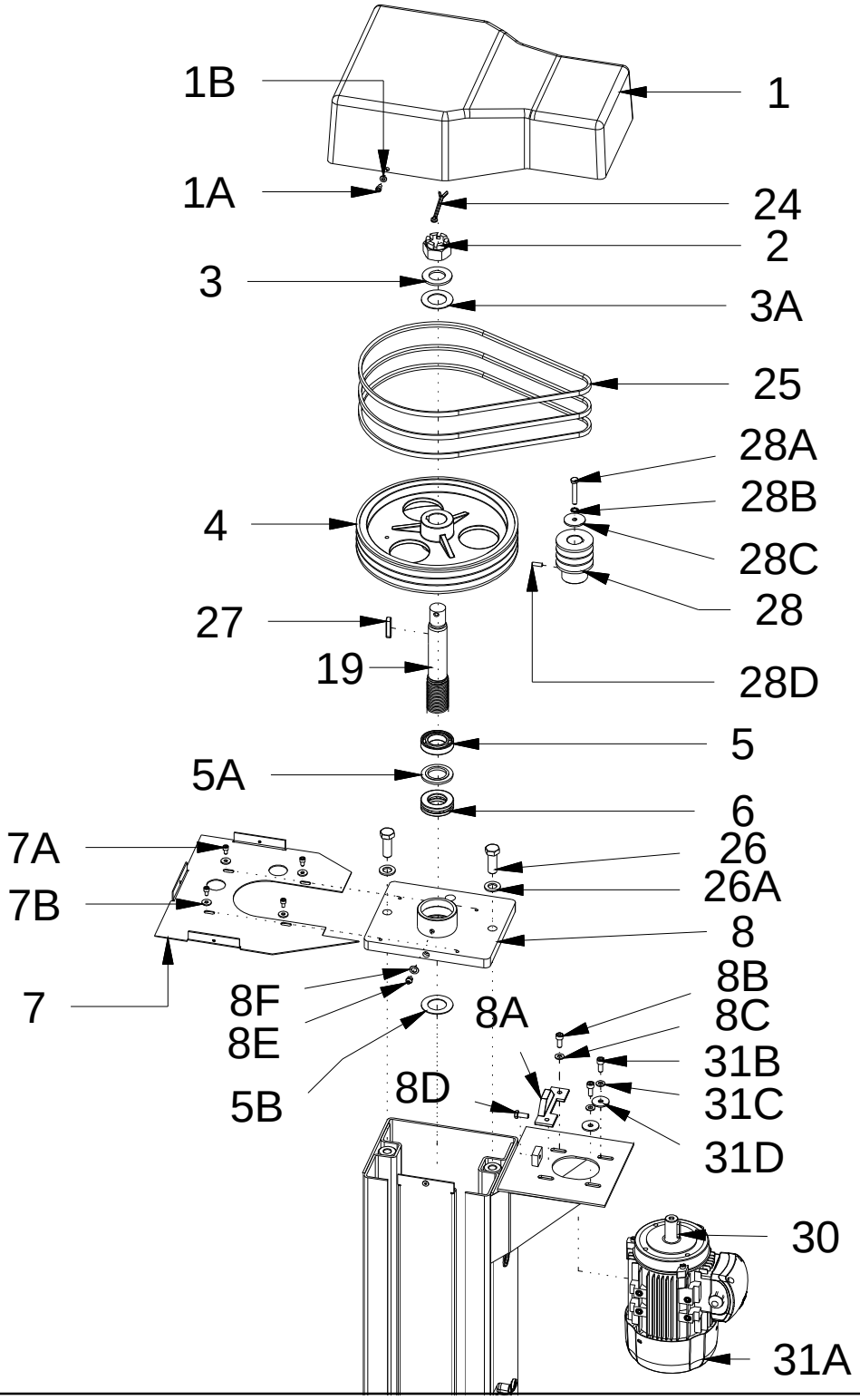

Diseño 51

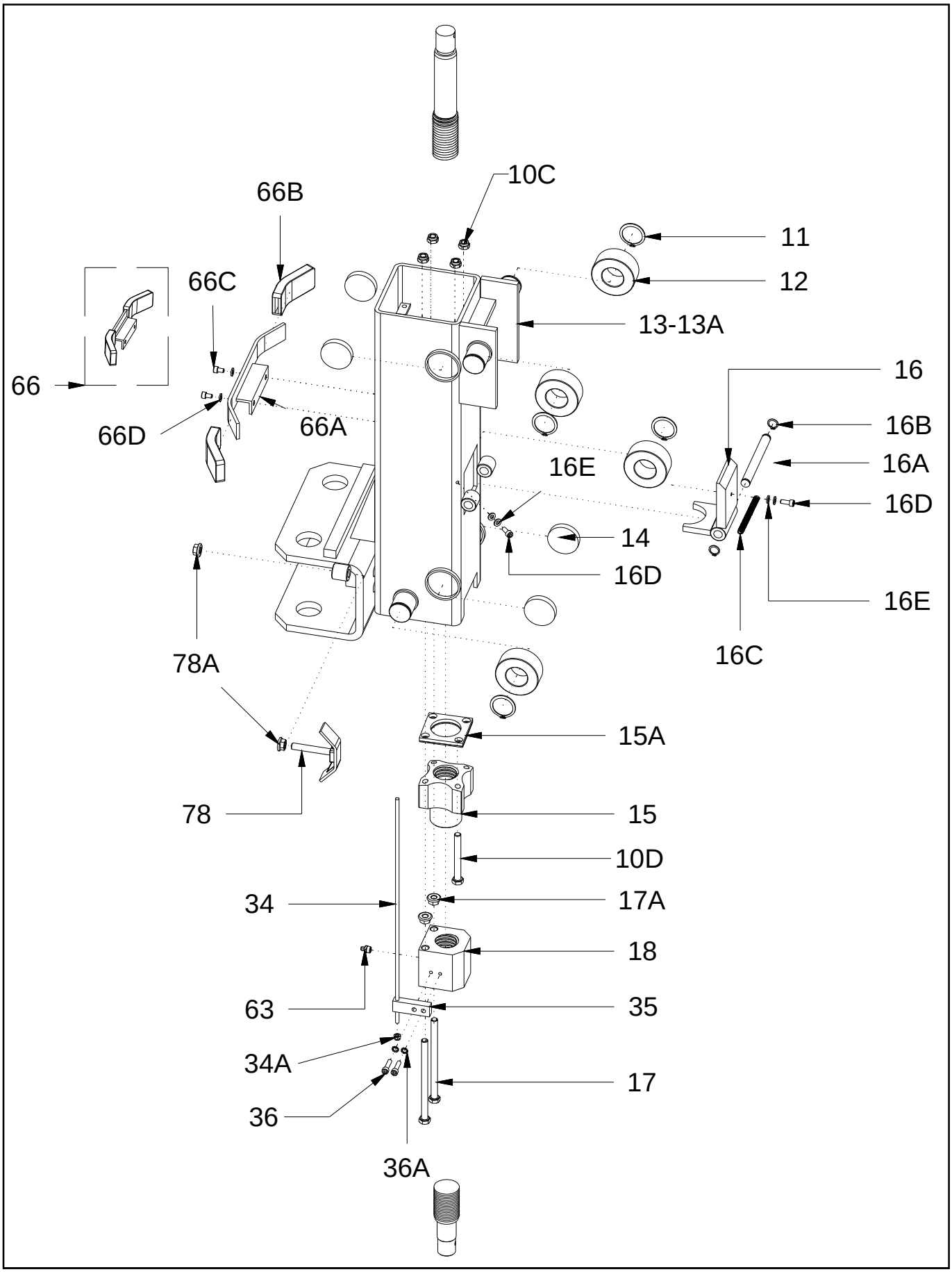
10C
66B
11
12
66C
13-13A
66
16
66D
66A
16B
16A
16E
16D
14
16D
16E
78A
16C
15A
78
15
10D
34
17A
18
63
35
34A
17
36
36A

Columna motriz

Diseño 52

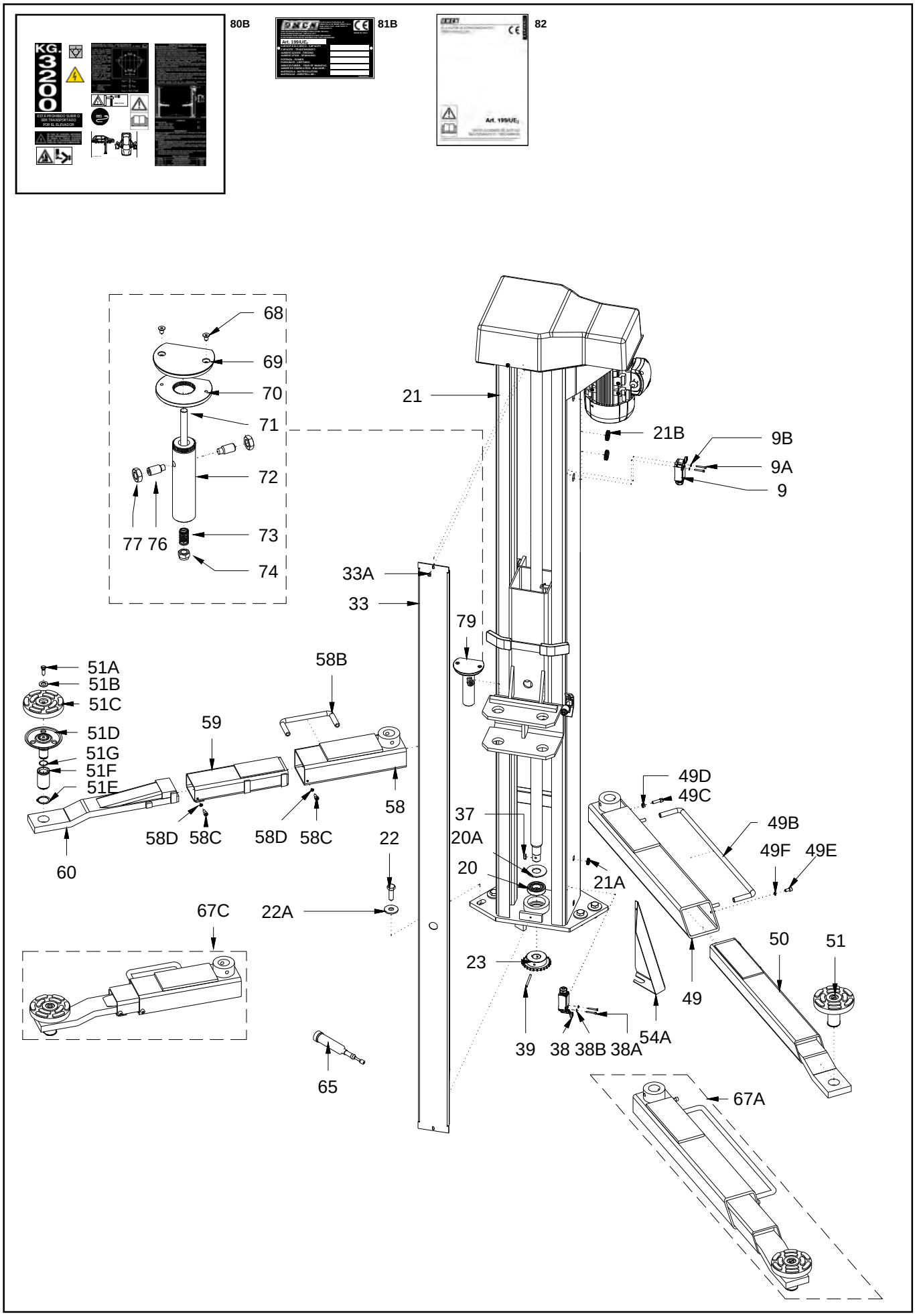

Diseño 53

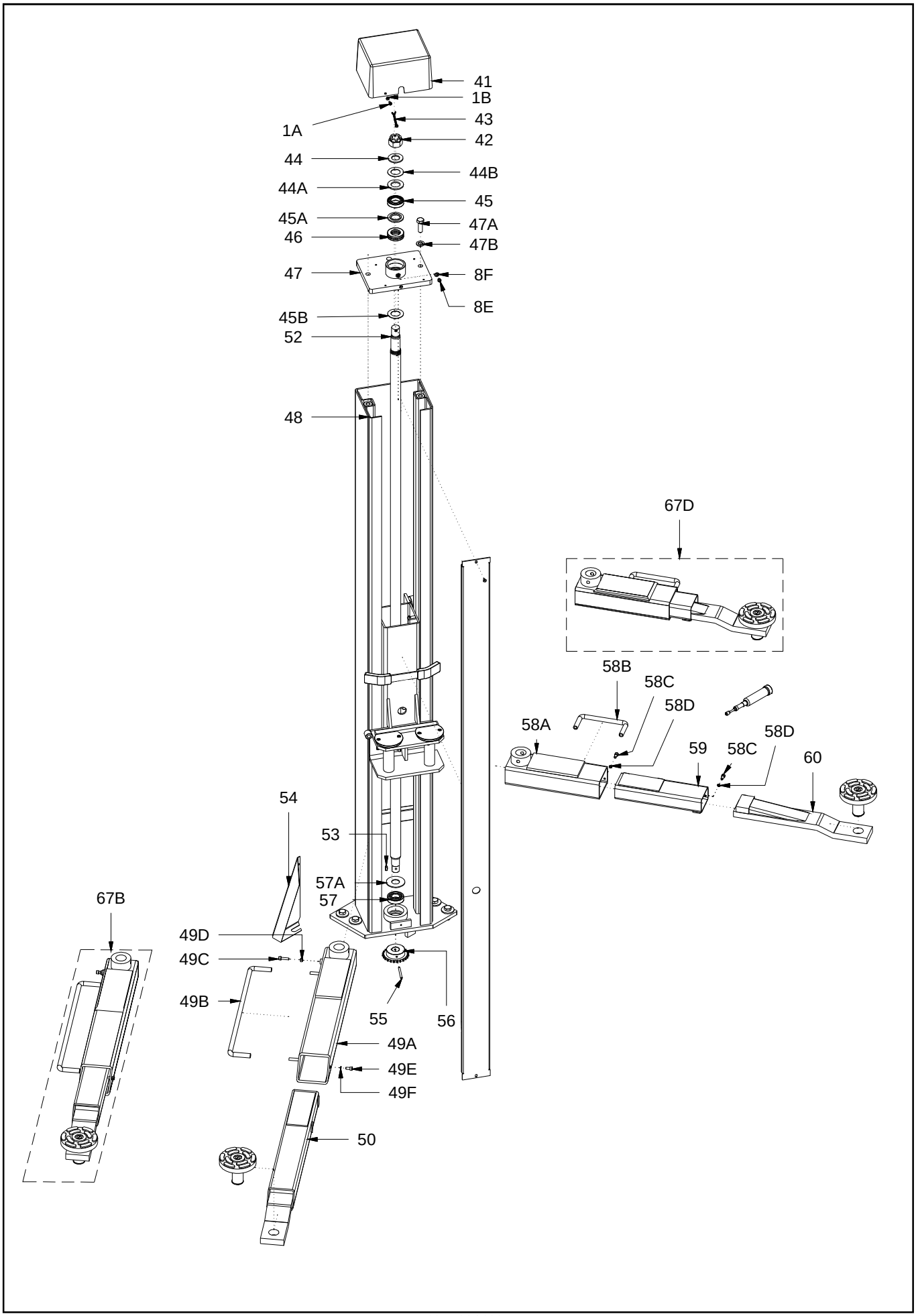
41
1B
1A
43
42
44
44B
44A
45
45A
47A
46
47B
47
8F
8E
45B
52
48
67D
58B
58C
58D
58A
58D
59
58C
60
54
53
57A
57
67B
49D
49C
49B
55
56
49A
49E
49F
50

Diseño 54

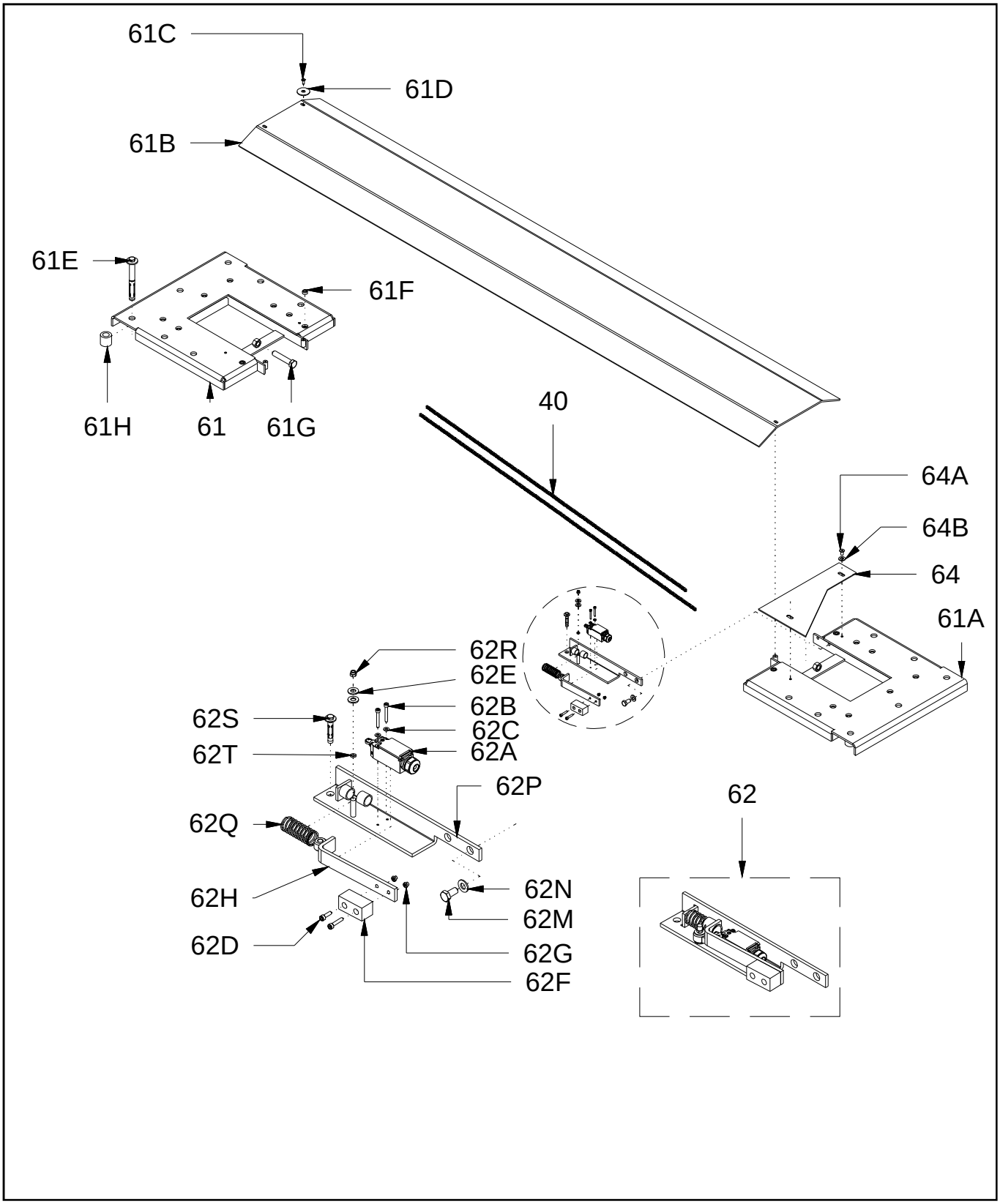
61C
61D
61B
61E
61F
61H
61
61G
40
64A
64B
64
61A
62R
62E
62B
62S
62C
62T
62A
62P
62
62Q
62H
62N
62M
62D
62G
62F

14.1.
Lista recambios elevador

REF.	CODIGO PEDIDO	DENOMINACION
1	OMCAAAK000001	Cárter motor
1A	OMCAABQ000014	Tornillo
1B	OMCAABQ000019	Arandela
2	OMCAABZ000004	Tuerca
3	OMCAABQ000025	Arandela
3A	OMCAAAE000003	Arandela
4	OMCAARC199U04	Polea tornillo
5	OMCAAAN000001	Cojinete
5A	OMCAAAW000018	Distancial
5B	OMCAAAE000003	Arandela
6	OMCAAAP000001	Cojinete de empuje
7	OMCAABG000026	Base para cárter
7A	OMCAABQ000014	Tornillo
7B	OMCAABQ000201	Arandela
8	OMCAARC199U08	Placa
8A	OMCAAAV000028	Tensa correas
8B	OMCAABQ000009	Tornillo
8C	OMCAABQ000030	Arandela
8D	OMCAABQ000072	Tornillo
8E	OMCAABZ000005	Engrasador
8F	OMCAADA000043	Arandela
9	OMCAARCFC1G00	Final de carrera subida
9A	OMCAABQ000008	Tornillo
9B	OMCAABQ000055	Arandela
10C	OMCAABQ000143	Tuerca
10D	OMCAABQ002004	Arandela
11	OMCAABQ000054	Seeger
12	OMCAAAF000006	Rodillos de guía
13	OMC0002500030D	Carro porta brazo columna motriz
13A	OMC0002500030S	Carro porta brazo columna auxiliar
14	OMCAAAF000003	Disco
15	OMCAAAD000001	Tuerca portante (Nylon)
	OMCAAAD0000B1	Tuerca portante (Bronce)
15A	OMCAARC952155	Distancial antivibrante
16	TES0002500001	Seguridad desgaste
16A	OMCAAAW000016	Perno
16B	OMCAABQ000064	Seeger
16C	OMCAABT000001	Muelle
16D	OMCAABQ000122	Tornillo
16E	OMCAABQ000019	Arandela
17	OMCAABQ000533	Tornillo
17A	OMCAABQ000053	Tuerca
18	OMCAAAF000002	Tuerca de seguridad
19	OMCAABW000002	Tornillo motriz
20	OMCAAAP000002	Cojinete
20A	OMCAAAM000007	Arandela salvapicaduras
21	OMC0002500026	Columna motriz
21A	OMCAABN000169	Prensacable
21B	OMCAABN000203	Prensacable
22	OMCAABQ000012	Tornillo
22A	OMCAABQ000013	Arandela
23	OMCAAAW000006	Piñón
24	OMCAABQ000234	Pasadora de aletas
25	OMCAABB000005	Correa
26	OMCAABQ000012	Tornillo
26A	OMCAABQ000035	Arandela
27	OMCAABQ000236	Llave
28	OMCAARC199U28	Polea motor
28A	OMCAABQ000028	Tornillo
28B	OMCAABQ000086	Arandela
28C	OMCAABQ000060	Arandela
28D	OMCAABQ000209	Tornillo sin cabeza
30	OMCAABQ000518	Llave

REF.	CODIGO PEDIDO	DENOMINACION
31A	OMCAABE000005	Motor eléctrico
31B	OMCAABQ000009	Tornillo
31C	OMCAABQ000030	Arandela
31D	OMCAABQ000059	Arandela
33	OMCAABG000028	Línea parapolvo
33A	OMCAABQ000058	Tornillo
34	OMCAABQ000406	Varilla control desgaste
34A	OMCAABQ000232	Tuerca
35	OMCAAAZ000103	Palanca para varilla control
36	OMCAABQ000069	Tornillo
36A	OMCAABQ000070	Arandela
37	OMCAABQ000022	Llave
38	OMCAARCFC1G00	Final de carrera descenso
38A	OMCAABQ000008	Tornillo
38B	OMCAABQ000055	Arandela
39	OMCAABQ000327	Pasador
40	OMCAARC199U40	Cadena
41	OMCAAAK000003	Tapa protectora columna auxiliar
42	OMCAABZ000004	Tuerca
43	OMCAABQ000234	Pasador
44	OMCAABQ000025	Arandela
44A	OMCAAAW000017	Distancial
44B	OMCAAAE000003	Arandela
45	OMCAAAN000001	Cojinete
45A	OMCAAAW000018	Distancial
45B	OMCAAAE000003	Arandela
46	OMCAAAP000001	Cojinete de empuje
47	OMCAARC199U47	Placa
47A	OMCAABQ000012	Tornillo
47B	OMCAABQ000035	Arandela
48	OMC0002500126	Columna auxiliar
49	OMCAARC199U49	Brazo telescopico largo columna motriz
49A	OMCAARC199U49A	Brazo telescopico largo columna auxiliar
49B	OMCAARC199U49B	Protección desplaza pies
49C	OMCAABQ000395	Tornillo
49D	OMCAABQ000132	Tuerca
49E	OMCAABQ000207	Tornillo
49F	OMCAABQ000030	Arandela
50	OMCAARC199U50	Extensión brazo largo
51	OMCAARC199U51	Tampón de goma completo
51A	OMCAABQ000036	Tornillo
51B	OMCAABQ000035	Arandela
51C	OMCAAAL000013	Tampón de goma
51D	OMCAAAE000112	Plato porta tampón
51E	OMCAABQ000043	Seeger
51F	OMCAACN000001	Casquillo de reducción
51G	OMCAABQ000219	Anillo de sujección
52	OMCAABW000003	Tornillo sinfin secundario
53	OMCAABQ000022	Llave
54	OMCAABG000011	Salvapies columna auxiliar
54A	OMCAABG000010	Salvapies columna motriz
55	OMCAABQ000327	Pasadora
56	OMCAAAW000006	Piñón
57	OMCAAAP000002	Cojinete
57A	OMCAAAM000007	Arandela salvapicaduras
58	OMCAARC199U58	Brazo telescopico corto columna motriz
58A	OMCAARC199U58A	Brazo telescopico corto columna auxiliar
58B	OMCAARC199U58B	Protección desplaza pies
58C	OMCAABQ000207	Tornillo
58D	OMCAABQ000030	Arandela
59	OMCAARC199U59	1° extensión brazo corto
60	OMCAARC199U60	2° extensión brazo corto
61	OMCAAAE000952	Plataforma de base, columna auxiliar
61A	OMCAAAE000951	Plataforma de base, columna motriz

REF.	CODIGO PEDIDO	DENOMINACION
61B	OMCAAAE000030	Chapa cubre cadena
61C	OMCAABQ000122	Tornillo
61D	OMCAABQ000019	Arandela
61E	OMCAABQ000002	Taco
61F	OMCAABQ000610	Tornillo sin cabeza
61G	OMCAABQ000189	Tornillo
61H	OMCAAAA001289	Distancial
62	OMCAARC199UE62	Dispositivo de control de la cadena completo
62A	OMCAARCFC1D00	Final de carrera de seguridad de cadena
62B	OMCAABQ000008	Tornillo
62C	OMCAABQ000055	Arandela
62D	OMCAABQ000264	Tornillo
62E	OMCAABQ000030	Arandela
62F	OMCAAAL000008	Patin
62G	OMCAABQ000104	Tuerca
62H	OMCAAAB000050	Palanca accionamiento final de carrera
62M	OMCAABQ000206	Tornillo
62N	OMCAABQ000061	Arandela
62P	OMCAABG000248	Soporte por final de carrera
62Q	OMCAABT000002	Muelle
62R	OMCAABQ000231	Tuerca
62S	OMCAADI000001	Taco
62T	OMCAADA000298	Anillo
64	OMCAAAE000137	Carter cobertura de la plataforma
64A	OMCAABQ000138	Tornillo
64B	OMCAABQ000030	Arandela
65	OMCAAAI000002	Bomba engrase
66	OMCAARC199U66	Para portero completo
66A	OMCAAAD000012	Estribo
66B	OMCAAAL000006	Goma
66C	OMCAABQ000014	Tornillo
66D	OMCAABQ000019	Arandela
67A	OMCAARC199U67A	Brazo telescopico largo completo columna motriz
67B	OMCAARC199U67B	Brazo telescopico largo completo columna auxiliar
67C	OMCAARC199U67C	Brazo telescopico corto completo columna motriz
67D	OMCAARC199U67D	Brazo telescopico corto completo columna auxiliar
68	OMCAABQ000058	Tornillo
69	OMCAAAW000013	Plato
70	OMCAAAW000004	Brida dentada
71	OMCAABQ000050	Varilla interna
72	OMCAAAW000003	Perno
73	OMCAABT000006	Muelle
74	OMCAABQ000057	Tuerca
76	OMCAABQ000032	Tornillo sin cabeza
77	OMCAABQ000033	Tuerca
78	OMCAAAV000011	Palanca accionamiento final de carrera
78A	OMCAABQ000053	Tuerca
79	OMCAARC199U79	Bloque brazo completo
80B	A199U2SS02	Serie completa adhesivos
81B	T199UE2S001	Placas de metal
82	L199UE2SS008	Libro uso y mantenimiento

15.0. ALMACENAMIENTO Y PUESTA EN FUNCIONAMIENTO

En caso de almacenamiento del elevador durante un largo periodo es necesario desconectar las fuentes de alimentación, proveer a la protección de las partes que se pueden dañar después del depósito de polvo (Cuadro de mando, tornillo de transmisión y órganos de transmisión en general).
En ocasión de la puesta en funcionamiento del elevador después de un largo periodo de inactividad es obligatorio proveer a una completa y cuidadosa limpieza, luego engrasar con grasa nueva las partes previstas en el parágrafo mantenimiento. Al final proveer a un cuidadoso control de las funciones del elevadors y de los dispositivos de seguridad y verificar el estado de las correas dee transmisión del movimiento motor – tornillo.

16.0. DESGUACE

Si decidiera no utilizar más este aparato, o al final del ciclo de vida del mismo, se recomienda hacerlo inoperante desconectando el aparato de cualquier fuente de alimentación, eliminando la grasa y los lubrificantes de las partes interesadas. Eliminar los depósitos en los puntos escondidos.

En el caso de cesión y eliminación del elevador, este debe tratarse como los desechos especiales, debe estar descompuesto en sus partes homogéneas y dichas partes deben ser eliminadas por separado según las vigentes normas locales.

17.0. ACCESORIOS POR ENCARGO

La empresa OMCN S.p.A suministra por encargo una serie de accesorios que se adaptan a los modelos de máquina del presente manual.

Los tipos de accesorios utilizables para cada modelo de máquina están indicados en el catálogo comercial OMCN S.p.A.

Las específicas instrucciones para el uso en seguridad del accesorio se suministran conjuntamente con el accesorio mismo, y por lo tanto no se señalan por motivos de brevedad en el presente manual.

18.0. COMO SOLICITAR UNA PIEZA DE RECAMBIO

Informaciones que señalar para efectuar el pedido de recambios:

1 Solicitante
2 El nominativo al cual registrar la factura (si es diferente del solicitante)
3 El lugar de destino
4 El modelo del equipo
5 El número de matrícula del equipo / Lote
6 Año de fabricación
7 Código del manual
8 Tipo de pago
9 El medio de expedición
10 El código del pedido
11 Descripción de la pieza
12 La cantidad solicitada
13 El número del dibujo ilustrativo del manual
14 La posición de la pieza en el dibujo
15 Anotaciones

NO ARRANQUE EL MODULO PARA EL PEDIDO DE LOS RECAMBIOS, FOTOCOPIELO

OMCN S.p.A.

MODULO PER L'ORDINAZIONE DELLE PARTI DI RICAMBIO
MÓDULO PARA EL PEDIDO DE LAS PARTES DE RECAMBIO

I dati identificativi DEVONO essere acquisiti dalla targa dati della macchina di cui si richiedono le parti di ricambio.
Los datos de identificación SE DEBEN obtener de la placa de datos de la máquina de la que se solicitan las partes de recambio.

Data: / **Fecha:** 1 **N° ordine:** / **N° pedido:** **Codice cliente:** / **Còdigo cliente:** **Referente Sig. / Sig.ra:** / **Referente Sr./Sra.:** 2

Cliente: / **Cliente:** **Indirizzo:** / **Direcciòn:** **Cap:** / **C.P.:** **Città:** / **Ciudad:** **Nazione:** / **Naciòn:**

Telefono: / **Teléfono:** **Fax:** / **Fax:** 3 **Email:** / **Email:** **Varie:** / **Varios:**

Indirizzo di spedizione (se diverso): / **Direcciòn de expediciòn** (si fuera diferente): **Cap:** / **Post code:** **Città:** / **City:** **Nazione:** / **Country:**

Macchina modello: / **Màquina modelo:** 4 **Matricola/Lotto:** / **Matrìcula/lote:** 5 **Anno di fabbricazione:** / **Año di fabricación:** 6 **Codice manuale:** / **Codigo del manual:** 7

Pagamento: / **Pago:** 8 **Mezzo di spedizione:** / **Medio de expediciòn:** 9 **Spedizione a mezzo:** / **Expediciòn por:** **Porto:** / **Puerto:**

CODICE CODIGO	DESCRIZIONE DESCRIPCIÓN	QUANTITÀ CANTIDAD	N° TAVOLA TABLA NO.	RIF. TAVOLA REF. TABLA	ANNOTAZIONI NOTAS
10	11	12	13	14	15

OMCN S.p.A.
Via Divisione Tridentina, 23
24020 VILLA DI SERIO (BG) ITALIA
www.omcn.com - www.omcn.it
info@omcn.it

CE
MADE IN ITALY

SOLLEVATORE ELETTROIDRAULICO PER VEICOLI
ELECTROHYDRAULIC VEHICLE LIFT
ÉLÉVATEUR ÉLECTRO-HYDRAULIQUE POUR VÉHICULES
ELEKTROHYDRAULISCHE HEBEBÜHNE FÜR FAHRZEUGE

Art. 4

CAPACITÀ DI CARICO - CAPACITY
CAPACITE - TRAGFÄHIGKEIT:

ALIMENTAZIONE - FEEDING
ALIMENTATION - SPANNUNG:

POTENZA - POWER
PUISSANCE - LEISTUNG:

ANNO DI FABBR. - YEAR OF MANUFAC.
ANNEE DE FABRICATION - BAUJAHR: 6

MATRICOLA - MATRICULATION
MATRICULE - HERSTELL NR.: 5

MODULO PER L'ORDINAZIONE DELLE PARTI DI RICAMBIO
MODULO PARA EL PEDIDO DE LAS PARTES DE RECAMBIO

I dati identificativi DEVONO essere acquisiti dalla targa dati della macchina di cui si richiedono le parti di ricambio.
Los datos de identificación SE DEBEN obtener de la placa de datos de la máquina de la que se solicitan las partes de recambio.

Data: _____ **N° ordine:** _____ **Codice cliente:** _____ **Referente Sig. / Sig.ra:** _____
Fecha: **N° pedido:** **Còdigo cliente:** **Referente Sr./Sra.:**

Cliente: _____ **Indirizzo:** _____ **Cap:** _____ **Città:** _____ **Nazione:** _____
Cliente: **Direcciòn:** **C.P.:** **Ciudad:** **Naciòn:**

Telefono: _____ **Fax:** _____ **Email:** _____ **Varie:** _____
Teléfono: **Fax:** **Email:** **Varios:**

Indirizzo di spedizione (se diverso)**:** _____ **Cap:** _____ **Città:** _____ **Nazione:** _____
Direcciòn de expediciòn (si fuera diferente)**:** **Post code:** **City:** **Country:**

Macchina modello: _____ **Matricola/Lotto:** _____ **Anno di fabbricazione:** _____ **Codice manuale:** _____
Màquina modelo: **Matrìcula/lote::** **Año di fabricación:** **Codigo del manual:**

Pagamento: _____ **Mezzo di spedizione:** _____ **Spedizione a mezzo:** _____ **Porto:** _____
Pago: **Medio de expediciòn:** **Expediciòn por:** **Puerto:**

CODICE CODIGO	DESCRIZIONE DESCRIPCION	QUANTITÀ CANTIDAD	N° TAVOLA TABLA NO.	RIF. TAVOLA REF. Diseño	ANNOTAZIONI NOTAS

19.0. PRUEBAS DE ENSAYO

El elevador en objeto se ha montado y puesto en funcionamiento por el fabricante en la propia sede; se han probado los componentes abajo indicados relativos a las protecciones y partes en movimiento.

1) Control desplazamiento carro en el interior de las guías de la columna.
2) Prueba funcional final de carrera subida.
3) Prueba funcional dispositivo desgaste tuerca.
4) Prueba funcional final de carrera descenso.
5) Prueba funcional del final de carrera de seguridad de la cadena.
6) Control funcional del bloqueo de los brazos (desplazamiento e introducción en los asientos).
7) Calibrado interruptor magnetotérmico sobre la grandeza del motor.

El elevador en el momento del examen se ha sometido a las siguientes pruebas de carga:

– PRUEBA CON CARGA ESTATICA
  Se ha colocado en el elevador en la posición más desfavorable y se ha mantenido por un tiempo suficiente una carga equivalente a 150% de la carga nominal.
– PRUEBA CON CARGA DINAMICA
  Se ha colocado en el elevador, en la posición más desfavorable, una carga equivalente a 115% de la carga nominal.
  La carga de prueba sube y baja continuamente durante más veces.

19.1. Pruebas de sobrecarga estática

La distribución de las cargas respeta las cláusulas indicadas en el punto 5.6.4.2 de la norma EN 1493.

La prueba ha sido efectuada distribuyendo la carga a los cuatro angulos del rectangulo, existiendo 1 metro de longitud (distancia), con los brazos en la posición que proporcionen la condición más desfavorables.

Conformación del elevador:
El elevador está predispuesto con los accesorios de uso.
Capacidad de carga: C_{MAX} = 3200 kg
Coeficiente de prueba CPs = 1,5
Carga de prueba prevista por la norma: Cs = CPs x C_{MAX}= 1,5 x C_{MAX} = 1,5 x 3200 kg = 4800 kg

Repartición de las cargas:
Cs1 = 3/5 x Cs = 2880 kg
Cs2 = 2/5 x Cs = 1920 kg
Cs = Cs1 + Cs2 = 4800 kg

Las pruebas han sido efectuadas predisponiendo inicialmente el elevador con la carga correspondiente a la capacidad de carga nominal (3200 kg) a la máxima altura y aplicando sucesivamente la diferencia de carga necesaria para alcanzar la carga de prueba de modo que no provoque efectos dinámicos o anómalas sobrecargas en uno de los dos lados del mismo elevador.

Prueba estática 1
La prueba se ha efectuado distribuyendo las cargas como se indica en la Diseño 55, con Cs1 desde la parte en la que se colocan los brazos de sostén cortos.

Diseño 55

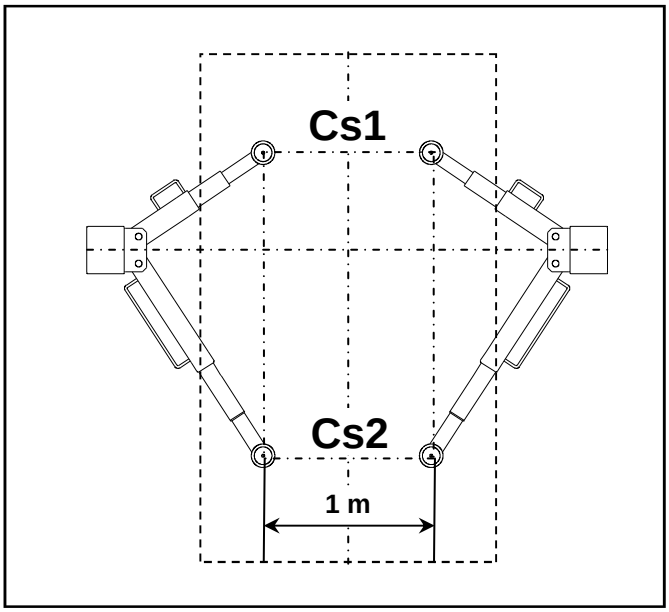

Conformación del elevador durante la prueba:
todo elevado a fin de carrera superior de los carros porta brazos (altura máx). Las cargas se han aplicado a la estructura progresivamente con puente-grúa deslizable para no provocar efectos dinámicos. Las cargas se han mantenido en la estructura durante el tiempo de 60 minutos.

Resultados de la prueba:
al soltar la carga de prueba no se han detectado deformaciones permanentes.

Prueba estática 2
La prueba se ha efectuado distribuyendo las cargas como se indica en la Diseño 56, con Cs1 desde la parte en la que se colocan los brazos de sostén largos.
Con esta distribución se realiza la condición más desfavorable para la estructura del elevador.

Diseño 56

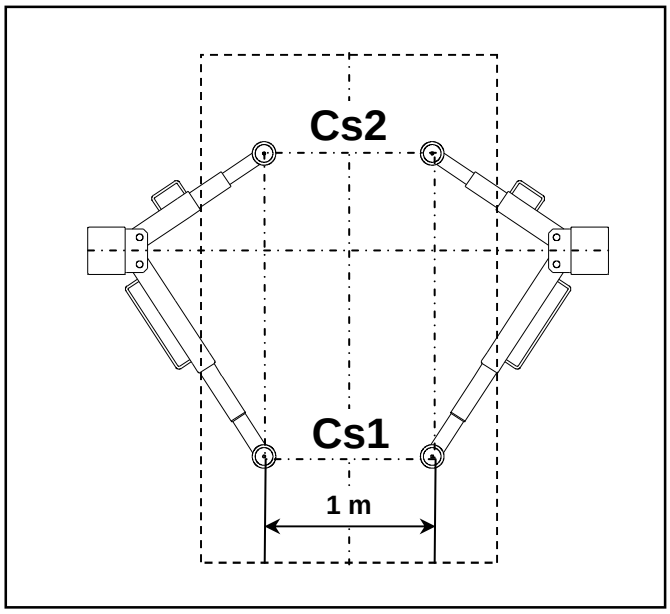

Conformación del elevador durante la prueba:
todo elevado a fin de carrera superior de los carros porta brazos (altura máx). Las cargas se han aplicado a la estructura progresivamente con puente-grúa deslizable para no provocar efectos dinámicos.
Las cargas se han mantenido en la estructura durante el tiempo de 60 minutos.

Resultados de la prueba:
al soltar la carga de prueba no se han detectado deformaciones permanentes.

19.2. Pruebas de sobrecarga dinámica

La distribución de las cargas respeta las cláusulas indicadas en el punto 5.6.4.2 de la norma EN 1493.

La prueba ha sido efectuada distribuyendo la carga a los cuatro angulos del rectangulo, existiendo 1 metro de longitud (distancia), con los brazos en la posición que proporcionen la condición más desfavorables.

Conformación del elevador:
El elevador está predispuesto con los accesorios de uso .
Capacidad de carga: C_{MAX} = 3200 kg
Coeficiente de prueba CPd = 1,15
Carga de prueba prevista por la norma: Cd = CPd x C_{MAX} = 1,15 x 3200 = 3680 kg

Repartición de las cargas:
Cd1 = 3/5 x Cd = 2208 kg
Cd2 = 2/5 x Cd = 1472 kg
Cd = Cd1 + Cd2 = 3680 kg

La prueba ha sido efectuada predisponiendo las cargas de prueba con el elevador bajado. La prueba dinámica se ha limitado a la condición indicada en la Diseño 57, es decir, con Cd1 desde la parte en la que está colocados los brazos de sujeción largos, porque es más desfavorable para el elevador.

Diseño 57

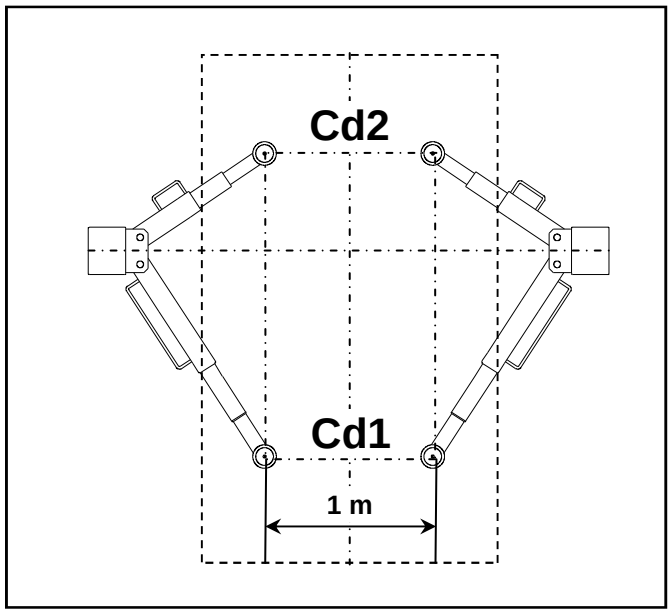

Conformación del elevador durante la prueba:
todo elevado a fin de carrera superior de los carros porta brazos (altura máx). Las cargas se han aplicado a la estructura progresivamente con puente-grúa deslizable para no provocar efectos dinámicos.
La carga de prueba ha sido elevada y bajada completamente durante 3 veces.

Resultados de la prueba:
al soltar la carga de prueba no se han detectado deformaciones permanentes.

Con la prueba dinámica ha sido verificado también el funcionamiento y la idoneidad de los diferentes dispositivos instalados en el elevador.

20.0. REGISTRO DE CONTROL

20.1. Instrucciones para la compilación

Las instrucciones contenidas en el presente Registro se suministran conforme con las disposiciones de ley conocidas a la fecha de su introducción en el mercado (o comercialización) de la máquina.
Después de la puesta en servicio de la máquina pueden entrar en vigor nuevas disposiciones normativas en materia de seguridad. Estas pueden modificar las obligaciones del usuario que deberá, independientemente, del contenido de este Registro, atenerse a dichas nuevas disposiciones.
Este Registro está predispuesto para registrar, según los esquemas contenidos, los siguientes eventos relativos a la vida de la máquina.

- Datos identificativos de la máquina.
- La entrega de la máquina al primer propietario.
- Las cesiones de propiedad
- Registro operaciones de mantenimiento ordinario
- Las operaciones de control periódico y el relativo registro.
- La sustitución de partes de la máquina (mecánicas, eléctricas y estructurales).

20.2. Instrucciones para la conservación del presente registro

Este Registro de Control es parte integrante de la máquina, debe ser vigilado y acompañar a la máquina durante toda su vida hasta el desguace final. Se aconseja fotocopiar periódicamente el contenido de este registro para mantener el registro de las inspecciones, de las intervenciones y la posible casuística de las averías.

20.3. Referencias normativas

Este Registro de Control es expedido por OMCN S.p.A., fabricante de este aparato con arreglo al punto 4.4.2., letra b), anexo I de la directiva 2006/42/CE.

20.4. Datos de identificación del aparato

Compilar manualmente la placa de identificación abajo indicada introduciendo:

- año de fabricación,
- Número de matrícula.

Los datos originales están indicados en la placa de identificación aplicada en la máquina:

Diseño 58

20.5.
Datos relativos al primer propietario

La máquina ha sido vendida a la

Empresa/Sociedad: _____

con sede legal en: _____, calle: _____

Según las condiciones establecidas en el contrato (o confirmación del pedido), con las características técnicas, funcionales y dimensionales especificadas en el Manual de Instrucciones de uso suministrado con la máquina.

20.6.
Registro de cesiones de propiedad

La propiedad de la máquina ha sido transferida a la

Empresa/Sociedad: _____

con sede legal en: _____, calle: _____, en fecha: _____.

Se certifica que a la fecha de cesión de propiedad las características técnicas, funcionales y dimensionales de la máquina son conformes con las previstas en origen así como se indica e el Manual de Instrucciones de uso y que las posibles variaciones intervenidas han sido transcritas en este Registro.

El vendedor	El comprador
_____	_____
(legal repres.)	*(legal repres)*

20.7.
Registro de intervenciones de mantenimiento ordinario

Las intervenciones de mantenimiento ordinario que efectuar a la máquina están indicadas en el cap. MANTENIMIENTO ORDINARIO, respetar los tiempos indicados.

EFECTUADA EN FECHA	FIRMA DEL TECNICO	FECHA PROXIMO CONTROL	NOTAS

EFECTUADA EN FECHA	FIRMA DEL TECNICO	FECHA PROXIMO CONTROL	NOTAS

20.8. Control periódico y registro de intervenciones

ADVERTENCIA

Los controles periódicos tienen el objetivo de asegurar el buen estado de funcionamiento y la perfecta eficiencia para la seguridad del equipo, dichos controles deben ser efectuados por personal cualificado de modo específico para desarrollar dichos trabajos y deben ser registrados.
Es obligatorio efectuar todos los controles descritos a continuación con frecuencia al menos anual (cada 12 meses), a excepción de las obligaciones en materia de seguridad y salud en los lugares de trabajo en el país en el que se utiliza el presente aparato.
Además cada vez que intervengan eventos excepcionales que puedan tener consecuencias para la seguridad del equipo, como por ejemplo reparaciones, accidentes o periodos prolongados de inactividad es obligatorio efectuar un control extraordinario.

RELACION DE COMPROBACION PERIODICA

La presente relación tiene el objetivo de permitir el ajuste de las operaciones efectuadas durante la comprobación periódica del elevador. La compilación está a cargo del personal autorizado que efectúa el control.

ADVERTENCIA

Recuerde la importancia del control que efectuar periódicamente en su elevador. Efectuar siempre el control y los controles periódicos por personal especializado de la OMCN S.p.A o por personal formado por nosotros

OPERACIONES DE PRUEBA Y CONTROL	Fecha:	Firma:	Fecha:	Firma:	Fecha:	Firma:	Fecha:	Firma:	Fecha:	Firma:
Funcionalidad interruptor general										
Funcionalidad pulsador subida										
Funcionalidad pulsador bajada										
Control correcto movimiento carros respecto a los pulsadores de accionamiento										
Control correcto funcionamiento dispositivos de seguridad										
Correcto funcionamiento final de carrera subida										
Correcto funcionamiento final de carrera bajada										
Correcto funcionamiento final de carrera de seguridad de cadena										
Control dispositivo mecánico de señalización desgaste tuerca portante										
Control visual desgaste tuercas										
Control visual desgaste correas de transmisión										
Control correcto de la tensión de cadena de transmisión										
Control correcto introducción y cierre pernos bloqueo brazos										
Engrasar los pernos de rotación de brazos										
Verificar el correcto apriete de todos los tornillos de los dispositivos de bloqueo de brazos										
Correcto movimiento de los brazos telescópicos										
Correcto apriete de los tacos de fijación al suelo y apoyo uniforme										
Correcto apriete de los tornillos de fijación de las columnas a las plataformas										
Verificar que sobre el husillo de elevación no existen rastros del material de la tuerca principal										
Control presencia de grasa lubrificante en los tornillos portantes y guías de desplazamiento de los rodillos										
Control correcto montaje salva pies										
Verificar la correspondencia de la placa CE con la declaración de conformidad										
Control posición placas adhesivas										
FECHA PROXIMA COMPROBACION										

RELACION DE COMPROBACION PERIODICA

La presente relación tiene el objetivo de permitir el ajuste de las operaciones efectuadas durante la comprobación periódica del elevador. La compilación está a cargo del personal autorizado que efectúa el control.

ADVERTENCIA

Recuerde la importancia del control que efectuar periódicamente en su elevador. Efectuar siempre el control y los controles periódicos por personal especializado de la OMCN S.p.A o por personal formado por nosotros

OPERACIONES DE PRUEBA Y CONTROL	Fecha:	Firma:	Fecha:	Firma:	Fecha:	Firma:	Fecha:	Firma:	Fecha:	Firma:	Fecha:	Firma:	Fecha:	Firma:	Fecha:	Firma:
Funcionalidad interruptor general																
Funcionalidad pulsador subida																
Funcionalidad pulsador bajada																
Control correcto movimiento carros respecto a los pulsadores de accionamiento																
Control correcto funcionamiento dispositivos de seguridad																
Correcto funcionamiento final de carrera subida																
Correcto funcionamiento final de carrera bajada																
Correcto funcionamiento final de carrera de seguridad de cadena																
Control dispositivo mecánico de señalización desgaste tuerca portante																
Control visual desgaste tuercas																
Control visual desgaste correas de transmisión																
Control correcto de la tensión de cadena de transmisión																
Control correcto introducción y cierre pernos bloqueo brazos																
Engrasar los pernos de rotación de brazos																
Verificar el correcto apriete de todos los tornillos de los dispositivos de bloqueo de brazos																
Correcto movimiento de los brazos telescópicos																
Correcto apriete de los tacos de fijación al suelo y apoyo uniforme																
Correcto apriete de los tornillos de fijación de las columnas a las plataformas																
Verificar que sobre el husillo de elevación no existen rastros del material de la tuerca principal																
Control presencia de grasa lubrificante en los tornillos portantes y guías de desplazamiento de los rodillos																
Control correcto montaje salva pies																
Verificar la correspondencia de la placa CE con la declaración de conformidad																
Control posición placas adhesivas																
FECHA PROXIMA COMPROBACION																

21.9. Registro de la reparación de averías y sustitución de partes (mecánicas, eléctricas y estructurales)

Descripción: _____

Causa/as: _____

Sustitución: _____

Notas: _____

Fecha: _____ **Firma técnico:** _____

La empresa encargada de la sustitución **El usuario**

_____ _____

(El responsable)) *(El repres. delegado)*

Descripción: _____

Causa/as: _____

Sustitución: _____

Notas: _____

Fecha: _____ **Firma técnico:** _____

La empresa encargada de la sustitución **El usuario**

_____ _____

(El responsable)) *(El repres. delegado)*

Descripción: _____

Causa/as: _____

Sustitución: _____

Notas: _____

Fecha: _____ **Firma técnico:** _____

La empresa encargada de la sustitución **El usuario**

_____ _____

(El responsable)) *(El repres. delegado)*

Descripción: _____

Causa/as: _____

Sustitución: _____

Notas: _____

Fecha: _____ **Firma técnico:** _____

La empresa encargada de la sustitución **El usuario**

_____ _____

(El responsable)) *(El repres. delegado)*

NOTAS:

NOTAS:

20.10 - RELACION DE INSTALACION Y PRUEBA FUNCIONAL

MODELO: Art. _____

MATRICULA: _____ **FECHA DE INSTALACION: _____**

1) La presente relación tiene el objetivo de permitir el ajuste de las operaciones efectuadas durante la puesta en servicio del elevador para su positivo ensayo funcional y aceptación.
2) La presente relación está compilada de manera exclusiva por parte del instalador en triple copia, una para cada constructor, el distribuidor y el usuario; el cual firma junto con el instalador para la aceptación del elevador arriba indicado.
3) Las firmas conjuntas tienen valor para la fecha de efecto del contrato de garantía del elevador.
4) Con la presente relación el instalador garantiza haber efectuado correctamente las operaciones de instalación y ensayo a continuación indicadas en el integral respeto de las instrucciones contenidas en el manual de instrucciones de uso, mantenimiento y recambios al que se adjunta el presente documento.

5.0	**OPERACIONES DE PRUEBA Y CONTROL**	**EFECTUADO**
5.1	Funcionalidad interruptor general	
5.2	Funcionalidad pulsador subida	
5.3	Funcionalidad pulsador bajada	
5.4	Control correcto movimiento carros respecto a los pulsadores de accionamiento	
5.5	Control correcto funcionamiento dispositivos de seguridad	
5.6	Correcto funcionamiento final de carrera subida	
5.7	Correcto funcionamiento final de carrera bajada	
5.8	Correcto funcionamiento final de carrera de seguridad de cadena	
5.9	Control dispositivo mecánico de señalización desgaste tuerca portante	
5.10	Control correcto de la tensión de cadena de transmisión	
5.11	Control correcto introducción y cierre pernos bloqueo brazos	
5.12	Verificar el correcto apriete de todos los tornillos de los dispositivos de bloqueo de brazos	
5.13	Correcto movimiento de los brazos telescópicos	
5.14	Correcto apriete de los tacos de fijación al suelo y apoyo uniforme	
5.15	Correcto apriete de los tornillos de fijación de las columnas a las plataformas	
5.16	Verificar que sobre el husillo de elevación no existen rastros del material de la tuerca principal	
5.17	Control correcto montaje salva pies	
5.18	Verificar la correspondencia de la placa CE con la declaración de conformidad	
5.19	Control posición placas adhesivas	
5.20	Mano-se entrega con la máquina y compilar registro de auditoría	

NOTAS

_____

_____

_____

_____

_____

_____ _____

Timbre y firma usuario *Timbre y firma instalador*

En blanco debido a la disposición de página

20.10 - RELACION DE INSTALACION Y PRUEBA FUNCIONAL

MODELO: Art. _____

MATRICULA: _____ **FECHA DE INSTALACION: _____**

1) La presente relación tiene el objetivo de permitir el ajuste de las operaciones efectuadas durante la puesta en servicio del elevador para su positivo ensayo funcional y aceptación.
2) La presente relación está compilada de manera exclusiva por parte del instalador en triple copia, una para cada constructor, el distribuidor y el usuario; el cual firma junto con el instalador para la aceptación del elevador arriba indicado.
3) Las firmas conjuntas tienen valor para la fecha de efecto del contrato de garantía del elevador.
4) Con la presente relación el instalador garantiza haber efectuado correctamente las operaciones de instalación y ensayo a continuación indicadas en el integral respeto de las instrucciones contenidas en el manual de instrucciones de uso, mantenimiento y recambios al que se adjunta el presente documento.

5.0	**OPERACIONES DE PRUEBA Y CONTROL**	**EFECTUADO**
5.1	Funcionalidad interruptor general	
5.2	Funcionalidad pulsador subida	
5.3	Funcionalidad pulsador bajada	
5.4	Control correcto movimiento carros respecto a los pulsadores de accionamiento	
5.5	Control correcto funcionamiento dispositivos de seguridad	
5.6	Correcto funcionamiento final de carrera subida	
5.7	Correcto funcionamiento final de carrera bajada	
5.8	Correcto funcionamiento final de carrera de seguridad de cadena	
5.9	Control dispositivo mecánico de señalización desgaste tuerca portante	
5.10	Control correcto de la tensión de cadena de transmisión	
5.11	Control correcto introducción y cierre pernos bloqueo brazos	
5.12	Verificar el correcto apriete de todos los tornillos de los dispositivos de bloqueo de brazos	
5.13	Correcto movimiento de los brazos telescópicos	
5.14	Correcto apriete de los tacos de fijación al suelo y apoyo uniforme	
5.15	Correcto apriete de los tornillos de fijación de las columnas a las plataformas	
5.16	Verificar que sobre el husillo de elevación no existen rastros del material de la tuerca principal	
5.17	Control correcto montaje salva pies	
5.18	Verificar la correspondencia de la placa CE con la declaración de conformidad	
5.19	Control posición placas adhesivas	
5.20	Mano-se entrega con la máquina y compilar registro de auditoría	

NOTAS

_____

_____

_____

_____

_____

_____ _____

Timbre y firma usuario *Timbre y firma instalador*

En blanco debido a la disposición de página

20.10 - RELACION DE INSTALACION Y PRUEBA FUNCIONAL

MODELO: Art. _____

MATRICULA: _____ **FECHA DE INSTALACION: _____**

1) La presente relación tiene el objetivo de permitir el ajuste de las operaciones efectuadas durante la puesta en servicio del elevador para su positivo ensayo funcional y aceptación.
2) La presente relación está compilada de manera exclusiva por parte del instalador en triple copia, una para cada constructor, el distribuidor y el usuario; el cual firma junto con el instalador para la aceptación del elevador arriba indicado.
3) Las firmas conjuntas tienen valor para la fecha de efecto del contrato de garantía del elevador.
4) Con la presente relación el instalador garantiza haber efectuado correctamente las operaciones de instalación y ensayo a continuación indicadas en el integral respeto de las instrucciones contenidas en el manual de instrucciones de uso, mantenimiento y recambios al que se adjunta el presente documento.

5.0	**OPERACIONES DE PRUEBA Y CONTROL**	**EFECTUADO**
5.1	Funcionalidad interruptor general	
5.2	Funcionalidad pulsador subida	
5.3	Funcionalidad pulsador bajada	
5.4	Control correcto movimiento carros respecto a los pulsadores de accionamiento	
5.5	Control correcto funcionamiento dispositivos de seguridad	
5.6	Correcto funcionamiento final de carrera subida	
5.7	Correcto funcionamiento final de carrera bajada	
5.8	Correcto funcionamiento final de carrera de seguridad de cadena	
5.9	Control dispositivo mecánico de señalización desgaste tuerca portante	
5.10	Control correcto de la tensión de cadena de transmisión	
5.11	Control correcto introducción y cierre pernos bloqueo brazos	
5.12	Verificar el correcto apriete de todos los tornillos de los dispositivos de bloqueo de brazos	
5.13	Correcto movimiento de los brazos telescópicos	
5.14	Correcto apriete de los tacos de fijación al suelo y apoyo uniforme	
5.15	Correcto apriete de los tornillos de fijación de las columnas a las plataformas	
5.16	Verificar que sobre el husillo de elevación no existen rastros del material de la tuerca principal	
5.17	Control correcto montaje salva pies	
5.18	Verificar la correspondencia de la placa CE con la declaración de conformidad	
5.19	Control posición placas adhesivas	
5.20	Mano-se entrega con la máquina y compilar registro de auditoría	

NOTAS

_____

_____

_____

_____

_____

_____ _____

Timbre y firma usuario *Timbre y firma instalador*

24020 VILLA DI SERIO (BG) ITALIA
Via Divisione Tridentina, 23
Tel:035/423.44.11 r.a.
-Fax comercial Italia 035/423.44.41 - 035/423.44.42
- Fax Export: +39/035/423.44.49

OMCN/INTERNET:
http:// www.omcn.com
http:// www.omcn.it
e-mail: info@omcn.com
e-mail: info@omcn.it

Sello del distribuidor: