Elevador Electrohidráulico de tijera, Trifásico de 3500 Kg
JAR-251 Y JAR-251/MONO

I N D I C E

1 Información General
2 Especificaciones Técnicas
3 Generalidades
4 Instalación eléctrica:

4.A.1 - para **JAR-251 (TRIFASICO)**

4.A.2 - para **JAR-251/MONO (MONOFASICO)**

5 Sugerencias, Consejos y Puntos de Atención
6 Instalación y Ajuste
7 Preparación de la Cimentación
8 Transporte para la Instalación del Elevador

LEER ATENTAMENTE EL PRESENTE MANUAL.

Antes de su uso comprobar detenidamente:

1. Este artículo JAR-251 y JAR-251/MONO disponen de todas las placas identificativas y señalizaciones

ADVERTENCIA

2. Que no existan fugas de aceite, signos de corrosión o cualquier otro tipo de daño provocado durante la manipulación, transporte o colocación de la misma en su ubicación.

   Si observa alguna anomalía o daño en el elevador, evite su uso y colóquelo en un lugar alejado hasta que sea reparado por un servicio técnico autorizado.

Nunca utilice un equipo dañado o en mal estado

ETIQUETA IDENTIFICATIVA CE

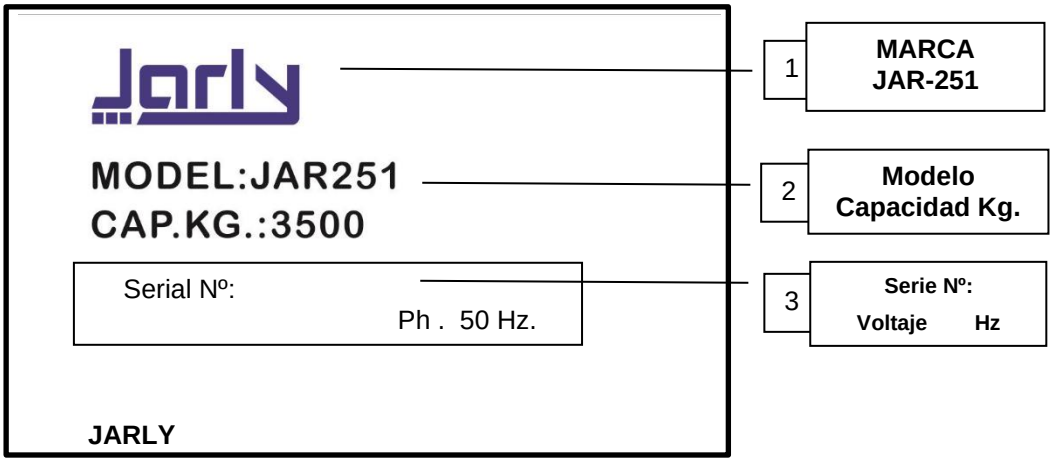

ESPECIFICACIONES TÉCNICAS DEL ELEVADOR JAR-251

ESPECIFICACIONES BÁSICAS

Nº	SPECIFICACION	VALOR
1	CAPACIDAD	3.500 Kg.
2	CARRERA	1.945 mm.
3	ALTURA MINIMIA	105 mm.
4	LONGITUD PLATAFORMA	1.485 mm.
5	LONGITUD TOTAL	2.105 mm.
6	ANCHO PLATAFORMA	660 mm.
7	ANCHO TOTAL (MAX.)	2.120 mm.
8	FUNCIONAMIENTO MOTOR	2.2 Kw.
9	CONEXIÓN ELECTRICA (3 FASES)	400 V 50 Hz
10	TIEMPO DE SUBIDA	≤ 60 Seg.
11	TIEMPO DE BAJADA	≤ 60 Seg.

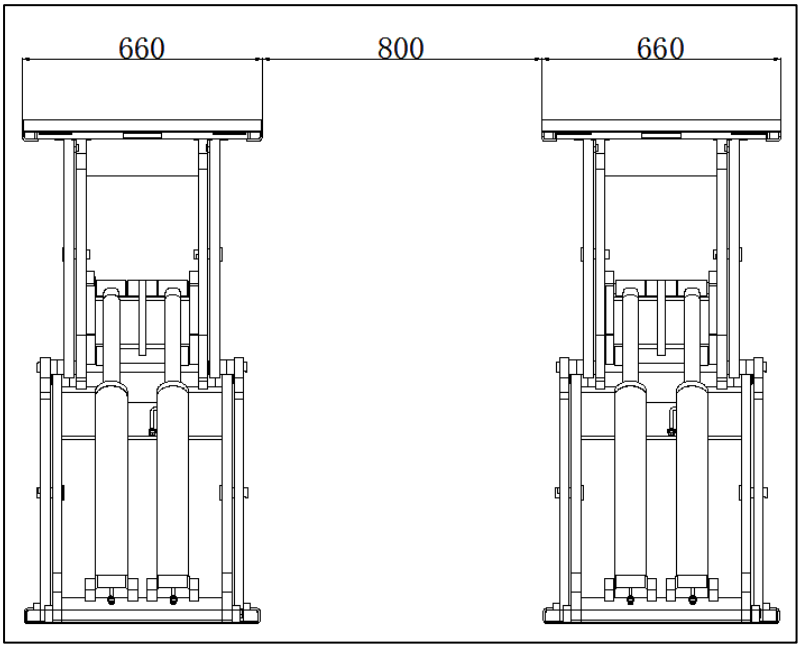

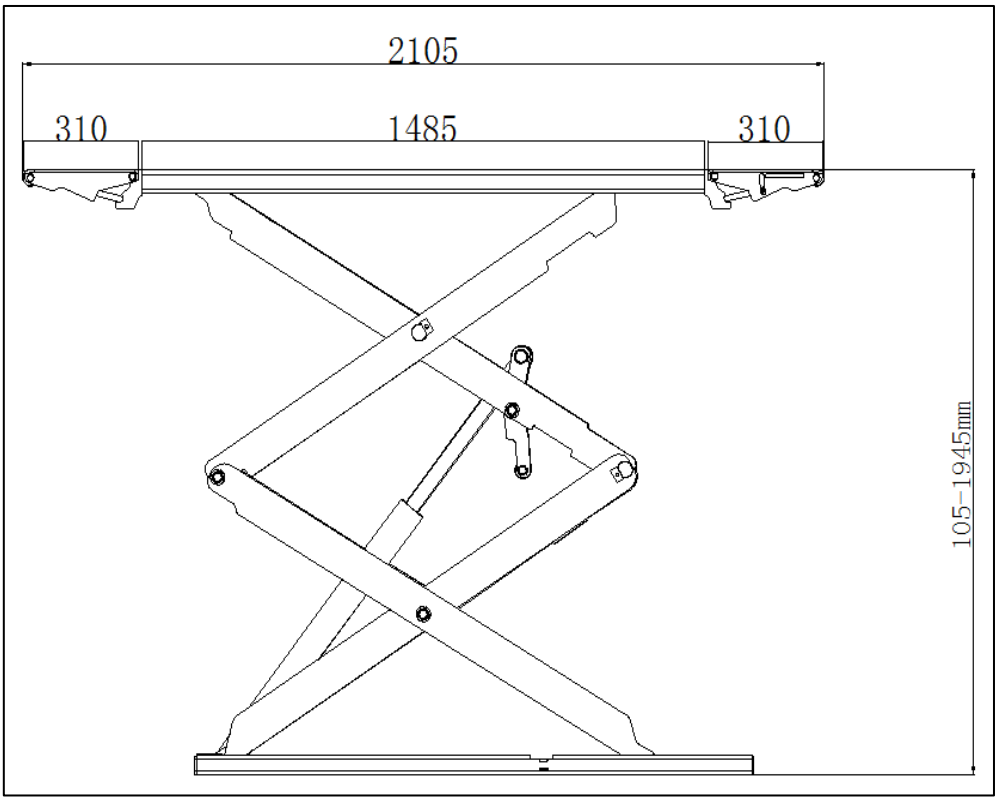

GENERALIDADES :

- Este artículo JAR-251, se ha construido siguiendo con la directiva 2006/42/CE “Seguridad de máquinas” con sus respectivas modificaciones.
- Conservar con mucho cuidado el siguiente manual para todas las futuras referencias.
- Este elevador de tijera JAR-251 hace uso de una tecnología avanzada de control electrohidráulico. Es muy fácil trabajar con este elevador, facilitando el fácil control de trabajo y aplicable en múltiples vehículos, furgonetas y pequeños camiones siempre sin sobrepasar el peso indicado de 3.50Ton.
- Montaje sobre superficie plano
- Este elevador establece un sistema de protección de cilindros de alta posición y un sistema de protección de baja posición, con interruptores de límite para el control de re-alimentación.
- Voltaje de control seguro 24V.
- Sistema de control electrohidráulico seguro y fiable, el panel de control integrado facilita el mantenimiento de todas las operaciones ya que se pueden realizar todas estas operaciones a través del control de botones.
- Sus cojinetes auto lubricantes de alta calidad proporcionan un funcionamiento confiable y una vida útil y prolongada sobre el producto.
-

DESTINACIÓN DE SU UTILIZACIÓN :

- Este elevador JAR-251, esta exclusivamente construido para elevar automóviles con **un máximo peso de 3.5Ton**. **NO EXCEDER NUNCA EL PESO INDICADO**.
- Este elevador JAR-251 deberá ser destinado exclusivamente al uso para el cual ha sido construido.
- Cualquier otro uso diferente al especificado en el siguiente manual está totalmente prohibido.
- El constructor y distribuidor quedarán exentos de cualquier responsabilidad por los daños causados por la incorrecta utilización o modificación de este elevador de tijera de **3.5 Ton. JAR-251**

ADVERTENCIAS :

- Este elevador debe ser utilizada por personal profesional autorizado para su uso.
- Trabajar siempre con el elevador anclado, siguiendo con el sistema de seguridad.
- Nivelar correctamente el elevador antes de empezar a trabajar con el, sobre superficie completamente plana y que el elevador este completamente fijado en el suelo.
- Cualquier daño causado durante el embalaje y el transporte será reclamado por el comprador directamente al transportista.
- El funcionamiento de seguridad se ha tenido en cuenta durante el diseño y la fabricación de este artículo. Sin embargo, hay que utilizar este elevador con un buen conocimiento de su funcionamiento y trabajar cuidadosamente para mantener una seguridad total sobre este artículo.
- Este artículo no puede ser utilizado ni reparado sin leer y entender el presente manual. Debe ser utilizado por personal autorizado y capacitado. Y utilizar recambios originales en sus reparaciones.
- El constructor y distribuidor quedarán exentos de cualquier responsabilidad por los daños causados por la incorrecta utilización o modificación de este elevador de tijera de **3.5 Ton. JAR-251**
- Antes de conectar este artículo, se deben verificar los requisitos de alimentación y corriente marcados en el motor. La conexión de potencia debe ser realizada por un electricista calificado profesional. El elevador no puede ser modificado sin previo aviso. Ni el fabricante, ni el importador autorizado, ni tan siquiera el distribuidor autorizado se hacen responsables de ninguna actualización o modificación sobre este elevador. Lea detenidamente el presente manual antes de utilizar el elevador. De lo contrario, se considerará una renuncia automática del servicio correspondiente, y el usuario deberá asumir las consecuencia derivadas del mal uso.
- El equipo no se debe usar para elevar ninguna carga que exceda el peso de elevación nominal indicado de 3,5 toneladas.
- Por favor, haga caso a todas las señales de advertencia que se muestran en el presente manual.

El incumplimiento de esta señal causa graves riesgos para la salud, muerte, daños permanentes a medio o largo plazo.

MANTENIMIENTOS :

A) MANTENIMIENTO DIARIO Y VERIFICACIÓN

A1.- Verificar el bloqueo de forma audible y visual, mientras está en funcionamiento.
A2.- Revise los pasadores de seguridad para ver si hay movimiento libre y contacto completo con la rejilla.
A3.- Verifique las conexiones hidráulicas y las mangueras que no exista ninguna fuga.
A4.- Verifique los pernos, tuercas y tornillos, y apriételos si es necesario (incluidos los de la parte hidráulica).
A5.- Verifique que el cableado y los interruptores no estén dañados.
A6.- Asegúrese de que la alimentación de entrada esté equipada con una línea de conexión a tierra segura, y verifique que la conexión a tierra del elevador es hermética para garantizar una conexión a tierra confiable.
A7.- Verifique si el sensor funciona correctamente.
A8.- Mantenga la placa base libre de suciedad, grasa o cualquier otra sustancia corrosiva.
A9.- Revise el piso en busca de grietas por tensión cerca de los pernos de anclaje.
A10.- Cualquier parte elevada debe sujetarse con seguridad, y con mucha precaución de que ninguna pieza se suelte y provoque su caída.

B) MANTENIMIENTO SEMANAL Y VERIFICACIÓN

B1.- Verifique si hay pernos de anclaje flojos. Reapretar según sea necesario. No use una llave de impacto.
B2.- Revise el piso en busca de grietas por tensión cerca de los pernos de anclaje.
B3.- Verifique el nivel de aceite hidráulico.
B4.- Verifique y apriete los pernos, tuercas y tornillos (incluidos los de la parte hidráulica).

C) MANTENIMIENTO ANUAL Y VERIFICACIÓN

C1.- Engrase las áreas donde se ejecutan los bloques deslizantes.
C2.- Cambiar el aceite hidráulico.

SUGERENCIAS, CONSEJOS Y PUNTOS DE ATENCIÓN :

1. Cuando instale las conexiones en los puertos de la unidad de potencia, se requiere una llave dinamométrica, con un par de apriete entre 24 y 28 NM para evitar daños en la guía de la válvula.

2. El usuario debe usar aceite hidráulico de alta calidad en el empaque original y cambiarlo regularmente. Cualquier aceite hidráulico sucio o reciclado está prohibido.

3. Se sugiere lubricar todas las partes móviles para obtener un rendimiento efectivo del elevador.

INSPECCIONE DIARIAMENTE SU ELEVADOR Y EL FUNCIONAMIENTO DEL MISMO

Nunca trabajar con el elevador Si observa anomalías, roturas o partes dañadas

1.- Solo deben trabajar con el elevador, profesionales conocedores del mismo y autorizados para ello. Y deberán seguir las instrucciones en el presente manual detalladas.
2.- Solo se deberán utilizar recambios originales para cualquier reparación del elevador.
3.- No esta permitido el uso del elevador por personal no autorizado, no capacitado ni tan solo que coloquen el vehículo sobre elevador
4.- Queda prohibido las personas no autorizadas que estén en el área de trabajo del elevador aunque no esté en uso.
5.- Queda totalmente prohibido subir en el elevador aunque no este ocupado por un vehículo.
6.- Queda totalmente prohibido estar dentro del vehículo mientras este esté ubicado sobre el elevador. Y menos aún en movimiento.
7.- Mantenga siempre el área de trabajo libre de herramientas, residuos, grasas y aceites que puedan provocar accidentes innecesarios mientas se trabaja con el elevador.
8.- No colocarse NUNCA frente al elevador mientras se coloca el vehículo sobre las plataformas elevadoras.
9.- Antes de colocar el vehículo sobre las plataformas debe estar bien seguro que el elevador está completamente bajado.
10.- Coloque el vehículo sobre el elevador, en las plataformas, con cuidado y asegúrese que el vehículo está en pleno contacto con el elevador. Comience el proceso de elevación de las plataformas a la altura deseada para trabajar.
11.- No colocarse NUNCA, bajo ningún concepto, debajo del vehículo si los seguros de bloqueo están fuera de la línea indicada.
12.- Los seguros de elevación de cierre están diseñados para volver a la posición “off” o neutral cuando se liberan. No bloquee o anule NUNCA los seguros.
13.- Manténgase alejado de las plataformas de elevación y el elevador mientras trabaja durante el proceso de elevación o bajada del vehículo.
14.- Descienda completamente el elevador y desconecte la fuente de alimentación antes de desconectar las líneas hidráulicas.
15.- Evite el balanceo excesivo del vehículo mientras está sobre las plataformas.
16.- Despeje el área de trabajo si observa que el vehículo está en peligro de caer.
17.- Asegúrese que el elevador está completamente bajado antes de sacar el vehículo de las plataformas.
18.- Libere los seguros de bloqueo antes de intentar bajar el elevador.
19.- Si el elevador se detiene automáticamente cuando está en movimiento, verifique el interruptor fotoeléctrico. No trabaje con el elevador hasta que el interruptor fotoeléctrico vuelva a la posición normal.
20.- La temperatura de trabajo del elevador está entre los 5ºC (41º F) a 40ºC (104º F)

INSTALACION Y AJUSTE DEL ELEVADOR DE TIJERA JAR-251

PRE – INSTALACION

1.- ENTORNO DE LA INSTALACION

La instalación del elevador debe ser efectuada por personal profesionalmente cualificado.
El elevador debe instalarse en interiores sin polvo o cualquier otro tipo de suciedad.
El elevador debe ser instalado en zonas ventiladas y donde no se puedan producir mezclas de gas o vapores inflamables, tóxicos o explosivos.
Debe estar ubicado en una zona con plena iluminación. La caja de control de mandos debe estar colocada en un área segura.
El elevador debe ser instalado de manera que desde la central de mando, el operador sea capaz de visualizar perfecta y completamente todo el elevador y el área circundante de manera que compruebe en dicha área, la ausencia de personas, animales u otros objetos expuestos que podrían obstaculizar los movimientos del elevador, evitando peligros innecesarios.

2.- PREPARACION DE LA CIMENTACION

Preparar la cimentación para la base según el plano de cimentación facilitado en el presente manual. Es obligatorio y fundamental que la base de cimentación sea horizontal.
El elevador debe ser instalado en un suelo de hormigón plano, nivelado y regular, sin juntas de dilatación o cortes.
El plano de cimentación deberá soportar las fuerzas totales transmitidas por el elevador en las condiciones de máxima carga que puede soportar este elevador JAR-251. Capacidad máxima 3.500 Kg.
El grosor y la resistencia de la base de hormigón son igualmente importantes, deben tener un grosor de 190 mm y una resistencia NO INFERIOR a C20. Solo se podrá instalar el elevador una vez se asegure que el hormigón está completamente seco y preparado para trabajar sobre él. La tolerancia del nivel de los dos agujeros no deben superara los 5 mm.

TRANSPORTE PARA LA INSTALACION DEL ELEVADOR

1. TRANSPORTE DE LA CARGA

El transporte de este elevador JAR-251, puede ser realizado a través de una carretilla elevadora o una grúa. Cuando realice el transporte con una grúa, asegúrese que el elevador todavía embalado, no se balance demasiado.
Que no existan personas, animales u otros objetos que puedan provocar daños innecesarios a ellos o a la misma carga.

2. EMBALAJE

Abrir el embalaje y comprobar que no exista ninguna falta de material o esté dañada la mercancía.

2.A.- MEDIDAS PARA INSTALACION

Mida la parte inferior del marco del elevador y trasfiera las mediciones al lugar donde debe ser instalado el elevador.

2.B.- UBICAR

Coloque el elevador en el lugar de la instalación, con los medidores de radio de giro en la dirección frontal donde entra el vehículo y el lado de la plataforma con ranura deslizante en el interior del elevador.

2.C.- COLOCACION CENTRAL DE MANDOS

Coloque la caja de control en una ubicación que garantice que el operario tenga una visión clara y completa de la carga y el elevador. Asegúrese que el operador tenga vías de escape si surge algún peligro.

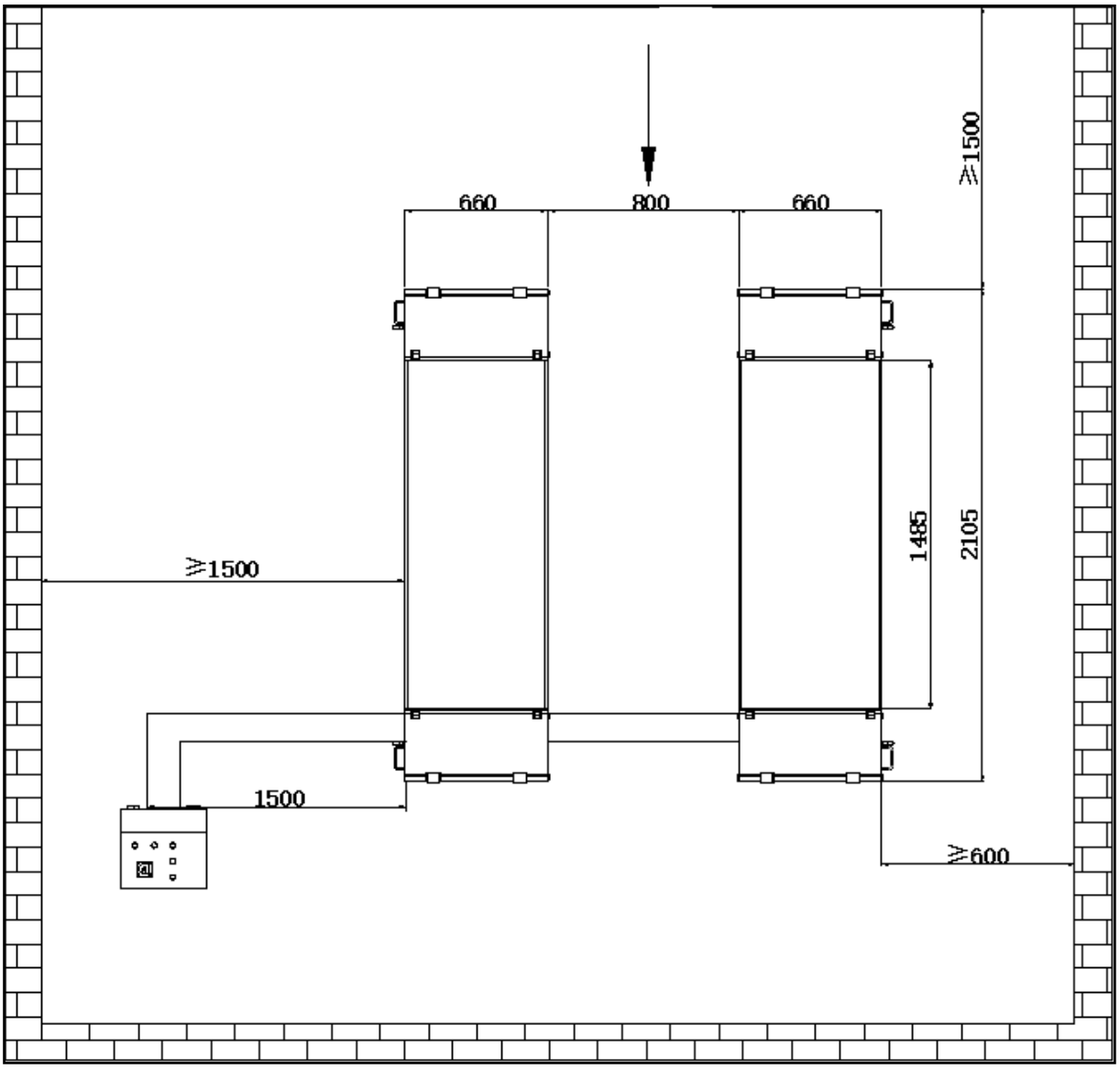

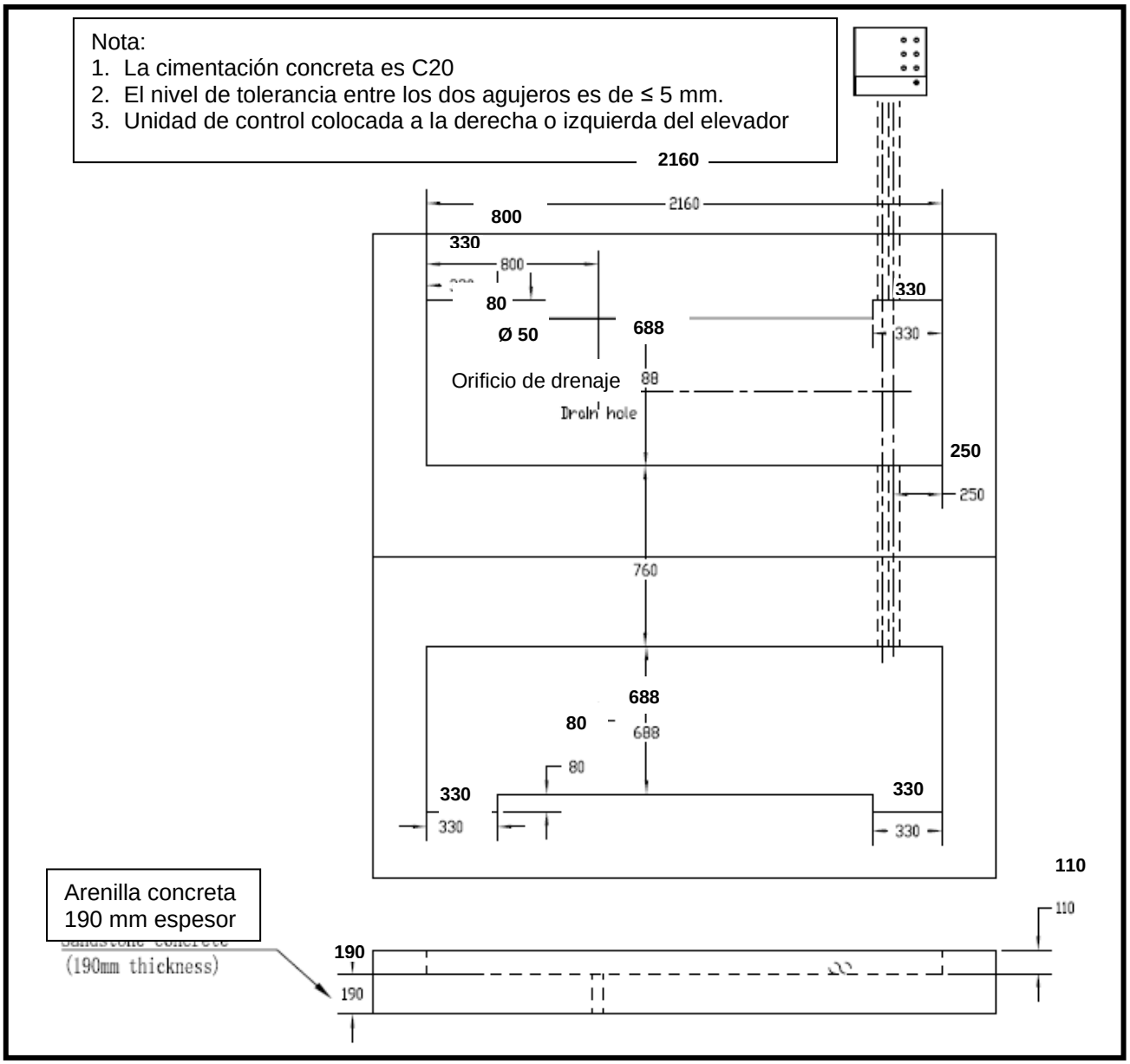

3. INSTALACION CIRCUITO HIDRAULICO

3.A.- LEVANTAR EL ELEVADOR

Levantar el elevador a cierta altura (donde sea apropiado para que el/los instaladores trabajen en los agujeros) con una grúa u otras herramientas adecuadas, asegúrese de que los pasadores de seguridad están en línea y asegurarlo con los bloques de madera u otras herramientas.

3.B.- CONEXIÓN

Conectar las mangueras hidráulicos y los accesorios restantes según el diagrama del circuito hidráulico de instalación y el esquema hidráulico. Durante la conexión, debe proteger las mangueras y accesorios, evitando que entre arena, hormigón o cualquier otra partícula de suciedad en los orificios de las mangueras y entren en el circuito hidráulico.

3.C.- CONEXIÓN

Llenar el depósito de aceite con **20L, HM32 o HM46** y utilizar aceite hidráulico. Con el nivel de aceite 10 mm más bajo que la parte superior del depósito como mínimo y 30 mm. como máximo. Esto se puede verificar con la varilla de comprobación situada en la boca de llenado del depósito.
Si el aceite es insuficiente durante el proceso de depuración o uso, llene según lo detallado

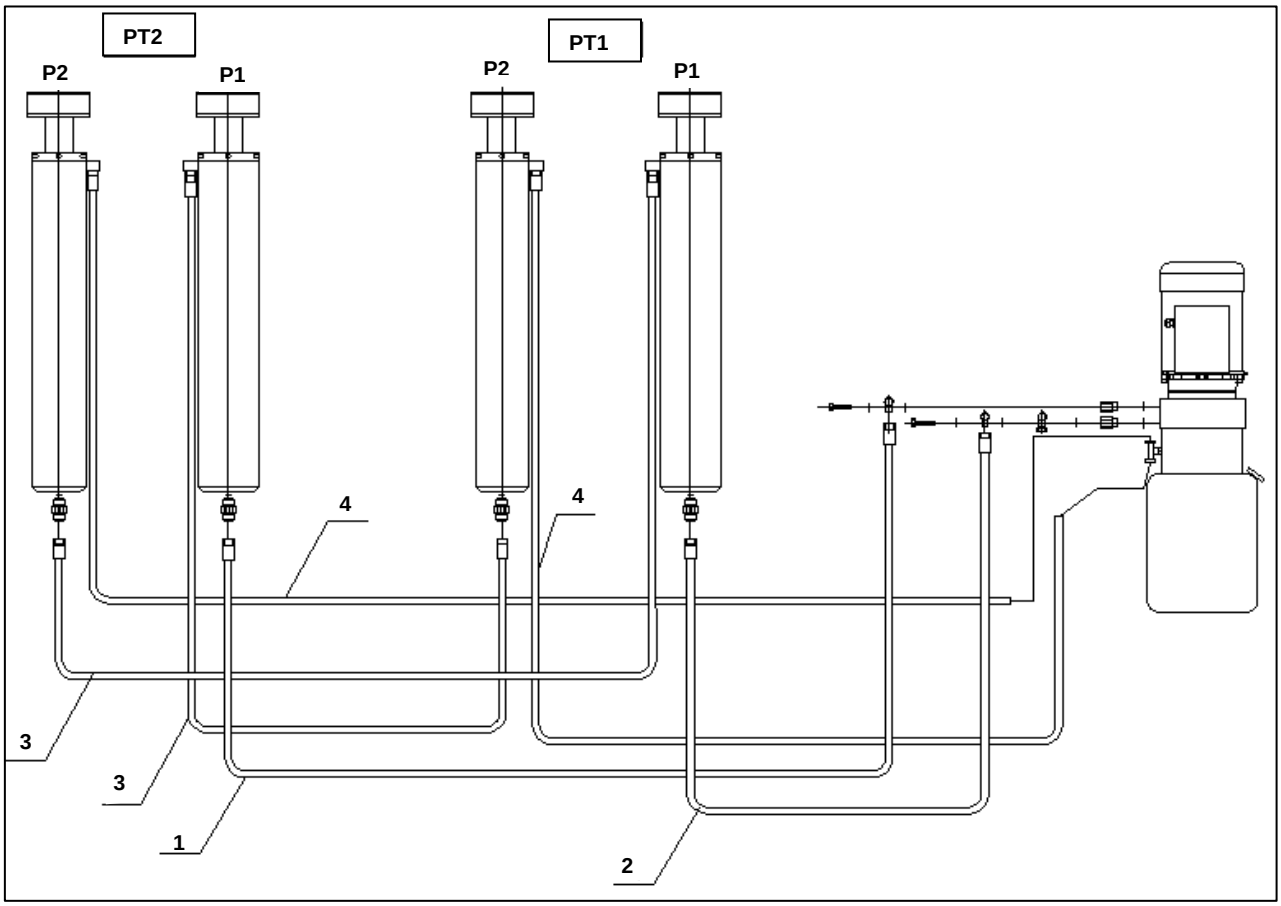

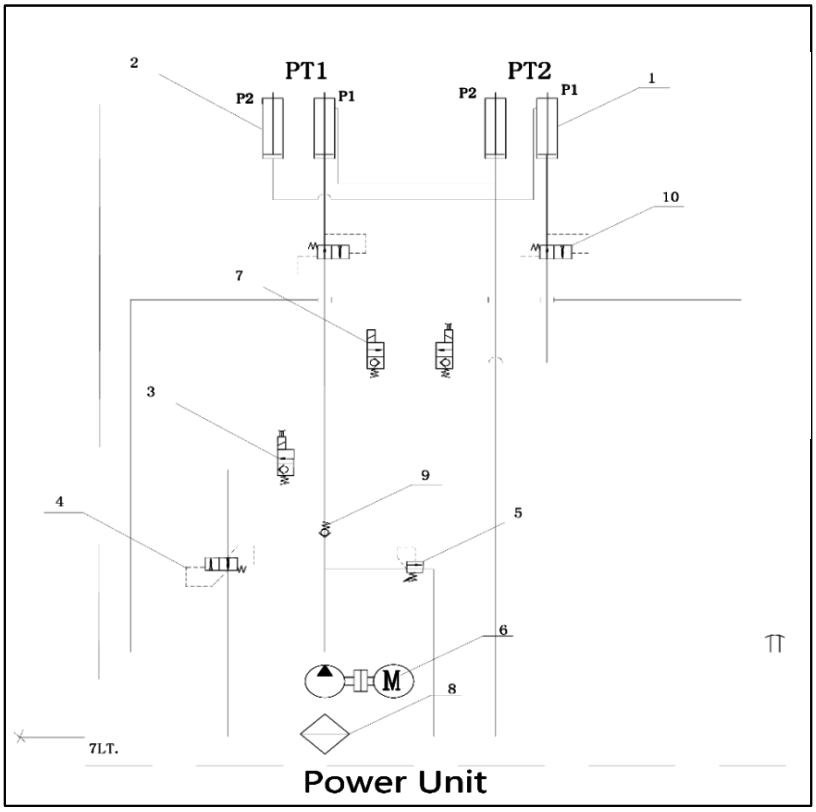

1	Cilindro
2	Cilindro Esclavo
3	Electroválvula
4	Electroválvula Control
5	Válvula de Seguridad
6	Bomba
7	Válvula doble Magnético seguridad
8	Válvula Retorno Aspiración de Aceite
9	Válvula de Retención
10	Válvula de Control Bajada

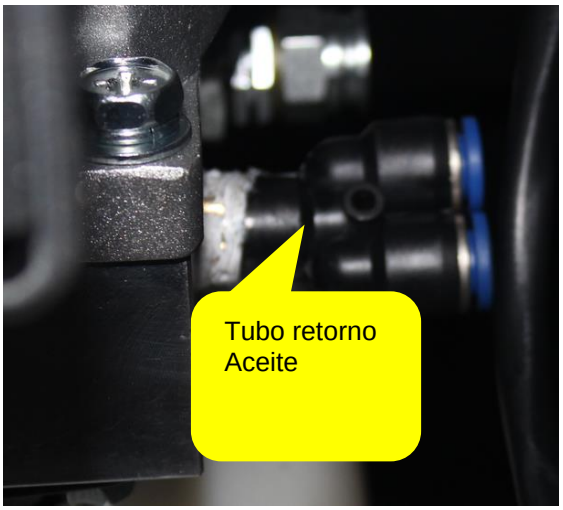

4. INSTALACION ELECTRICA

4.A.1 - CONECTAR *(SOLO PARA JAR-251)*

Conectar la línea de alimentación según el esquema eléctrico detallado en el presente manual, de los cuales las 3 conexiones negras son líneas de fase, la conexión azul es la línea cero, la conexión amarilla y verde son los cables de tierra. La conexión a tierra de la caja de control debe ser segura.

4.A.2 - CONECTAR *(SOLO PARA JAR-251/MONO - MODELOS MONOFASICO)*

Conectar la línea de alimentación en el modelo MONOFASICO (230 Vol.) a una línea NEGRA y otra línea AZUL. La conexión AMARILLA Y VERDE son cables de tierra. La conexión a tierra de la caja de control debe ser segura.

4.B.- VERIFICAR (SOLO PARA MODELO TRIFASICO)

Verificar el numero de la línea correspondiente según el esquema eléctrico suministrado en el presente manual. Conectar los 2 núcleos del enchufe central en un límite de alta posición del enchufe y los 2 núcleos del enchufe central a una unidad de baja posición del enchufe con otro.
Girar el interruptor a la alta posición límite y el interruptor a la baja posición límite en modo abierto, para que no funcionen al rellenar y ajustar el nivel.

Requisitos :

I.- Alto voltaje eléctrico, solo trabajar con profesionales especializados y preparados para este trabajo.
II.- El cableado debe estar en condiciones adecuadas.
III.- Es necesario fijar una caja de distribución sellada y segura.
IV.- Comprobar la fecha de la placa identificativa del motor para obtener una fuente de alimentación adecuada.

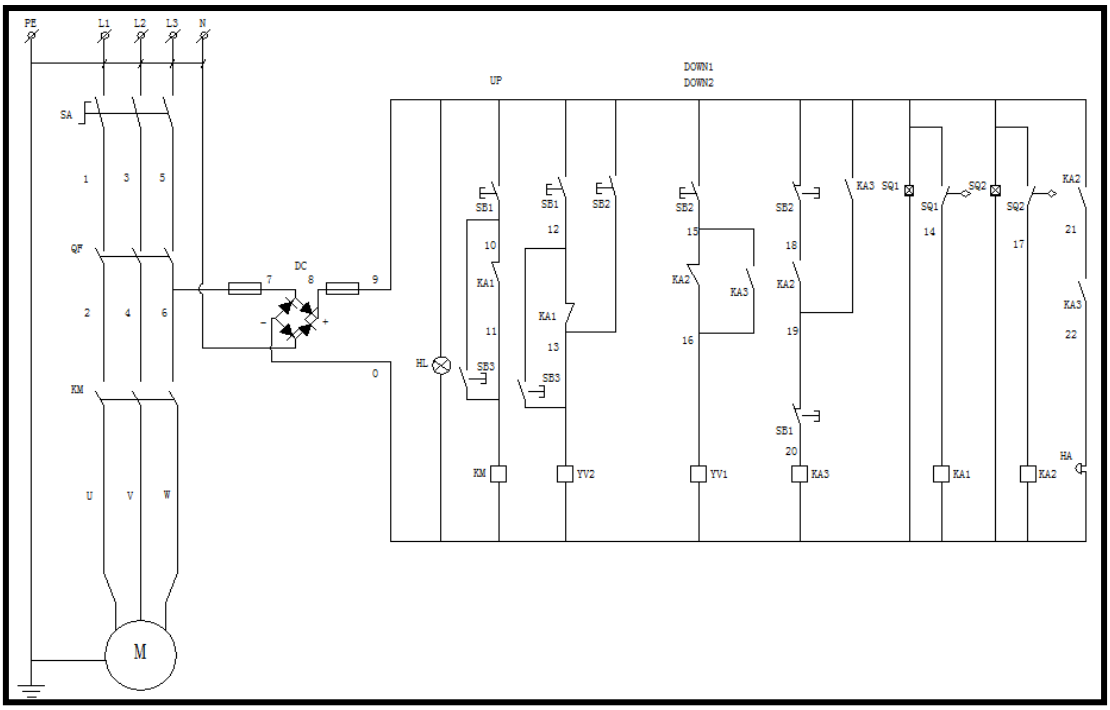

5. RELLENADO Y AJUSTE DEL NIVEL DE LAS PLATAFORMAS

5.A.- CONECTAR

Gire el interruptor situado en la placa de la cubierta de la caja de control a la posición “ON”

5.B.- NIVELACION DE LAS PLATAFORMAS

Nivelar las dos plataformas (antes de conectar los cables del interruptor de límite)

PURGAR: Seguir presionando el botón subida, la unidad no purga de aire en los cilindros.

5.C.- NIVELACION DE LAS PLATAFORMAS CUANDO EL ELEVADOR TRABAJA

PURGAR: Mantener presionando el botón nivelación (dentro de la cabina). la unidad no purga de aire en los cilindros (ver el tubo de retorno de aire)

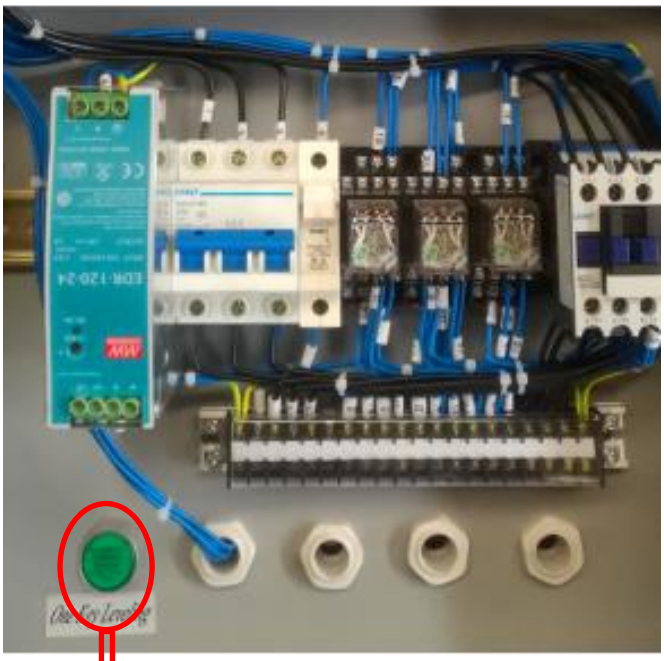

Boton de Nivelación

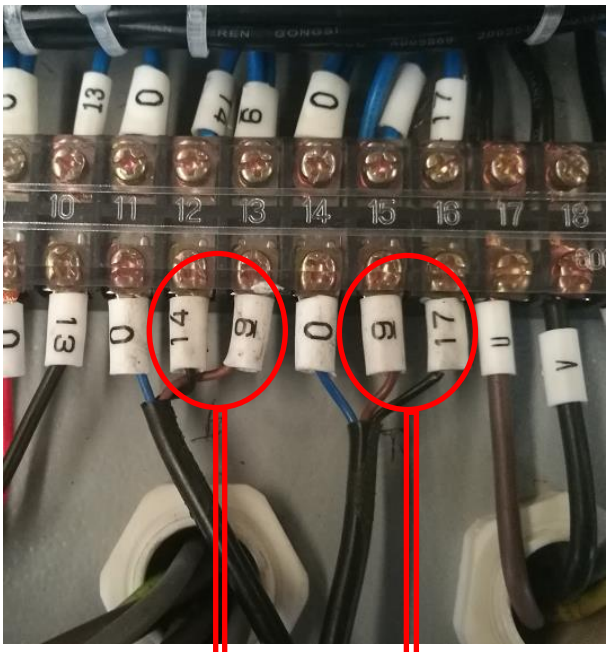

Interruptor de Límite Superior

Interruptor de Límite Inferior

ENCHUFE LIMITE SUPERIOR : 0 (AZUL)/ 14 (NEGRO) / 9 (MARRON)
ENCHUFE LIMITE INFERIOR : 0 (AZUL)/ 9 (MARRON) / 17 (NEGRO)

TABLA DE PROBLEMAS Y SOLUCIONES POSIBLES PARA EL ELEVADOR JAR-251

PROBLEMA	CAUSAS	SOLUCION
El motor eléctrico no funciona	1. Los fusibles están fundidos o el protector de sobre carga esta defectuoso. 2. El voltaje del motor no es el correcto. 3. Los cables eléctricos están desconectados. 4. El contactor esta defectuoso. 5. El fusible fundido en la fuente de alimentación de 24V. 6. El transformador está defectuoso. 7. El interruptor térmico del motor esta activado por sobre calentamiento.	1. Cambiar los fusibles fundidos o resetear el protector de sobre carga. 2. Suministrar el voltaje correcto al motor 3. Reparar y aislar todas las conexiones. 4. Comprobar el contactor de la bobina de funcionamiento y asegurarse que esta activado cuando se le suministra corriente de 24 V. 5. Comprobar el fusible del transformador y sustituirlo si fuera necesario. 6. Comprobar el voltaje de entrada del transformador (24 V.) 7. Esperar unos 10 minutos aproximados e intentar volver a poner en marcha; si utiliza un tester deberá asegurarse que el contacto esta cerrado de nuevo.

El motor eléctrico trabaja pero no eleva las plataformas	1. El motor trabaja de forma inversa. 2. Carga demasiada pesada a lo permitido. 3. Bajo nivel de fluido. 4. El circuito principal hidráulico esta roto. 5. El filtro de aceite esta obstruido. 6. La bomba hidráulica esta defectuosa. 7. La válvula de seguridad esta defectuosa. 8. El disco de la válvula de bajada esta sucio. 9. La válvula reguladora de bajada de emergencia esta abierta.	1. Abrir la fase y asegurarse que el motor trabaja en la dirección indicada según la flecha. 2. Verifique la capacidad del vehículo. 3. Llenar el depósito con aceite hidráulico. 4. Comprobar y vuelva a atornillar. 5. Comprobar y limpiar. 6. Reparar o cambiar la bomba hidráulica. 7. Ajustar y cambiar la válvula de seguridad. 8. Comprobar la válvula solenoide y limpiar el disco. 9. Comprobar y apretar el tornillo.
El motor hace ruido pero no puede trabajar	1. La fase predeterminada pasa a la fuente de alimentación trifásica.	1. Parar inmediatamente para comprobar si el motor trabaja y comprobar si la fase pasa en el circuito principal.
El elevador levanta la carga muy lentamente	1. El reten de la bomba hidráulica esta defectuoso, como resultado de una fuga de aceite.	1. Reparar o cambiar la bomba hidráulica.
El elevador vibra mientras trabaja	1. Existe aire en el circuito hidráulico. 2. El filtro de aceite esta sucio. 3. La fuga de gas está en la parte superior del tubo de succión de la bomba hidráulica	1. Purgar repetidamente el circuito hidráulico según el manual de instrucciones. 2. Comprobar y limpiar el filtro de aceite. 3. Comprobar y cambiar el filtro de aceite.
El botón de bajada esta presionado pero el elevador no baja	1. Asegúrese que no existe ningún objeto bloqueando el área de bajada o la fase de bajada. 2. Existe un contacto deficiente dentro del botón. 3. La capacidad de voltaje es deficiente. 4. Fusible de 24 V. fundido. 5. Transformador defectuoso. 6. La válvula de bajada soneloide esta defectuosa o no puede suministrar corriente. 7. Válvula de bajada soneloide defectuosa o dañada. 8. La presión de aire es insuficiente para soltar los pasadores de seguridad.	1. Quitar los obstáculos que están bloqueando la fase de bajada o área de bajada. 2. Comprobar y sustituir el botón. 3. Volver a la entrada de voltaje normal. 4. Comprobar y sustituir el fusible tras eliminar la causa del corto circuito. 5. Comprobar la entrada de voltaje del transformador (24 V.). 6. Comprobar y ver si el dispositivo de la válvula esta correcto. 7. Aflojar la válvula de bloqueo hidráulico asegurarse que se mueve libremente cuando se le suministra 24 V. solenoide. 8. Ajustar la presión de aire del compresor.
El elevador no eleva sincronizadamente	1. La válvula de llenado esta abierta. 2. Las fugas están ocurriendo en el circuito hidráulico	1. Purgar y reajustar el balanceo y apretar la válvula de llenado. 2. Eliminar las fugas en el circuito hidráulico.

Sistema de bloqueo sincronización bajada PATENTADO

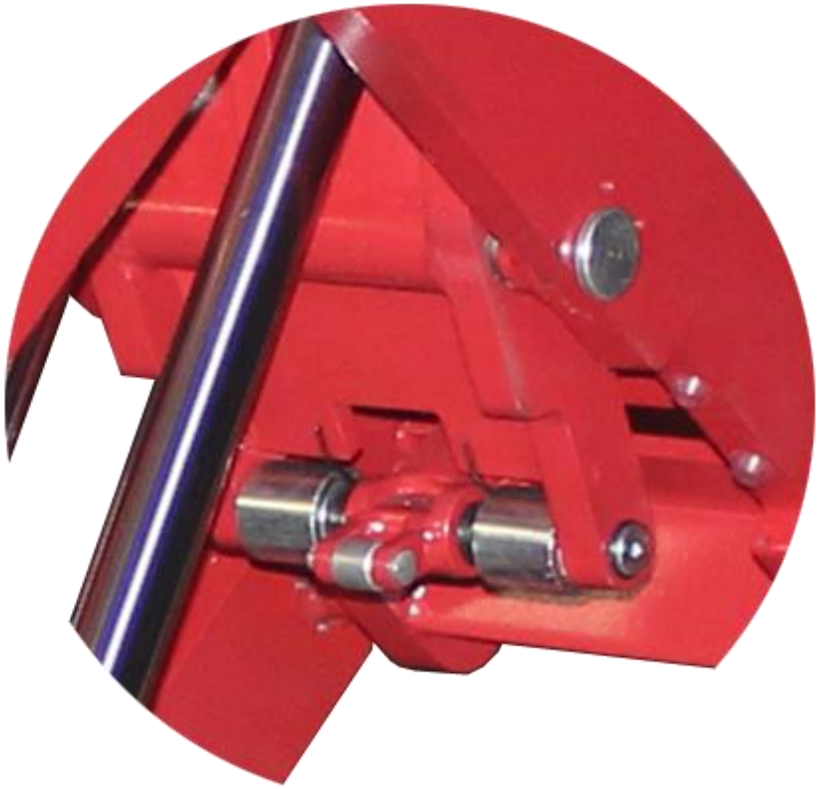

6. LISTA DE RECAMBIOS

Fig.1

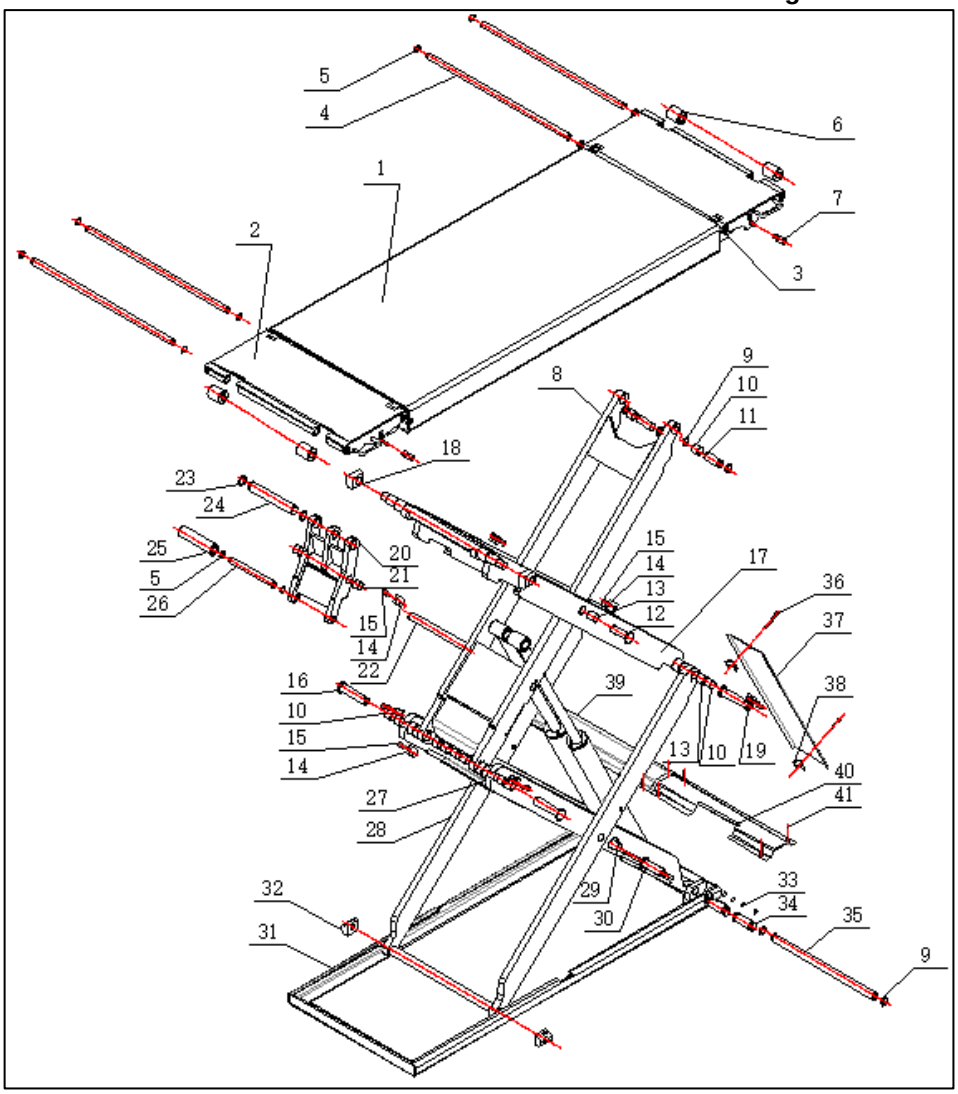

Tabla.1 Fig. 1

Nº	Ref.	Descripción	Qty
1		Plataforma	2
2		Rampa	4
3		Soporte Rampa	4
4		Eje	4
5		Circlip 20	8
6		Rodillo	8
7		Pomo de Funcionamiento	4
8		Tijera Interna	2
9		Circlip 25	4
10		Rodamiento	16
11		Pasador	8
12		Eje	4
13		Rodamiento	4
14		Pin de Bloqueo	8
15		Tornillo M8 x 16	8
16		Pasador	4
17		Tijera Externa	2
18		Patín	8
19		Pasador	4
20		Horquilla	2
21		Rodamiento	4
22		Pasador	4
23		Circlip 30	8
24		Pasador	2
25		Rodillo	4
26		Pasador Rodillo	2
27		Tijera Interna Inferior	2
28		Tijera Externa Inferior	2
29		Rodamiento	12
30		Eje	2
31		Base	2
32		Patín	4
33		Tornillo	8
34		Fijador Eje Cilindro	4
35		Eje	4
36		Tornillo M6 x 70	4
37		Tapa Cilindro	2
38		Platillos	4
39		Tapa de Suelo Larga	1
40		Tapa de Suelo Corta	2
41		Taco Anclaje M6 x 40	12

Tabla. 2 Fig.2

Nº	Ref.	Descripción	Qty
15		Horquilla	
16		Rodillo	
18		Circlip 30	
19		Eje Horquilla	
20		Rodillo del Brazo	
21		Eje Brazo	
22		Rodillo	
23		Trinquete	
24		Muelle	
25		Circlip 20	

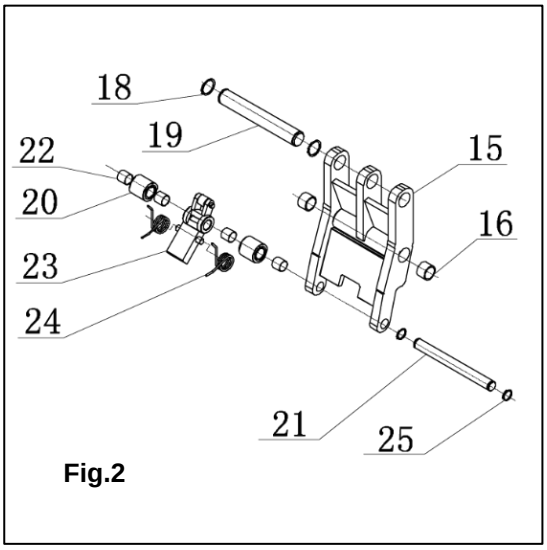

Fig.2

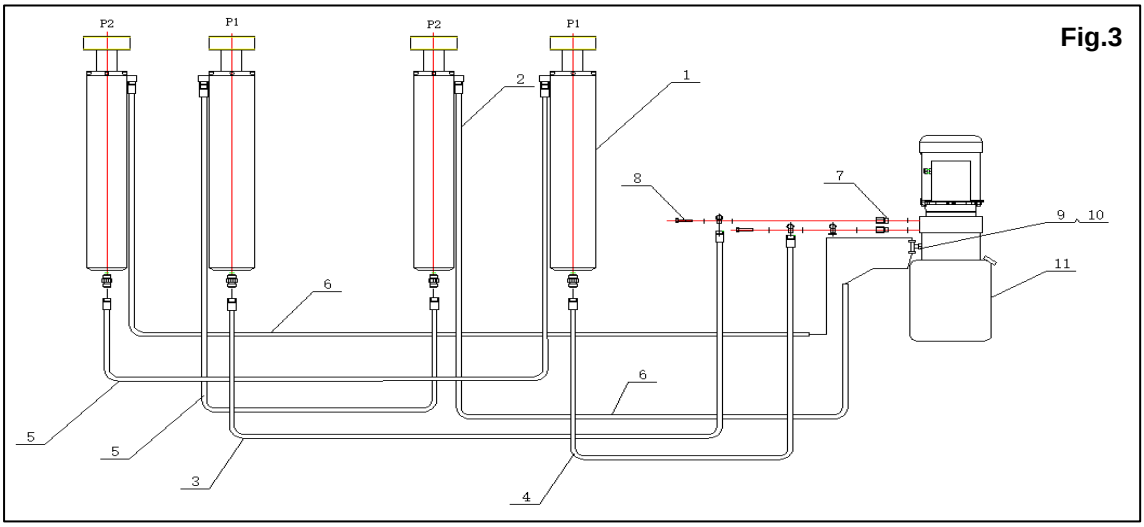

Tabla. 3 Fig.3

Nº	Ref.	Descripción	Qty
1		Cilindro Principal	2
2		Cilindro Esclavo	2
3		Latiguillo L= 4200 mm.	1
4		Latiguillo L= 2900 mm.	1
5		Latiguillo L= 2600 mm.	2
6		Tubo de Retorno	2
7		Racor	2
8		Tornillo	2
9		Racor Aire	1
10		“ Y “ Tubo Aire	1
11		Depósito	1

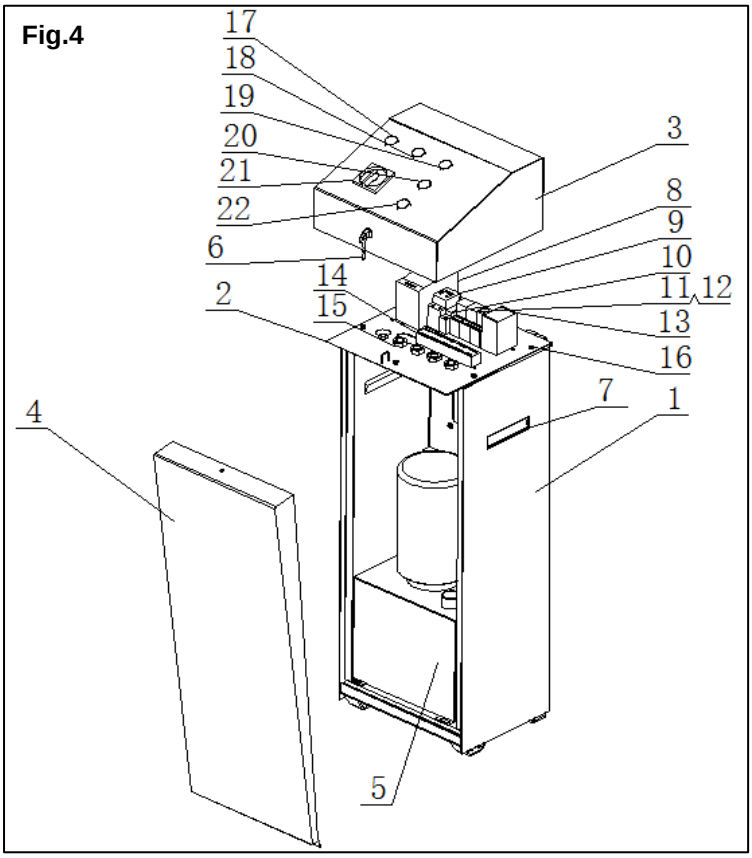

Tabla. 4 Fig.4

Nº	Ref.	Descripción	Qty
1		Armario	1
2		Soporte	1
3		Tapa	1
4		Puerta	1
5		Unidad de Potencia	1
6		Cerradura	1
7		Maneta	1
8		Transformador General	1
9		Magnetotérmico	1
10		Fusible	1
11		Relé 24 V.	1
12		Relé Temporizado	1
13		Contactor	1
14		Cableado	1
15		Pasa Cables	1
16		Tornillo M6 x 10	1
17		Piloto 24 V.	1
18		Zumbador 24 V.	1
19		Pulsador Subida	1
20		Pulsador Bajada	1
21		Interruptor General	1
22		Pulsador Emergencia	1

NORMAS GENERALES PARA EL DESGUACE:

- Al final del ciclo de vida del elevador de tijera y si decide no utilizar más esta máquina, se recomienda hacerla inoperante eliminando la grasa y los lubrificantes de las partes interesadas, y eliminar los depósitos en los puntos escondidos.
- Las partes del elevador deben tratarse como desechos especiales, deben por lo tanto descomponerse en partes homogéneas y demolidas según las leyes vigentes del país donde se encuentre este artículo.

ANTE CUALQUIER SITUACIÓN DE EMERGENCIA, COLOQUE EL GRIFO EN POSICIÓN STOP Y DESCONECTE LA MESA DE LA TOMA DEL AIRE

LUBRICACION

Las partes móviles del mecanismo de la Tijera, deben ser lubricadas con **GRASA UNIVERSAL**

UTILIZAR SIEMPRE RECAMBIOS ORIGINALES

ADVERTENCIA

Por favor, asegúrese que estas instrucciones han sido entendidas y no tiene ninguna duda para el montaje y utilización de este producto.

Cualquier duda, consulta o problema, por favor contacte urgentemente con su suministrador.

Si observa alguna anomalía o daño en el elevador, evite su uso y colóquelo en un lugar alejado hasta que sea reparado por un servicio técnico autorizado.

Utilice recambios **originales**.

No intente modificar ningún componente de este elevador.

Compruebe y siga las instrucciones teniendo en cuenta que su elevador es MONOFASICO = JAR-251/ MONO o por el contrario es TRIFASICO = JAR-251

Atención al cliente:
rogen@rogen.org
+34 854 565 801