Jarly S.A.

MAQUINARIA PARA AUTOMOCION

Gerona, 181 – 08203 Sabadell – Barcelona - España
Tel. 93 711 34 54 – Fax 93 710 42 63
e-mail : jarly@jarly.com

MANUAL DE INSTRUCCIONES Y MANTENIMIENTO

Ref. JAR-155/BIS

PRENSA APLASTA FILTROS ACEITE HORIZONTAL – 15.000 Kg.

CARACTERISTICAS TÉCNICAS

Potecia	15.000 Kg.
Recorrido Pistón	330 mm.
Dimensiones	1060x410x1250 mm.
Peso	150 Kgs.
Prensa Filtro Diámetro Máximo	130 mm.
Prensa Filtro longitud máxima	330 mm.
Funiconamiento electro-hidraúlico	
Centralita hidráulica Trifasica	380 / 220 V. 1,5 Kw.
Se suministra sin bidones	

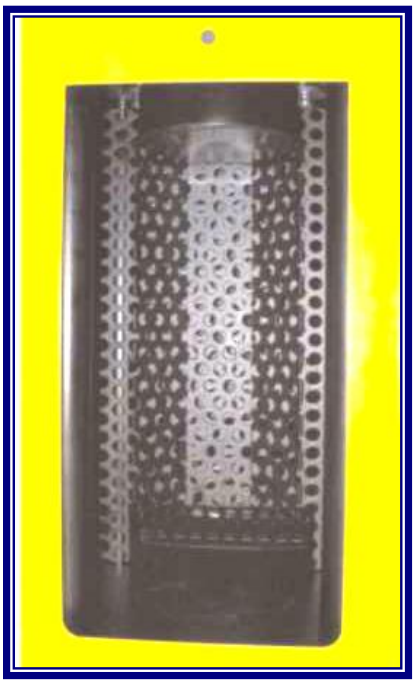

Una amplia abertura , provista de una tapa corredera de seguridad, permiten un fácil llenado de material para aplastar. La cavidad puede albergar filtros hasta un diámetro máximo de 130 mm y con una altura máxima de 330 mm.

La parte superior del carro está provista de un plano inclinado el cual permite una canalización del aceite y del filtro una vez prensado .

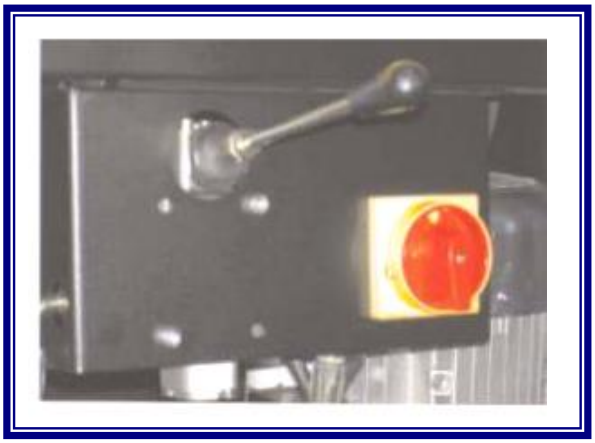

Panel de mandos de control

El panel colocado frontalmente bajo el plano de carga, está dotado de un manómetro y de una válvula con palanca que permite verificar y realizar fácilmente las operaciones de prensado y aplastamiento del filtro.

MANUAL DE INSTRUCCIONES

La **prensa filtros horizontal JAR-155/BIS**, es una prensa ideada específicamente para la reducción del volumen de los filtros de aceite de los vehículos.
La utilización está destinada exclusivamente a los talleres mecánicos, concesionarios de automóviles, distribuidores de carburante, y ha sido estudiada para:

- Reducir el volumen de los filtros
- Recoger el aceite usado contenido en el filtro.
- Facilitar el correcto reciclaje de residuos.
- Contribuir a la reducción del coste de transporte.

CARACTERISTICAS TECNICAS CE

La **prensa filtros horizontal JAR-155/BIS** está fabricada sobre un carro móvil, provisto de una plataforma inferior para la recogida del aceite y del filtro, sobre el cual están ensamblados los componentes electro-neumáticos y los mandos de hombre presente y prensado. El funcionamiento es mediante energía eléctrica a 220 V. Características del motor:

- Motor eléctrico monofásico de 2HP - 220 V. - 50HZ - KW 1,5 (bajo pedido al fabricante se podrá suministrar con un motor de diferente voltaje)
- El dispositivo de prensado está basado en un cilindro, con un vástago fabricado en material cromado, con una capacidad de empuje de 15.000 Kg. y con un recorrido de 330 mm. Esto permite la utilización de la máquina también para comprimir filtros de notables dimensiones. La **prensa filtros horizontal JAR-155/BIS** está provista de un desviador de flujo con retorno automático en posición de reposo.

DIMENSIONES: Largo 1060 mm. Ancho 410 mm. Alto 1250 mm. Peso 150 Kg.

MODO DE USO Y SEGURIDAD:

La utilización de la **prensa filtros horizontal JAR-155/BIS** es de gran facilidad. Proceder según las indicaciones que siguen:

- Posicionar la máquina en lugar deseado, lejos de cualquier fuente de calor, de llamas vivas y protegida de agentes atmosféricos o flujo de agua.
- Una vez instalado el tubo de recogida del aceite en la toma de la parte inferior del panel de control, colocar bajo el carro dos bidones (no suministrados) con capacidad de 25 Kg. para recoger el aceite y el filtro prensado. En el bidón destinado al aceite, colocar previamente, la correspondiente rejilla para colar el aceite residual.
- Conectar la máquina a la red eléctrica (asegurándose previamente de la correspondencia de la red a las normativas vigentes en materia de seguridad y protección)
- Colocar el filtro en la abertura dispuesta para ello y cerrar la tapa corredera. **Nota: Aviso importante:** Es indispensable con motivo de la seguridad del operario y a fin de evitar que este sea alcanzado por proyecciones de fragmentos o violentas salpicaduras de aceite, el correcto cierre de la tapa corredera, antes de activar la función de prensado.
- Después de haber cerrado la tapa corredera de la máquina, colocar el interruptor en la posición 1.
- Activar la palanca vertical del desviador, empujándola hacia abajo (posición UP). La operación de prensado se finaliza en un máximo de 30 segundos; el cambio de sonido de la centralita señalará la conclusión del recorrido y de la operación de prensado. Llegado es punto empujar la palanca hacia arriba (posición DOWN) para permitir el retorno del pistón.
- El filtro prensado se deslizará por el plano hacia el bidón de recogida.
- Al finalizar el ciclo de trabajo, desconectar siempre la **prensa filtros horizontal JAR-155/BIS** y cerrar con un candado el interruptor para evitar que personas no autorizadas o no instruidas en el manejo de la máquina puedan activar el funcionamiento.

MANTENIMIENTO

La **prensa filtros horizontal JAR-155/BIS** no necesita un particular mantenimiento. Se recomienda:

- Limpiar periódicamente la máquina con una gamuza o papel.
- No utilizar agua o disolvente en ningún caso y en especial cerca de los mandos y el motor.
- Asegurarse periódicamente del estado de tubo hidráulico y sustituirlo en caso de deterioro.
- Asegurarse periódicamente de la perfecta conexión del rácor, sustituirlo si existen señales de perdida de aceite, utilizando una llave adecuada.

ADVERTENCIAS

- La concesión de uso debe ser consentida únicamente a personal autorizado.
- El interruptor de accionamiento debe ser colocado siempre en posición "0" al final de cada ciclo de prensado y cerrarlo mediante un candado.
- El prensado debe efectuarse exclusivamente después de haber cerrado la tapa corredera de ubicación del filtro y en ningún caso sin la adopción de esta medida obligatoria.
- Las conexiones eléctricas de la máquina deben ser de acuerdo a la normativa vigente del país en que va ha ser utilizada.

DESUSO

La **prensa filtros horizontal JAR-155/BIS** o cualquiera de sus componentes, en caso de rotura, sustitución o desuso, debe efectuarse de acuerdo a la normativa vigente de reciclaje de residuos.

RECAMBIOS

Recambios según despieces adjuntos.

GARANTIA

La garantía será de 12 meses contra defectos de fabricación.

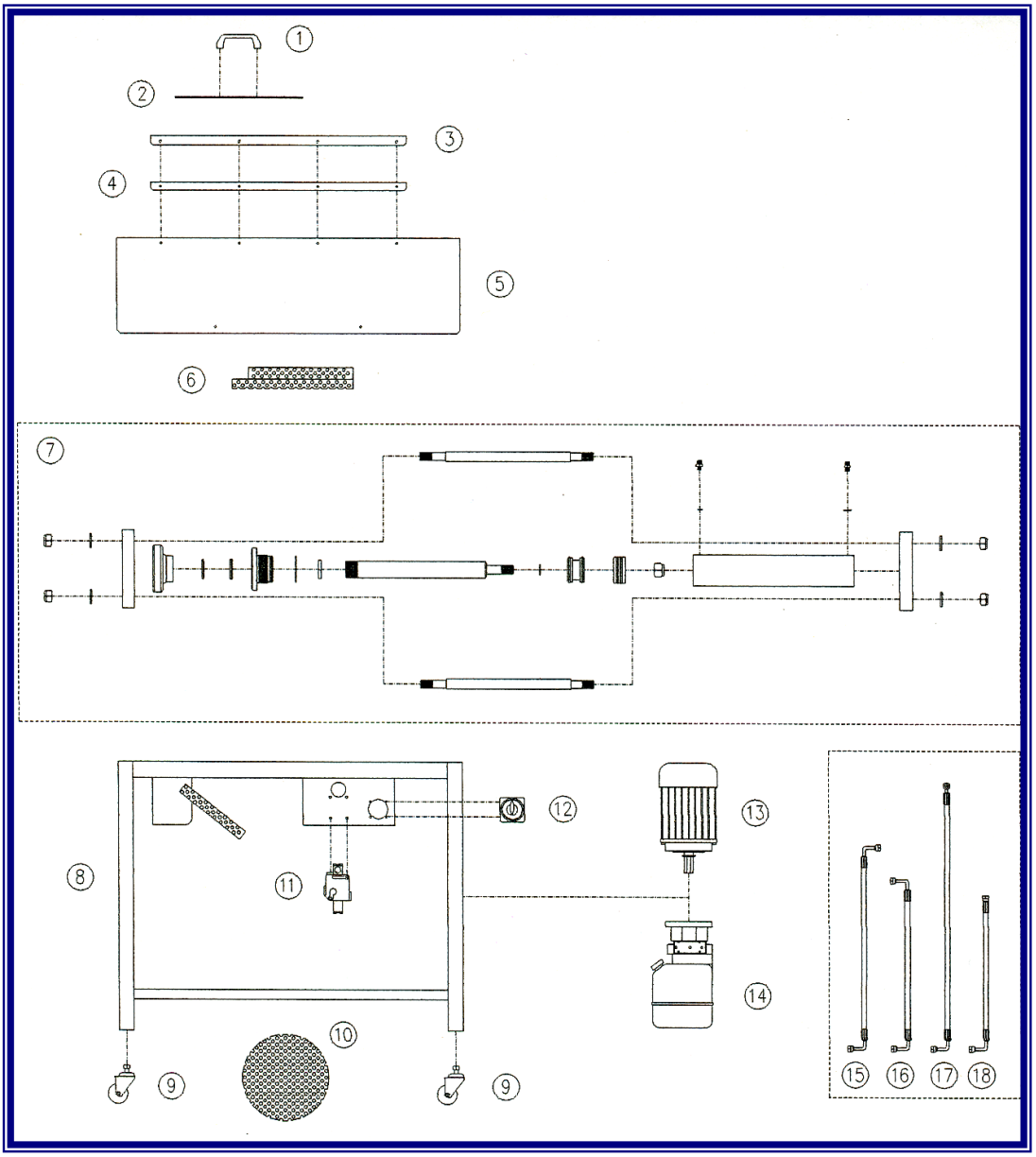

Nº	Código	Descripción	Cantidad
1	19A.04	Maneta tapa corredera	(1)
2	29/1.03	Tapa corredera	(1)
3	29/1.04	Guía externa x tapa	(2)
4	29/1.05	Guía interna x tapa	(2)
5	29/1.02	Carter x pistón	(1)
6	29/1.06	Rejilla x filtro aceite	(1)
7		Grupo pistón	(1)
8	29/1.01	Estructura inferior	(1)
9	39A.06	Rueda	(4)
10	29/1.07	Rejilla x bidón aceite	(1)
11	28A.01 C	Desviador completo	(1)
12	48.1	Interruptor completo	(1)
13	25A.04	Motor	(1)
14	24A.01	Centralita	(1)
15	7A.16	Tubo flexible L. 600	(1)
16	7A.15	Tubo flexible L. 500	(1)
17	7A.25	Tubo flexible L. 800	(1)
18	7A.26	Tubo flexible L.460	(1)

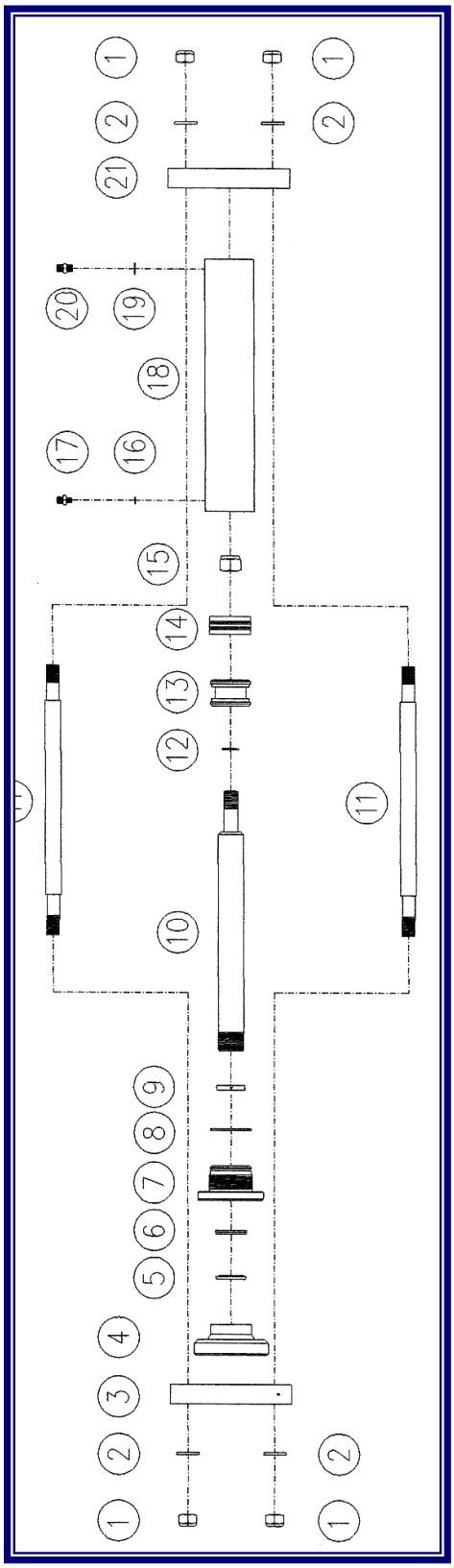

GRUPO PISTON

Nº	Código	Descripción	Cantidad
1	2A.01	Tuerca	(8)
2	3A.10	Arandela	(8)
3	29/1.08	Plataforma x prensado	(1)
4	29/1.10	Yunque x prensado	(1)
5	6P.05	Tórica	(1)
6	6D.01	Junta	(1)
7	29.11	Arandela tope pistón	(1)
8	6A.27	Junta	(1)
9	29.07	Junta	(1)
10	29.08	Vástago	(1)
11	29.01	Viga de guía	(4)
12	6A.19	Junta	(1)
13	29.07	Porta juntas	(1)
14	6N.03	Junta	(1)
15	2A.02	Tuerca	(1)
16	3B.05	Arandela	(1)
17	15A.04	Tuerca	(1)
18	7A.26	Tubo cilindro	(1)
19	7A.15	3B.01	(1)
20	15A.01	Tuercas	(1)
21	29/1.09	Plataforma x alojamiento cilindro	(1)

MAQUINARIA PARA AUTOMOCION

Gerona, 181 – 08203 Sabadell – Barcelona - España
Tel. 937 113 4 54 – Fax 937 104 263
e-mail : jarly@jarly.com

S.A.

DECLARACION DE CONFORMIDAD

JARLY S.A.-Domiciliada en Cl. Girona Nº 181 de Sabadell (BARCELONA) - España, con CIF: A58113556

D E C L A R A : Bajo la exclusiva responsabilidad de nuestro proveedor. Que el artículo por nosotros suministrado con su código : 29, el cual responde a nuestra referencia seguidamente detallada :

Ref. Nº : JAR-155/BIS Prensa Aplasta Filtros 12 Tn.

Nº de Matrícula : .....

Ha sido fabricado de plena conformidad a las normas :

EN 89/392 // EN 91/368 // EN 93/44 // EN 93/68 CEE

UNI EN-292 PARTE 1
UNI EN-292 PARTE 2
EN 45014

En base a lo previsto en la **DIRECTRIVA : 89/392 CEE** y Sucesiones modificaciones

JARLY S.A.
Gestión de Calidad
Fdo. Lidia Abellán

Sabadell ; 01 de Marzo de 2004

El modelo de la presente declaración es conforme a lo previos en la norma EN-45004